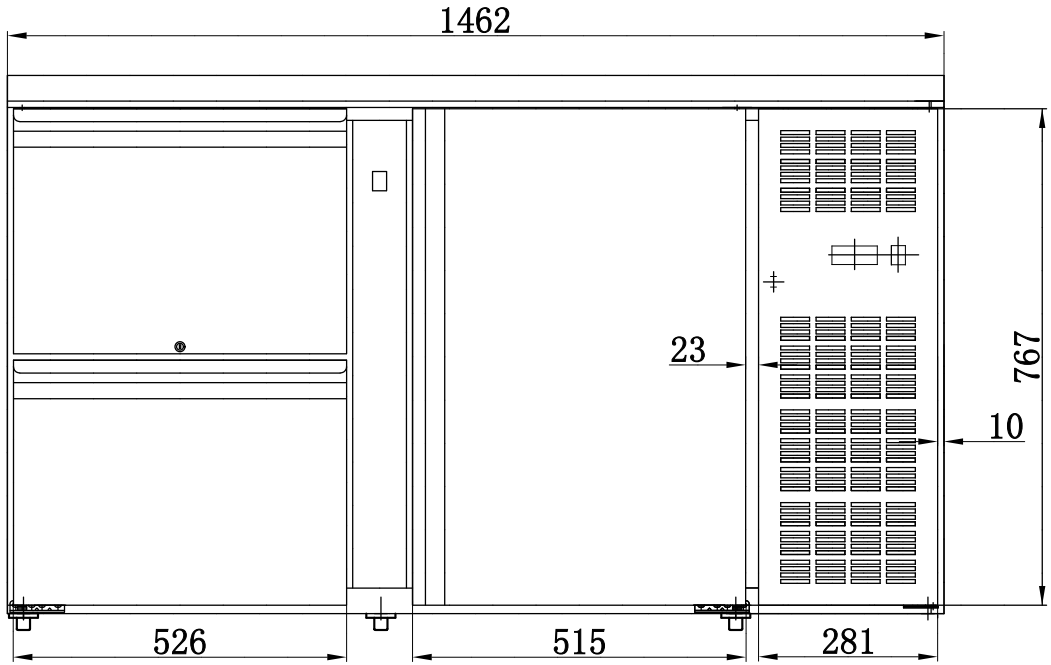
1462
23
767
10
526
515
281

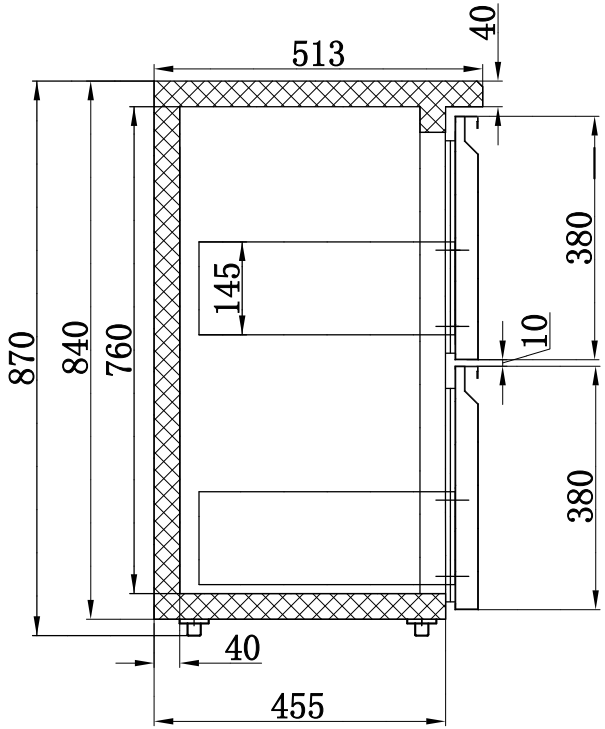
513
40
380
145
10
870
840
760
380
40
455

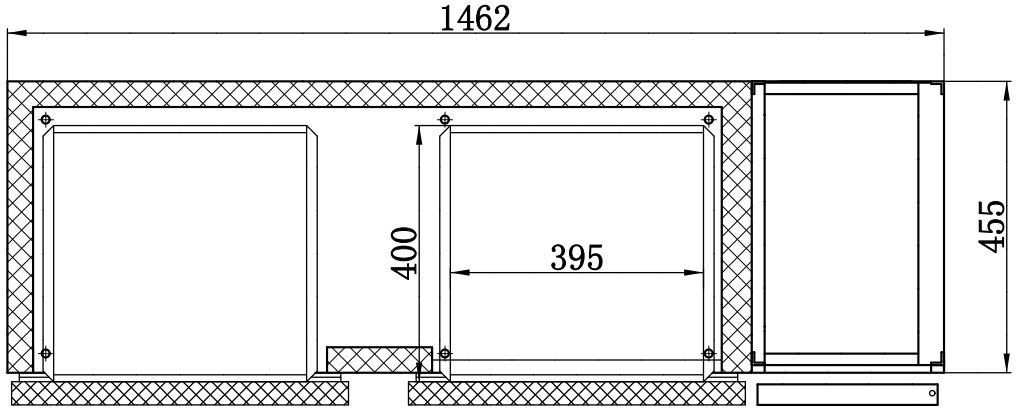
1462
400
395
455

G-BC2100 D2