Miele

PTD 701 / PTD 702 / PTD 703 / PTD 704

DE	Betriebsanleitung	1 - 41
EN	Operating instructions	43 - 83
FR	Notice d'utilisation	85 - 125
IT	Istruzioni d'uso	127 - 167
NL	Gebruiksaanwijzing	169 - 209
EL	Οδηγίες λειτουργίας	211 - 252
CS	Návod k obsluze	253 - 293
RO	Manual de utilizare	295 - 335
SL	Navodila za uporabo	337 - 377
HR	Upute za uporabu	379 - 419

Betriebsanleitung

PTD 701 / PTD 702 / PTD 703 / PTD 704
(Original-Betriebsanleitung)

Inhaltsverzeichnis

1 Zu dieser Anleitung ---------- 2
2 Bestimmungsgemäße Verwendung ------- 2
2.1 Nicht bestimmungsgemäße Verwendung --- 2
3 Sicherheitshinweise ---------- 3
3.1 Allgemeine Sicherheitshinweise ---------- 3
3.2 Elektrische Sicherheit ---------- 3
3.3 Wartungsarbeiten und Reparaturen ---------- 3
4 Bevor Sie mit der Maschine arbeiten ----- 4
5 Maschinenbeschreibung ---------- 4
5.1 Übersichtsbild ---------- 4
5.2 Funktionsweise ---------- 5
5.3 Kundenspezifische Anpassungen ---------- 5
6 Allgemeine Bedienung ---------- 6
6.1 Display ---------- 6
6.2 Starttaste ---------- 6
6.3 Menüebenen ---------- 6
6.4 Spülprogramme ---------- 10
6.5 Zusatzprogramme ---------- 10
7 PIN-Menü des Küchenchefs ---------- 11
7.1 Hygienetagebuch ---------- 12
7.2 Betriebsdaten ---------- 12
7.3 Wasserhärte ---------- 12
7.4 Dosierung ---------- 13
7.5 Timer ---------- 14
7.6 Entkalken ---------- 16
7.7 Helligkeit ---------- 17
7.8 Töne ---------- 17
7.9 Datum / Uhrzeit ---------- 18
7.10 Sprache ---------- 18
7.11 Einheiten ---------- 18
7.12 Wasserrückwärtszähler ---------- 19
8 Klarspüler und Reiniger ---------- 20
8.1 Wechsel des Chemieproduktes (Klarspüler oder Reiniger) ---------- 20
8.2 Klarspüler ---------- 21
8.3 Reiniger ---------- 21
8.4 Dosiergeräte entlüften ---------- 23
9 Betrieb ---------- 23
9.1 Vor dem Einschalten der Maschine ---------- 23
9.2 Maschine einschalten ---------- 23
9.3 Spülen ---------- 24
9.4 Maschine ausschalten ---------- 25
10 Eingebauter Wasserenthärter (Option) -- 26
10.1 Anzeige von Salzmangel ---------- 26
10.2 Regeneriersalz nachfüllen ---------- 26
11 Wartung und Pflege ---------- 27
11.1 Selbstreinigungsprogramm ---------- 27
11.2 Innenraum reinigen ---------- 28
11.3 Spülfelder reinigen ---------- 28
11.4 Maschine außen reinigen ---------- 28
11.5 Monatliche Reinigung ---------- 28
11.6 Entkalken ---------- 28
12 Fehlerpiktogramme ---------- 29
12.1 Schlechtes Spülergebnis ---------- 30
12.2 Wartung durch Kundendienst ---------- 31
13 Maschine für längere Betriebspausen außer Betrieb nehmen ---------- 31
14 Maschine nach Betriebspausen wieder in Betrieb nehmen ---------- 31
15 Maschine aufstellen ---------- 32
16 Maschine anschließen ---------- 32
16.1 Position der Anschlüsse an der Maschine - 32
16.2 Zubehör ---------- 32
16.3 Installationsplan ---------- 33
16.4 Wasseranschluss ---------- 33
16.5 Zulaufschlauch anschließen ---------- 34
16.6 Ablaufschlauch anschließen ---------- 34
16.7 Elektroanschluss ---------- 35
17 Externe Dosiergeräte ---------- 37
17.1 Anschlusspunkte ---------- 37
17.2 Elektrischer Anschluss ---------- 38
17.3 Übergabeleiste programmieren ---------- 39
17.4 Beispiele ---------- 40
18 Technische Daten ---------- 41
19 Emissionen ---------- 41
20 Entsorgung ---------- 41

1 Zu dieser Anleitung

Diese Betriebsanleitung verschafft Ihnen eine schnelle Übersicht über die wichtigsten Funktionen und den sicheren Betrieb der Spülmaschine. Bewahren Sie die Betriebsanleitung griffbereit auf. Auf unserer Internetseite **miele.de/pro/manuals** finden Sie die Betriebsanleitung auch in elektronischer Form.

Beachten Sie bitte sorgfältig die hier aufgeführten Sicherheitshinweise (▶ 3).

In dieser Anleitung werden folgende Symbole verwendet:

Symbol	Bedeutung
Gefahr	Warnung vor möglichen schweren bis tödlichen Verletzungen von Personen, wenn die beschriebenen Vorsichtsmaßnahmen nicht beachtet werden.
Warnung	Warnung vor möglichen leichten Verletzungen von Personen oder möglichem Sachschaden, wenn die beschriebenen Vorsichtsmaßnahmen nicht beachtet werden.
Vorsicht	Warnung vor möglichen Defekten bzw. Zerstörung des Produktes, wenn die beschriebenen Vorsichtsmaßnahmen nicht beachtet werden.
	Lesen Sie die in dieser Betriebsanleitung aufgeführten Sicherheits- und Bedienungshinweise sorgfältig durch, bevor Sie mit der Maschine arbeiten.
WICHTIG	Hier wird ein wichtiger Hinweis gegeben.
INFO	Hier wird ein nützlicher Hinweis gegeben.
➢	Dieses Symbol kennzeichnet Handlungsanweisungen.
⇨	Dieses Symbol kennzeichnet Ergebnisse Ihrer Handlungen.
–	Dieses Symbol kennzeichnet Aufzählungen.
▶	Dieses Symbol verweist auf ein Kapitel mit weiterführenden Informationen.

2 Bestimmungsgemäße Verwendung

- Diese Spülmaschine ist ein technisches Arbeitsmittel für die gewerbliche Nutzung und nicht für den privaten Gebrauch bestimmt.
- Verwenden Sie die Spülmaschine ausschließlich für das Spülen von Geschirr, Besteck und Gläsern aus gastronomischen und artverwandten Betrieben.
- Betreiben Sie die Spülmaschine nur so, wie es in dieser Anleitung beschrieben ist.

2.1 Nicht bestimmungsgemäße Verwendung

- Das Wasser in der Spülmaschine darf nicht als Trinkwasser verwendet werden.
- Kinder dürfen nicht mit der Maschine spielen.
- Spülen Sie nie ohne Spülkorb.
- Nehmen Sie ohne Genehmigung des Herstellers keine Veränderungen, sowie An- oder Umbauten vor.
- Wenn die Spülmaschine nicht bestimmungsgemäß verwendet wird, übernimmt die Miele & Cie. KG keine Haftung für entstandene Schäden.

3 Sicherheitshinweise

Wenn die Sicherheits- und Bedienungshinweise nicht beachtet werden, bestehen keine Haftungs- und Gewährleistungsansprüche gegenüber der Miele & Cie. KG.

3.1 Allgemeine Sicherheitshinweise

- Lesen Sie die Sicherheits- und Bedienungshinweise sorgfältig durch.
- Bewahren Sie die Betriebsanleitung für ein späteres Nachschlagen auf.
- Arbeiten Sie mit der Spülmaschine nur, wenn Sie diese Kurzanleitung und die Sicherheitshinweise gelesen und verstanden haben.
- Lassen Sie sich über die Bedienung und Arbeitsweise der Spülmaschine vom Miele-Kundendienst unterrichten.
- Schulen Sie das Bedienpersonal im Umgang mit der Maschine und weisen Sie auf die Sicherheitshinweise hin. Wiederholen Sie regelmäßig Schulungen, um Unfälle zu vermeiden.
- Stellen oder setzen Sie sich nicht auf die geöffnete Klapptür.
- Betreiben Sie die Maschine nur in einwandfreiem Zustand.
- Eine beschädigte oder undichte Maschine kann Ihre Sicherheit gefährden. Schalten Sie die Maschine bei Störungen sofort aus. Schalten Sie die Maschine erst wieder ein, wenn die Störung behoben ist. Schalten Sie den bauseitigen Netztrennschalter (Hauptschalter) aus. Erst dann ist die Maschine spannungsfrei.
- Verständigen Sie Ihren Installateur oder Elektriker, wenn die bauseitige Wasser- oder Stromzuleitung die Ursache der Störung ist.
- Verständigen Sie einen autorisierten Servicetechniker oder Ihren Händler, wenn eine andere Störung vorliegt.
- Schließen Sie nach Arbeitsschluss die bauseitige Wassserzufuhr.
- Schalten Sie nach Arbeitsschluss den bauseitigen Netztrennschalter aus.

3.2 Elektrische Sicherheit

- Die elektrische Sicherheit dieser Maschine ist nur dann gewährleistet, wenn sie an ein vorschriftsmäßig installiertes Schutzleitersystem und einen Fehlerstrom-Schutzschalter angeschlossen wird. Es ist sehr wichtig, dass diese grundlegende Sicherheitsvoraussetzung geprüft und im Zweifelsfall die Hausinstallation durch eine Fachkraft überprüft wird.
  Miele kann nicht für Schäden verantwortlich gemacht werden, die durch einen fehlenden oder unterbrochenen Schutzleiter verursacht werden (z. B. elektrischer Schlag).
- Öffnen Sie keine Maschinenverkleidungen oder Maschinenteile, wenn Sie dazu ein Werkzeug benötigen. Es besteht die Gefahr eines elektrischen Schlages.
- Testen Sie zu Ihrer eigenen Sicherheit regelmäßig den bauseitigen Fehlerstrom-Schutzschalter (FI) indem Sie den Testknopf betätigen.

3.3 Wartungsarbeiten und Reparaturen

- Wartungsarbeiten und Reparaturen dürfen nur durch Miele autorisierte Servicetechniker durchführen. Durch unsachgemäße Wartungsarbeiten oder Reparaturen können erhebliche Gefahren für den Benutzer entstehen, für die Miele nicht haftet.
- Trennen Sie bei Installations- und Wartungsarbeiten sowie Reparaturen das Gerät vom Netz. Die Stromverbraucher (Heizkörper) stehen so lange unter Spannung bis der bauseitige Netztrennschalter betätigt wurde.
- Für Wartungsarbeiten und Reparaturen dürfen nur Original-Ersatzteile von Miele verwendet werden. Wenn keine Original-Ersatzteile verwendet werden, erlischt die Gewährleistung.

– Wenn die Netzanschlussleitung beschädigt wird, muss sie durch Miele oder seinen Kundendienst oder eine ähnlich qualifizierte Person ersetzt werden, um Gefährdungen zu vermeiden. Die Netzanschlussleitung muss vom Typ H07 RN-F oder gleichwertig sein.

4 Bevor Sie mit der Maschine arbeiten

- Lassen Sie die Maschine von einem autorisierten Servicetechniker oder Ihrem Händler aufstellen.
- Lassen Sie die Maschine gemäß den örtlich geltenden Normen und Vorschriften von zugelassenen Handwerkern anschließen (Wasser, Abwasser, Elektro).
- Setzen Sie sich nach dem ordnungsgemäßen Anschluss an Wasser und Strom mit der zuständigen Miele-Werksvertretung oder Ihrem Händler in Verbindung, um die erste Inbetriebnahme der Maschine vornehmen zu lassen. Lassen Sie sich und Ihr Bedienpersonal dabei in die Bedienung der Maschine einweisen.

5 Maschinenbeschreibung

5.1 Übersichtsbild

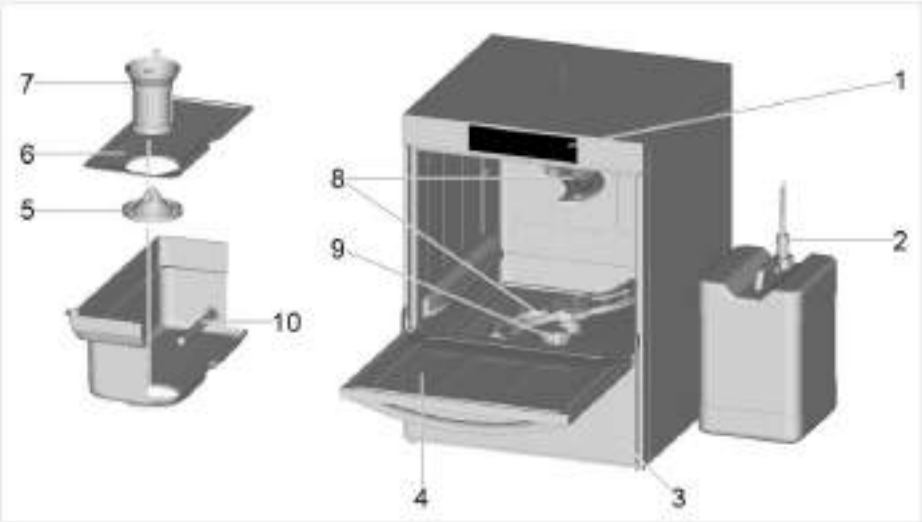

Pos.	Bezeichnung
1	Display
2	Sauglanze (Option)
3	Eingebaute Vorratsbehälter für Klarspüler und Reiniger (Option)
4	Tür
5	Siebunterteil
6	Flächensieb
7	Siebzylinder
8	Spülfeld
9	Eingebauter Wasserenthärter (Option)
10	Tankheizkörper

5.2 Funktionsweise

Nach dem Einschalten der Maschine füllen sich Boiler und Tank und werden auf Betriebstemperatur aufgeheizt. Sobald die Solltemperaturen erreicht sind, ist die Maschine betriebsbereit.
Die Maschine wird mit vollautomatischen Programmen betrieben, die aus den Programmschritten Spülen, Abtropfen und Nachspülen bestehen.

5.3 Kundenspezifische Anpassungen

Die Steuerung der Maschine kann in bestimmten Grenzen an individuelle Wünsche angepasst werden.

Beispiele

- Spüldruck an das Spülgut anpassen
- Programmlaufzeiten verlängern oder verkürzen
- Spülprogramme ausblenden

➢ Einen autorisierten Servicetechniker mit der Anpassung beauftragen.

Folgende Anpassungen können Sie selbst vornehmen:
- Tonsignale deaktivieren

➢ Gemäß Kapitel 7 vorgehen.

6 Allgemeine Bedienung

6.1 Display

Die Bedienung des Displays ist vergleichbar mit der Bedienung eines Smartphones. Das Display reagiert auf leichte Berührungen. Bedienen Sie das Display daher nur mit den Fingern, nicht mit spitzen Gegenständen.

INFO Display und Starttaste können auch mit nassen Händen oder mit Gummihandschuhen bedient werden.

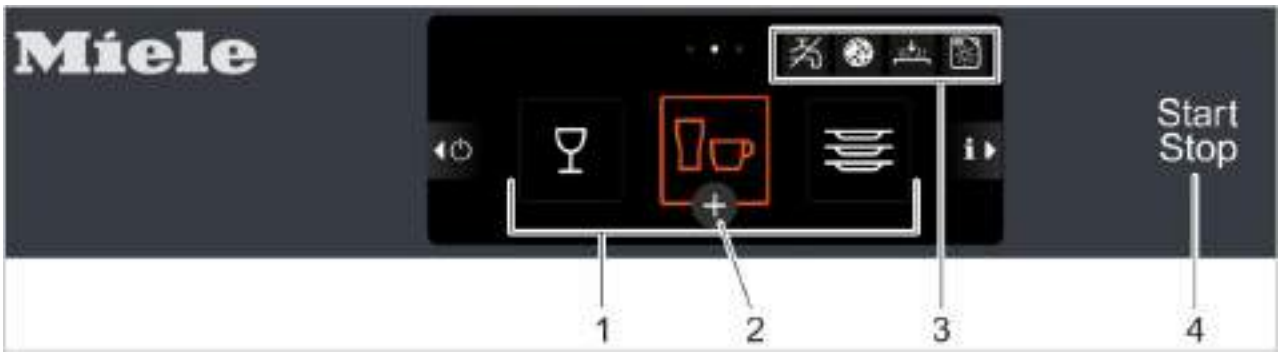

Pos.	Bezeichnung
1	Standard-Spülprogramme
2	Auswahl von Zusatzprogrammen
3	Bereich für Fehlerpiktogramme
4	Starttaste

Bildschirmschoner

Das Display verdunkelt sich, wenn es längere Zeit nicht bedient wird. Spülen ist auch bei abgedunkeltem Display möglich.

6.2 Starttaste

Die Farben haben folgende Bedeutung:

Farbe	Bedeutung
unbeleuchtet	Maschine ist ausgeschaltet.
orangefarben	Maschine füllt und heizt.
weiß	Maschine ist betriebsbereit.
orangefarben	Spülprogramm läuft.
weiß blinkend	Spülprogramm ist beendet, Tür wurde noch nicht geöffnet.
rot	Maschine spült nicht mehr, weil ein schwerwiegender Fehler anliegt.

6.3 Menüebenen

Dem Bedienpersonal stehen folgende 3 Ebenen zur Verfügung:

- Haupt-Ebene (▶ 6.3.1)
- Menüebene „Spülpersonal“ (▶ 6.3.2)
- PIN-Menü des Küchenchefs (▶ 7)

6.3.1 Haupt-Ebene

Die Haupt-Ebene erscheint automatisch mit Bild B, wenn die Maschine betriebsbereit ist.

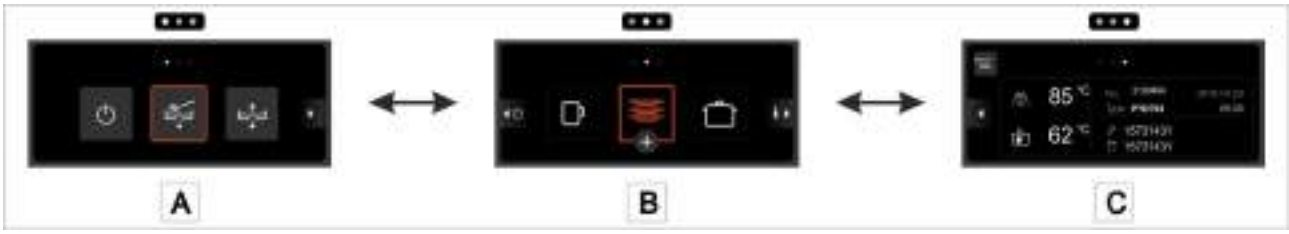

Bild	Funktionen	
A		Ausschalten (▶ 9.4)
		Selbstreinigungsprogramm (▶ 11.1)
		Tankwasserwechselprogramm (▶ 9.3.7)
B	Standard-Spülprogramme (▶ 6.4) Zusatzprogramme (▶ 6.5)	
C	Info-Bildschirm	

Info-Bildschirm

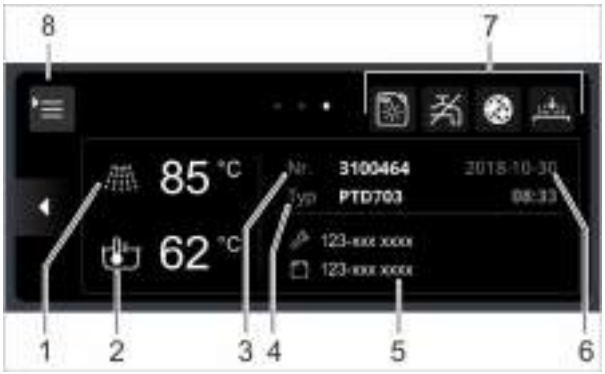

Pos.	Bezeichnung
1	Aktuelle Nachspültemperatur
2	Aktuelle Tanktemperatur
3	Maschinennummer
4	Maschinenbezeichnung
5	Telefonnummer des Servicetechnikers und des Chemielieferanten
6	Datum / Uhrzeit
7	Bereich für Fehlerpiktogramme
8	Zugang zur Menüebene „Spülpersonal“ / zum PIN-Menü

6.3.2 Menüebene „Spülpersonal“

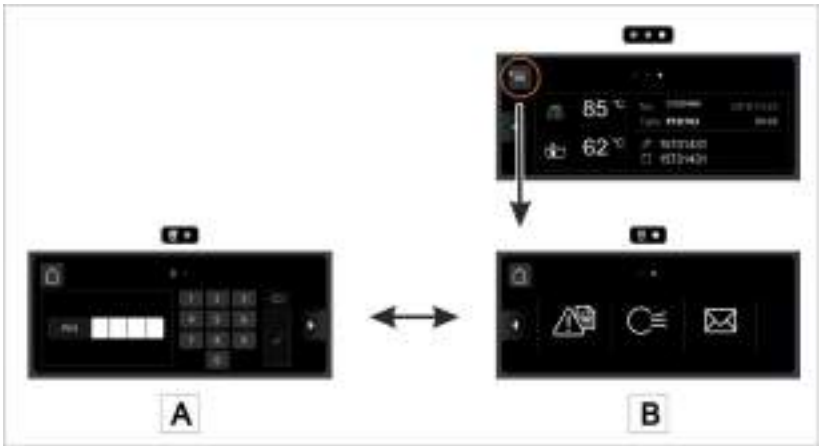

Bild	Funktionen	
A	Zugang zum PIN-Menü des Küchenchefs (▶ 7)	
B		Fehler
		Entlüften
		Adressen

Fehler

Aktuell	Aktuell anliegende Fehler
Historie	Behobene Fehler

➢ Fehlermeldung antippen.
  ⇨ Detaillierte Fehlermeldung erscheint.

Entlüften

Dosiergeräte müssen entlüftet werden, wenn Luft in den Dosierschlauch gelangt ist. Dies ist der Fall, wenn die Vorratsbehälter nicht rechtzeitig nachgefüllt oder die Kanister nicht rechtzeitig ausgetauscht wurden.

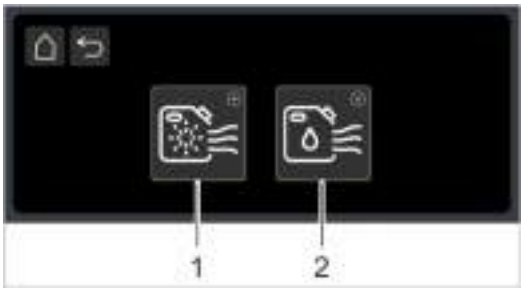

	Klarspülerdosiergerät
	Reinigerdosiergerät

➢ Schaltfläche 1 oder 2 gedrückt halten, bis das Dosiergerät entlüftet ist.

Adressen

	Lieferant für Klarspüler, Reiniger, …
	Servicetechniker

6.4 Spülprogramme

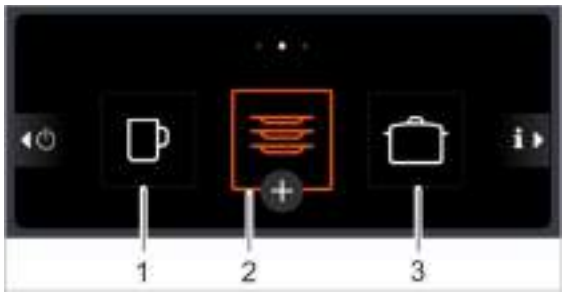

Programm 2 ist vorgewählt (orangefarbener Rahmen), sobald die Maschine betriebsbereit ist. Abhängig vom Verschmutzungsgrad stehen folgende Programme zur Verfügung:

	Programm 1	**Programm 2**	**Programm 3**
Verschmutzung	leicht	normal	stark

Der autorisierte Servicetechniker kann die Programme auf Ihr Spülgut anpassen (Temperatur, Spüldruck, Dosierung und Programmdauer). Auf Wunsch kann der Servicetechniker auch Programme ausblenden.

INFO Die Anzeige der Spülprogramme an Ihrer Spülmaschine kann abweichen.

6.5 Zusatzprogramme

Für jedes Spülprogramm stehen folgende Zusatzprogramme zur Verfügung:

	Intensivprogramm		Energiesparprogramm
	Flüsterprogramm		Kurzprogramm

Zusatzprogramm aktivieren

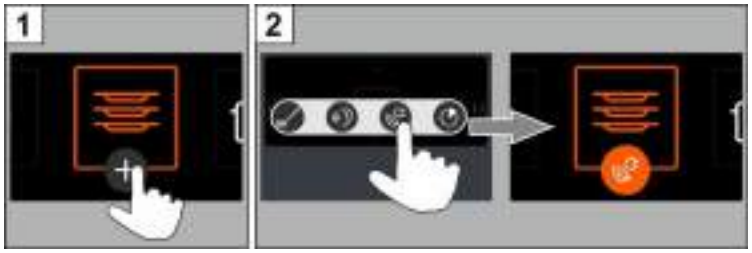

Das Programm bleibt aktiviert, bis es deaktiviert wird oder ein anderes Zusatzprogramm ausgewählt wird.

7 PIN-Menü des Küchenchefs

INFO Wenn Sie in das PIN-Menü wechseln, schaltet sich die Maschine aus. Nach Verlassen des PIN-Menüs muss die Maschine erneut eingeschaltet werden.

PIN-Menü aufrufen

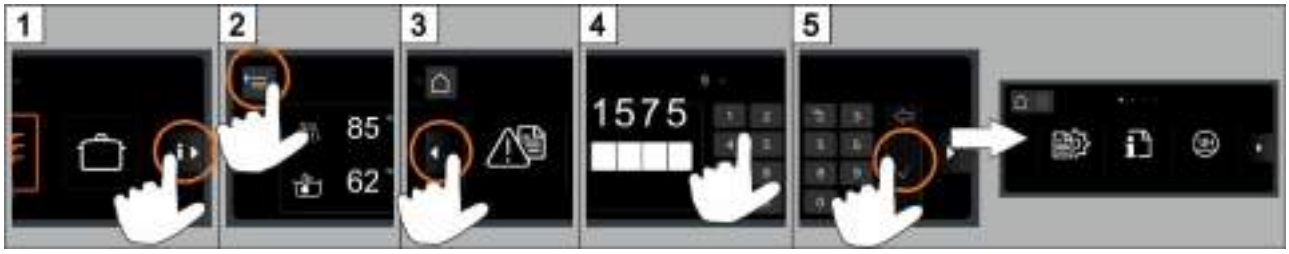

INFO Wenn Sie die PIN drei Mal falsch eingegeben haben, ist die Eingabe 10 Minuten lang gesperrt.

Menüs

	Hygienetagebuch	▶ 7.1
	Betriebsdaten	▶ 7.2
	Wasserhärte	▶ 7.3
	Dosierung	▶ 7.4
	Timer	▶ 7.5
	Entkalken	▶ 7.6

	Helligkeit	▶ 7.7
	Töne	▶ 7.8
	Datum / Uhrzeit	▶ 7.9
	Sprache	▶ 7.10
	Einheiten	▶ 7.11
	Wasserrückwärtszähler	▶ 7.12

INFO Die Anzahl der Menüs ist von der Maschinenvariante abhängig.

Navigation

Bild	Erläuterung
	Menü verlassen
	Symbol „Küchenchefmenü“
	Mit Antippen oder „Wischen“ weiter zum nächsten Fenster
	Eine Ebene zurück

7.1 Hygienetagebuch

Im Hygienetagebuch stehen Events der Maschine.

Menü aufrufen

7.2 Betriebsdaten

Menü aufrufen

INFO Die Wasserverbräuche sind Richtwerte und basieren nicht auf exakten Messungen.

7.3 Wasserhärte

INFO Nur bei Maschinen mit eingebautem Wasserenthärter.

Menü aufrufen

Werkeinstellung	20 °dH
Maximalwert	31 °dH

Die Wasserhärte des Zulaufwassers gibt der Servicetechniker während der Inbetriebnahme der Maschine ein.

➢ Wasserhärte des Zulaufwassers in °dH eingeben.

Umrechnungstabelle

		°dH	°e	°TH	mmol/l
Deutsche Härte	1°dH=	1,0	1,253	1,78	0,179
Englische Härte	1°e=	0,798	1,0	1,43	0,142
Französische Härte	1°TH=	0,560	0,702	1,0	0,1
mmol/l	1mmol/l=	5,6	7,02	10,00	1,0

7.4 Dosierung

Menü aufrufen

int.	Dosierung intern (▶ 7.4.1) Für eingebaute Dosiergeräte
ext.	Dosierung extern (▶ 7.4.2) Für externe Dosiergeräte

7.4.1 Dosierung intern

	Dosiermenge Reiniger
	Dosiermenge Klarspüler
	Spülprogramme

Dosiermenge einstellen:

- ➢ Gewünschtes Spülprogramm wählen.
- ➢ In das Feld bei Reiniger oder Klarspüler tippen.
- ➢ Dosiermenge wählen.
- ➢ Speichern.

7.4.2 Dosierung extern

Dieses Menü benötigt der Servicetechniker, wenn er an der Maschine ein externes Dosiergerät anschließt (▶ 17).

7.5 Timer

Mit dem Timer können Sie die Maschine so programmieren, dass sie zu einem bestimmten Zeitpunkt automatisch einschaltet oder ausschaltet.

WICHTIG Zum Zeitpunkt des automatischen Einschaltens müssen folgende Voraussetzungen erfüllt sein:
- Die Tür ist geschlossen.
- Der bauseitige Netztrennschalter ist eingeschaltet.
- Die bauseitige Wasserzufuhr ist geöffnet.

Menü aufrufen

	Regelmäßig
31	Einmaliges Datum

Regelmäßigen Zeitpunkt programmieren

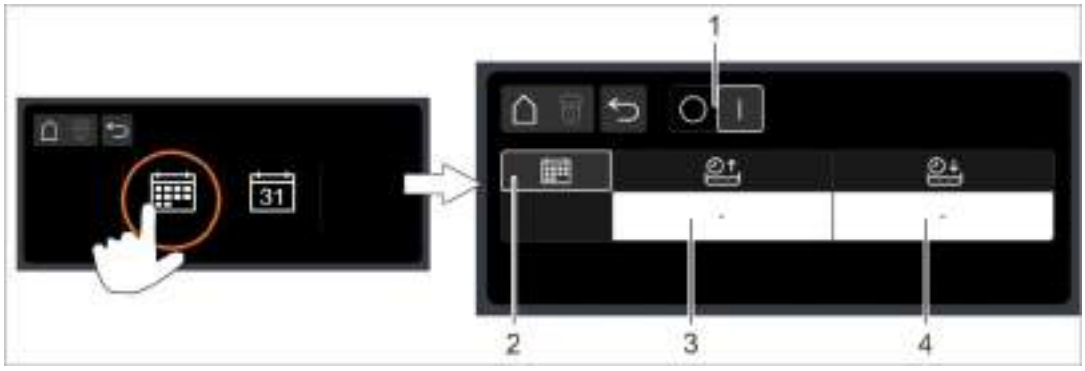

Pos.	Bezeichnung
1	Schiebeschalter
2	Schema – Täglich – Mo - Fr, Sa - So – Individuell (an jedem Wochentag eine andere Zeit)
3	Uhrzeit für automatisches Einschalten
4	Uhrzeit für automatisches Ausschalten

- ➢ Feld (3 oder 4) antippen.
- ➢ Gewünschte Zeit einstellen.
- ➢ Speichern.
- ➢ Schiebeschalter (1) auf „I“ schieben.

Einmaliges Datum programmieren

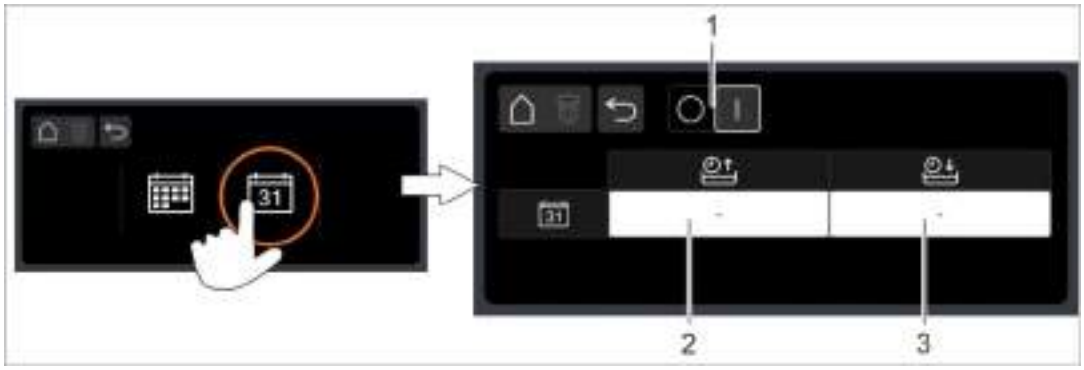

Pos.	Bezeichnung
1	Schiebeschalter
2	Datum und Uhrzeit für automatisches Einschalten
3	Datum und Uhrzeit für automatisches Ausschalten

- Feld (2 oder 3) antippen.
- Gewünschtes Datum und Zeit einstellen.
- Speichern.
- Schiebeschalter (1) auf „I“ schieben.

Ablauf des automatischen Ausschaltens

Ton-folge	⇨	10 s Pause	⇨	Ton-folge	⇨	10 s Pause	⇨	Ton-folge	⇨	10 s Pause	⇨	Maschine wird mit-hilfe des Selbstrei-nigungspro-gramms entleert und ausgeschaltet

INFO Wenn die Tür zum Zeitpunkt des automatischen Ausschaltens geöffnet ist, wird die Maschine leer gepumpt und ausgeschaltet, aber innen **nicht** gereinigt.

Anzeige der programmierten Zeit

7.6 Entkalken

Wenn die Maschine mit Wasser hoher Härte ohne Wasseraufbereitung betrieben wird, können der Boiler, der Maschineninnenraum, sowie alle Wasser führenden Leitungen und andere Bauteile verkalken. Kalkbeläge und darin eingelagerte Schmutz- und Fettrückstände stellen ein Hygienerisiko dar und Heizelemente können durch Verkalkung ausfallen. Daher ist eine regelmäßige Entfernung dieser Beläge unbedingt erforderlich.
Mithilfe des Entkalkungsprogramms können Sie den Innenraum der Spülmaschine entkalken. Die Wasser führenden Leitungen und den Boiler kann nur ein autorisierter Servicetechniker entkalken.

Für das Entkalken benötigen Sie einen Entkalker auf Säurebasis, der für gewerbliche Spülmaschinen geeignet ist.

Gefahr

- Tragen Sie Schutzkleidung, Schutzhandschuhe und Schutzbrille beim Umgang mit Chemikalien.
- Beachten Sie beim Umgang mit Chemikalien die Sicherheitshinweise und Dosierempfehlungen auf den Verpackungen und in den Sicherheitsdatenblättern.

Idealerweise starten Sie das Entkalkungsprogramm, wenn die Maschine leer und ausgeschaltet ist. Wenn die Maschine schon betriebsbereit ist, wird sie zuerst programmgesteuert entleert.

Nur bei externem Reinigerdosiergerät:

Warnung

Chlorgasentwicklung
Wenn sich aktivchlorhaltiger Reiniger und Entkalker vermischen, entsteht Chlorgas. Unterbrechen Sie die Reinigerdosierung (z. B. Sauglanze herausziehen oder Dosiergerät ausschalten).

INFO Ein in der Maschine eingebautes Reinigerdosiergerät wird im Entkalkungsprogramm programmgesteuert deaktiviert.

Entkalkungsprogramm starten

3 ➢ Den Anweisungen am Display folgen.

Warnung

Entkalker verursacht Korrosion
Die Entkalkerlösung darf nicht in der Maschine bleiben. Wenn Sie die Maschine ausschalten oder das Programm abbrechen während das Entkalkungsprogramm läuft, muss die Maschine entleert, neu gefüllt und nochmals entleert werden. Benutzen Sie dazu das Selbstreinigungsprogramm.

7.7 Helligkeit

Hier können Sie die Helligkeit verändern, um die Anzeige des Displays an die Lichtverhältnisse in Ihrer Küche anzupassen.

Menü aufrufen

7.8 Töne

Hier können Sie Töne ein- oder ausschalten.

Menü aufrufen

Pos.	Bezeichnung
1	Alle Töne ein- oder ausschalten
2	Einzelne Töne ein- oder ausschalten

7.9 Datum / Uhrzeit

Hier können Sie das aktuelle Datum und die aktuelle Uhrzeit eingeben.

Menü aufrufen

INFO Die Uhrzeit muss bei der Sommer-/ Winterzeitumstellung angepasst werden.

7.10 Sprache

Hier können Sie die Sprache einstellen, in der Texte am Display angezeigt werden sollen.

Menü aufrufen

7.11 Einheiten

Hier können Sie die Einheit der Temperaturanzeige ändern.

Menü aufrufen

7.12 Wasserrückwärtszähler

Der Wasserrückwärtszähler muss zurückgesetzt werden, wenn bei Maschinen mit TE- oder VE-Patrone das nebenstehende Symbol auf dem Display erscheint.

Menü aufrufen

Pos.	Bezeichnung
1	Gesamtkapazität einstellen
2	Wasserrückwärtszähler zurücksetzen

TE-Patrone

- TE-Patrone austauschen.
- Wasserrückwärtszähler zurücksetzen.

VE-Patrone

- Harz der VE-Patrone durch einen autorisierten Servicetechniker austauschen lassen.
- Wasserrückwärtszähler zurücksetzen.

8 Klarspüler und Reiniger

Gefahr

Mögliche Verätzungsgefahr
- Tragen Sie Schutzkleidung, Schutzhandschuhe und Schutzbrille beim Umgang mit Chemikalien.
- Beachten Sie beim Umgang mit Chemikalien die Sicherheitshinweise und Dosierempfehlungen auf den Verpackungen und in den Sicherheitsdatenblättern.

Vorsicht

Verwenden Sie nur Produkte, die für gewerbliche Spülmaschinen geeignet sind. Solche Produkte sind entsprechend gekennzeichnet. Wir empfehlen die von Miele entwickelten Produkte. Diese sind speziell auf Miele Spülmaschinen abgestimmt.

INFO Für den Anschluss externer Dosiergeräte steht eine Übergabeleiste zur Verfügung (▶ 17).

8.1 Wechsel des Chemieproduktes (Klarspüler oder Reiniger)

Vorsicht

Mögliche Beschädigungsgefahr des Dosiergerätes
Vermischen Sie keine unterschiedlichen Produkte. Auskristallisationen können das Dosiergerät zerstören.

Ein neues Produkt erfordert in der Regel das Durchspülen des Dosiergerätes mit Wasser und eine neue Einstellung.
- ➢ Einen autorisierten Servicetechniker mit den notwendigen Arbeiten beauftragen, damit auch weiterhin ein gutes Spülergebnis erreicht wird.

Wenn das Chemieprodukt aus außerhalb der Maschine stehenden Kanistern dosiert wird, können Sie die Dosierschläuche und das Dosiergerät auch selbst mit Wasser durchspülen.

Dosierschläuche und Dosiergerät mit Wasser durchspülen

Gefahr

- Tragen Sie Schutzkleidung, Schutzhandschuhe und Schutzbrille beim Umgang mit Chemikalien.
- Beachten Sie beim Umgang mit Chemikalien die Sicherheitshinweise und Dosierempfehlungen auf den Verpackungen und in den Sicherheitsdatenblättern.

- ➢ Sauglanze aus dem Kanister nehmen und in einen mit Wasser gefüllten Behälter stecken.
- ➢ Menü „Entlüften“ aufrufen (▶ 6.3.2).

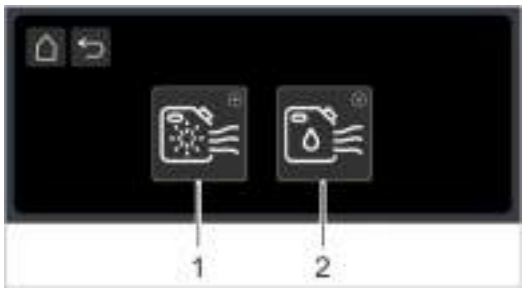

	Klarspülerdosiergerät
	Reinigerdosiergerät

- ➢ Schaltfläche 1 oder 2 gedrückt halten, um die Dosierschläuche und das Dosiergerät mit Wasser durchzuspülen.
- ➢ Sauglanze in den neuen Kanister stecken.
- ➢ Schaltfläche 1 oder 2 gedrückt halten, um das Wasser in den Dosierschläuchen durch das Chemieprodukt zu ersetzen.

8.2 Klarspüler

Klarspüler ist notwendig, damit das Wasser auf dem Spülgut nach dem Spülen als dünner Film abläuft. Dadurch trocknet das Spülgut in kurzer Zeit.
Klarspüler wird mithilfe eines Dosiergerätes automatisch dosiert.

8.3 Reiniger

Vorsicht

- Verwenden Sie keinen sauren Reiniger.
- Verwenden Sie keine schäumenden Produkte zur Vorbehandlung des Spülguts (z. B. Handspülmittel), da diese sonst in die Maschine gelangen.

Reiniger ist notwendig, damit sich die Speisereste und Verschmutzungen vom Spülgut ablösen.

Reiniger kann auf folgende Weisen dosiert werden:
- manuell als Reinigerpulver
- automatisch als flüssiger Reiniger

INFO Das Reinigerdosiergerät ist nicht bei allen Maschinen Bestandteil des Lieferumfangs.

8.3.1 Manuelles Dosieren von Reinigerpulver

WICHTIG Reinigerpulver nur einfüllen, wenn die Maschine betriebsbereit ist.
- ➢ Nach jedem Dosieren (Vordosierung und Nachdosierung) sofort einen Spülgang starten, um das Reinigerpulver mit Wasser zu vermischen.
- ➢ Die Hinweise zur Dosierung auf der Verpackung des Reinigers beachten.

	PTD 701	PTD 702 / PTD 703 / PTD 704
Tankinhalt	9,5 l	15,3 l
Vordosierung ≙ Dosierung von 3 g/l	30 g	45 g
Nachspülwassermenge pro Spülgang	2,0 l	2,2 l
Nachdosierung alle 5 Spülgänge	30 g	33 g

8.3.2 Reiniger oder Klarspüler nachfüllen

Ein Mangel an Chemie wird rechtzeitig erkannt und am Display angezeigt:

	Reinigermangel
	Klarspülermangel

- ➢ Chemie innerhalb der nächsten 20 Spülgänge nachfüllen, damit das Spülergebnis nicht beeinträchtigt wird.
  WICHTIG Wenn die Chemie nicht rechtzeitig nachgefüllt wurde, wird das Dosiergerät deaktiviert. Außerdem gelangt Luft in den Dosierschlauch und das Dosiergerät muss entlüftet werden (▶ 6.3.2).

Variante A
Externe Kanister und Sauglanzen

Variante B
Eingebaute Vorratsbehälter

Klarspüler und Reiniger

Variante A: Externe Kanister und Sauglanzen

Vorsicht

- Stecken Sie die Sauglanze für Klarspüler nicht in den Kanister mit Reiniger und umgekehrt.
- Verwenden Sie die Sauglanze nur in ausreichend standfesten Kanistern. Schmale und hohe Kanister können kippen, wenn Sie an der Sauglanze ziehen.
- Ziehen Sie nicht am Dosierschlauch oder Anschlusskabel, da dies zu einem Defekt führen kann.

Optional erhalten Sie mit Ihrer Maschine eine oder mehrere Sauglanzen:

Farbe der Abdeckkappe	Farbe des Schlauchs	Kanister
blau	blau	Klarspüler
schwarz	transparent	Reiniger

Kanister wechseln

Vorsicht

Mögliche Verätzungsgefahr
Tragen Sie Schutzkleidung, Schutzhandschuhe und Schutzbrille beim Umgang mit Chemikalien.

- Die Sauglanze aus dem leeren Kanister nehmen.
- Darauf achten, dass beide Lüftungslöcher (1) in der Abdeckkappe offen sind.
- Die Sauglanze in den neuen Kanister stecken.
- Die Abdeckkappe nach unten schieben, bis die Kanisteröffnung verschlossen ist.

Variante B: Eingebaute Vorratsbehälter

Vorratsbehälter

Vorsicht

Füllen Sie keinen Reiniger in den Vorratsbehälter für Klarspüler und umgekehrt.

Farbe der Klappe	Vorratsbehälter
weiß	Reiniger
blau	Klarspüler

Flüssigen Reiniger und Klarspüler einfüllen

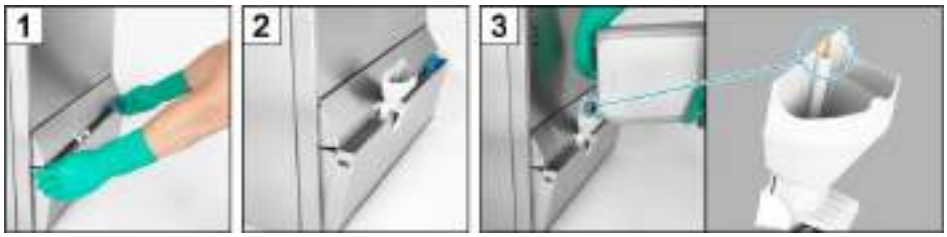

4 ➢ Trichter entfernen.

5 ➢ Untere Verkleidung zurück klappen.

6 ➢ Den Trichter in der Spülmaschine spülen, damit vorhandene Chemiereste abgespült werden.

8.4 Dosiergeräte entlüften

Dosiergeräte müssen entlüftet werden, wenn Luft in den Dosierschlauch gelangt ist. Dies ist der Fall, wenn die Vorratsbehälter nicht rechtzeitig nachgefüllt oder die Kanister nicht rechtzeitig ausgetauscht wurden.

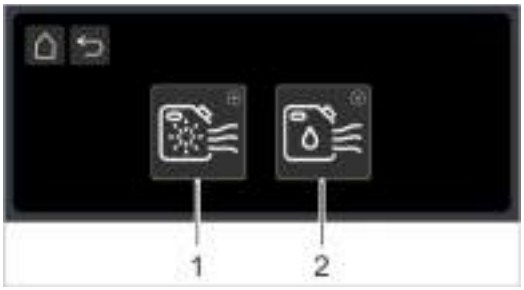

	Klarspülerdosiergerät
	Reinigerdosiergerät

➢ Schaltfläche 1 oder 2 gedrückt halten, bis das Dosiergerät entlüftet ist.

9 Betrieb

9.1 Vor dem Einschalten der Maschine

Vorsicht

Mögliche Beschädigungsgefahr der Spülpumpe durch das Ansaugen von z. B. Besteckteilen
Betreiben Sie die Maschine nur, wenn das Siebsystem (Bild 6) vollständig eingesetzt ist.

WICHTIG Dosiergeräte müssen entlüftet werden, wenn Luft in den Dosierschlauch gelangt ist, weil die Kanister nicht rechtzeitig ausgetauscht oder nachgefüllt wurden (▶ 8.4).

9.2 Maschine einschalten

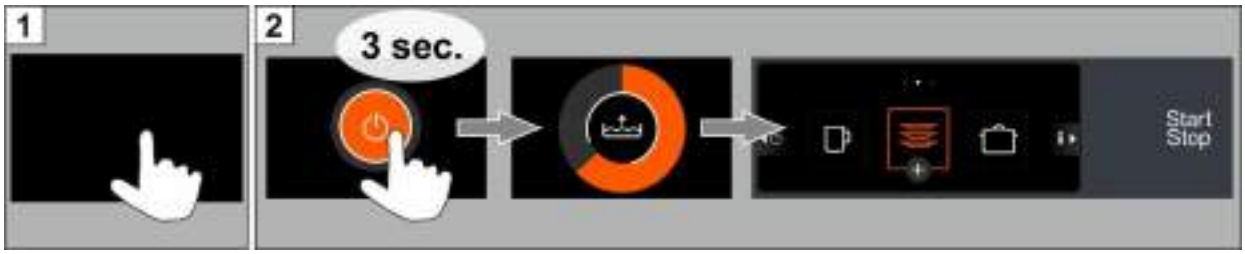

Die Maschine ist betriebsbereit, sobald die Starttaste weiß leuchtet.

INFO Nach dem Antippen des dunklen Displays (Bild 1) kann es ca. 20-30 Sekunden dauern bis Bild 2 erscheint.

9.3 Spülen

Warnung

Mögliche Verbrühungsgefahr durch heißes Spülwasser
- Halten Sie Kinder von der Spülmaschine fern. Im Innenraum befindet sich Spülwasser mit einer Temperatur von ca. 62 °C.
- Öffnen Sie die Tür nicht, während die Maschine spült. Es besteht die Gefahr, dass heißes Spülwasser herausspritzt. Brechen Sie das Spülprogramm vorher ab (▶ 9.3.6).

Mögliche Verletzungsgefahr
- Sortieren Sie scharfe, spitze Utensilien so ein, dass Sie sich nicht verletzen können.

Vorsicht

- Verwenden Sie die Spülmaschine nicht, um elektrisch beheizte Kochgeräte oder Teile aus Holz zu spülen.
- Spülen Sie nur Kunststoffteile, die hitze- und laugenstabil sind.
- Spülen Sie Teile aus Aluminium wie z. B. Töpfe, Behälter oder Bleche nur mit einem dafür geeigneten Reiniger, um schwarze Verfärbungen zu vermeiden.

9.3.1 Spülgut in den Spülkorb einsortieren

- ➢ Grobe Speisereste entfernen.
- ➢ Getränkereste ausschütten (außerhalb der Maschine).
- ➢ Asche mit Wasser abspülen.
- ➢ Teller mit der Oberseite nach vorne einsortieren.
- ➢ Gläser, Tassen, Schüsseln und Töpfe mit der Öffnung nach unten einsortieren.
- ➢ Besteck entweder stehend in Besteckköchern oder liegend in einem flachen Korb spülen. Dabei darauf achten, dass nicht zu dicht bestückt wird.

9.3.2 Nützliche Tipps

- Körbe nicht überladen, damit das Spülwasser alle verschmutzten Flächen erreicht.
- Besteck einweichen, bis es gespült wird.
- Zwischen den Gläsern einen Abstand einhalten, damit sie nicht aneinander scheuern. Dadurch werden Kratzer vermieden.
- Für hohe Gläser einen Korb mit entsprechender Einteilung wählen, damit die Gläser in einer stabilen Position gehalten werden.
- Gläser, Besteck und Geschirr nicht polieren. Keime und Bakterien befinden sich selbst im frischen Mehrzwecktuch.

9.3.3 Spülprogramm starten

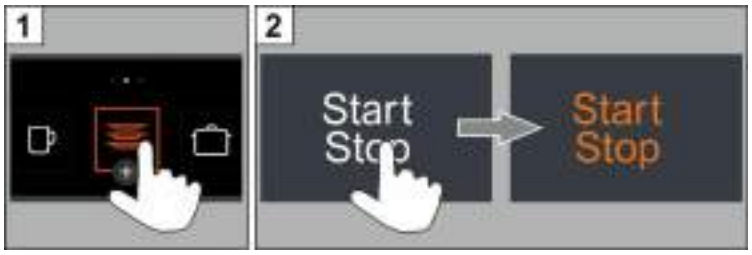

9.3.4 Programmende

Die Starttaste blinkt weiß, sobald das Programm beendet ist.

9.3.5 Spülprogramm wechseln

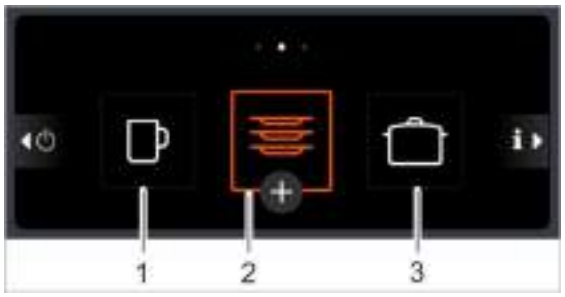

Programm 2 ist vorgewählt (orangefarbener Rahmen), sobald die Maschine betriebsbereit ist.
➢ Ein anderes Spülprogramm durch Drücken der Schaltfläche (1) oder (3) wählen.

9.3.6 Spülprogramm abbrechen

➢ Starttaste oder ⊗ drücken.

9.3.7 Tankwasser wechseln

Wenn das Tankwasser stark verschmutzt ist und das Spülergebnis schlechter wird, kann das Tankwasser gewechselt werden.

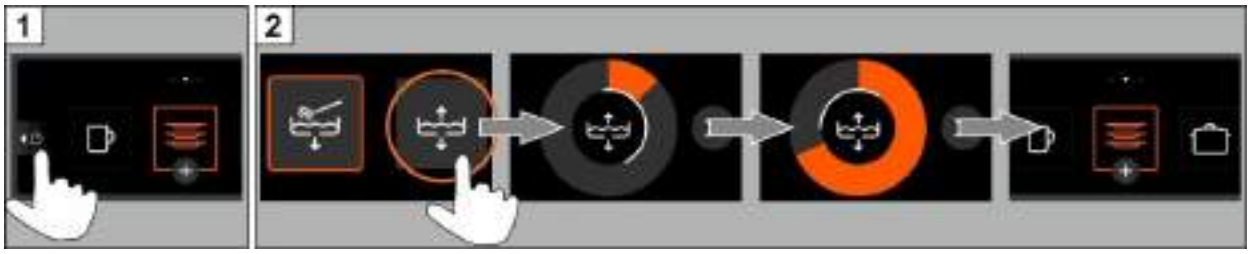

INFO Es dauert einige Minuten, bis die Maschine wieder betriebsbereit ist, da der Tank zunächst entleert und im Anschluss neu gefüllt wird.

9.3.8 Spülpausen

➢ Die Maschine in Spülpausen nicht ausschalten.
➢ Die Tür schließen, um ein Auskühlen zu verhindern.

9.4 Maschine ausschalten

Die Maschine am Ende des Arbeitstages mithilfe des geführten Selbstreinigungsprogramms (2) ausschalten, damit sie täglich gereinigt und entleert wird (▶ 11.1).

INFO Wenn Sie die Ein-/Ausschalttaste (1) verwenden, bleibt der Tank weiterhin gefüllt, wird jedoch nicht mehr auf Temperatur gehalten. Wenn die Temperatur bis zum nächsten Einschalten zu stark abfällt, wird die Maschine automatisch entleert und neu gefüllt.

10 Eingebauter Wasserenthärter (Option)

Durch die Enthärtung des Leitungswassers vermeidet man Kalkaufbau in der Maschine und auf dem Spülgut. Damit der eingebaute Wasserenthärter richtig funktioniert, muss der Salzbehälter mit Regeneriersalz gefüllt sein.

10.1 Anzeige von Salzmangel

Im Display erscheint ein Piktogramm, wenn der Salzbehälter leer ist und wieder nachgefüllt werden muss. Die Anzeige verschwindet nach dem Auffüllen des Salzbehälters, sobald man ca. 3 Spülgänge ausgeführt und sich ein Teil des nachgefüllten Salzes gelöst hat.

10.2 Regeneriersalz nachfüllen

Tipp Salzreste können sich negativ auf das Spülergebnis auswirken. Deshalb Regeneriersalz am besten vor dem Starten des Selbstreinigungsprogramms einfüllen.

Vorsicht

Mögliche Beschädigungsgefahr des Wasserenthärters
Chemikalien wie z. B. Reiniger oder Klarspüler führen unweigerlich zu Schäden am Wasserenthärter. Ausschließlich Regeneriersalz oder reines Siedesalz einfüllen.

Mögliche Funktionsstörung des Wasserenthärters
Keine anderen Salze (z. B. Speisesalz oder Auftausalz) einfüllen. Diese können wasserunlösliche Bestandteile enthalten. Ausschließlich feinkörniges Salz (max. 1–4 mm Korngröße) einfüllen.

INFO Salztabletten sind aufgrund ihrer Größe nicht geeignet.

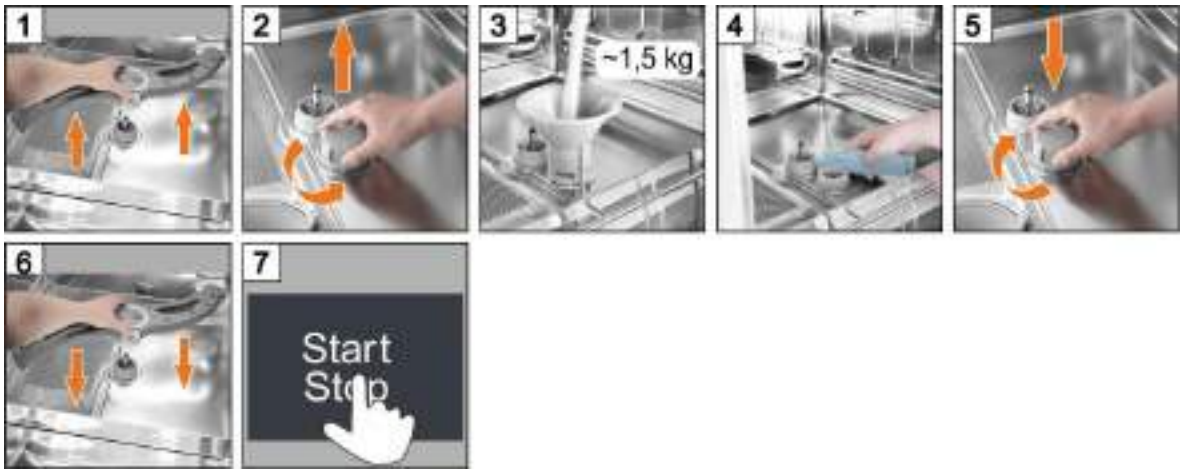

Vorsicht

Gefahr der Rostbildung im Einfüllbereich
Nach dem Einfüllen von Regeneriersalz einen Spülgang oder das Selbstreinigungsprogramm starten, um evtl. vorhandene Salzreste abzuspülen.

11 Wartung und Pflege

Warnung

- Spritzen Sie die Maschine und die unmittelbare Umgebung (Wände, Fußboden) nicht mit einem Wasserschlauch, Dampfstrahler oder Hochdruckreiniger ab.
- Achten Sie darauf, dass beim Reinigen des Fußbodens der Unterbau der Maschine nicht geflutet wird, um einen unkontrollierten Eintritt von Wasser zu verhindern.

Warnung

Tragen Sie Schutzkleidung und Schutzhandschuhe, bevor Sie Teile anfassen, die mit Spülwasser behaftet sind (Siebe, Spülfelder, ...).

11.1 Selbstreinigungsprogramm

Das Selbstreinigungsprogramm unterstützt Sie beim Reinigen des Maschineninnenraums am Ende des Arbeitstages.
Nach dem ersten Programmschritt wird das Selbstreinigungsprogramm unterbrochen und im Display wird ein Video mit weiteren Arbeitsschritten eingeblendet. Wenn Sie diese Arbeitsschritte nicht befolgen, wird das Selbstreinigungsprogramm nach 30 Sekunden automatisch fortgesetzt.

Programm abbrechen

➢ ⊗ drücken.

11.2 Innenraum reinigen

Vorsicht

Achten Sie darauf, dass im Maschineninnenraum keine rostenden Fremdkörper bleiben, durch die auch das Material "Edelstahl Rostfrei" anfangen könnte, zu rosten. Rostpartikel können von nicht rostfreiem Spülgut, von Reinigungshilfen, von beschädigten Drahtkörben oder von nicht rostgeschützten Wasserleitungen stammen.

Folgende Hilfsmittel dürfen **nicht** für die Reinigung verwendet werden:
- Hochdruckreiniger
- chlor- oder säurehaltige Reiniger
- metallhaltige Putzschwämme oder Drahtbürsten
- Scheuermittel oder kratzende Reinigungsmittel

➢ Verschmutzungen mit einer Bürste oder einem Lappen entfernen.

11.3 Spülfelder reinigen

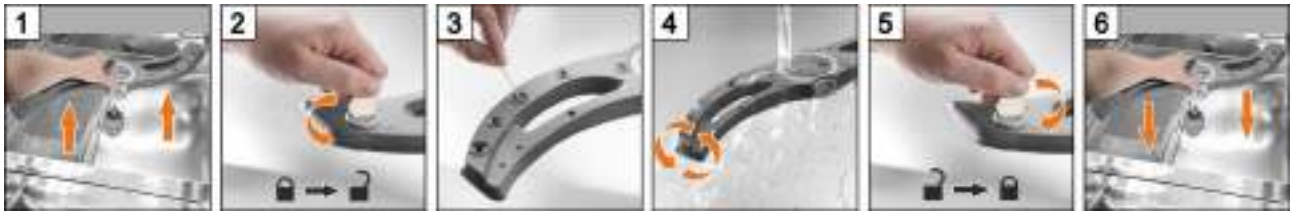

➢ Für das obere Spülfeld sinngemäß gleich verfahren.

11.4 Maschine außen reinigen

Warnung

- Spritzen Sie die Maschine und die unmittelbare Umgebung (Wände, Fußboden) nicht mit einem Wasserschlauch, Dampfstrahler oder Hochdruckreiniger ab.
- Achten Sie darauf, dass beim Reinigen des Fußbodens der Unterbau der Maschine nicht geflutet wird, um einen unkontrollierten Eintritt von Wasser zu verhindern.

➢ Display mit einem feuchten Tuch reinigen.
➢ Außenflächen mit Edelstahlreiniger und Edelstahlpflege reinigen.

11.5 Monatliche Reinigung

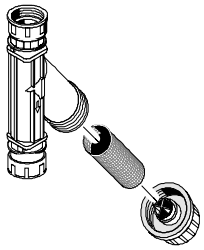

Schmutzfänger reinigen

➢ Bauseitige Wasserzufuhr schließen.
➢ Schmutzsieb im Schmutzfänger reinigen.

11.6 Entkalken

Wenn die Maschine mit Wasser hoher Härte ohne Wasseraufbereitung betrieben wird, ist in regelmäßigen Abständen eine Entkalkung notwendig (▶ 7.6).

12 Fehlerpiktogramme

Fehler werden in Form von Piktogrammen angezeigt. Bei vielen Fehlern ist Spülen weiterhin möglich, das Spülergebnis ist jedoch beeinträchtigt. Den Fehler daher schnellstmöglich beheben.

Wenn Sie den Fehler nicht selber beheben können:
➢ Einen autorisierten Servicetechniker beauftragen.

	Ursache / Bedeutung	Abhilfe
	Klarspülermangel	Eingebaute Vorratsbehälter auffüllen oder Kanister austauschen. Dosiergerät entlüften (▶ 6.3.2).
	Reinigermangel	
	Oberes Spülfeld blockiert	Blockierung entfernen und Programm erneut starten.
	Unteres Spülfeld blockiert	
	Maschine mit eingebautem Enthärter: Salzmangel	Salzbehälter mit Regeneriersalz füllen (▶ 10.2).
	Maschine mit externer TE-Patrone: TE-Patrone erschöpft	TE-Patrone austauschen. Wasserrückwärtszähler zurücksetzen (PIN-Menü ▶ 7.12).
	Maschine mit externer VE-Patrone: VE-Patrone erschöpft	Harz der VE-Patrone durch einen autorisierten Servicetechniker austauschen lassen. Wasserrückwärtszähler zurücksetzen (PIN-Menü ▶ 7.12).
	Tür wurde zu einem unzulässigen Zeitpunkt geöffnet (z. B. während des Spülens)	Tür schließen und Programm erneut starten.
	Wassermangel	Bauseitige Wasserzufuhr öffnen.
		Schmutzfänger von einem Servicetechniker reinigen oder einen neuen Schmutzfänger einbauen lassen.
		Magnetventil von einem autorisierten Servicetechniker reparieren lassen.
	Energieoptimierung aktiv	Warten, bis die bauseitige Anlage zur Energieoptimierung abschaltet.
	Serviceintervall abgelaufen	Einen autorisierten Servicetechniker kontaktieren.
	Flächensieb verstopft	Siebzylinder und Flächensieb entnehmen, reinigen und wieder einsetzen.
	Verkalkung prüfen	Entkalkungsprogramm starten (PIN-Menü ▶ 7.6).
	Unterschiedlich	Piktogramm antippen und Fehlercode notieren. Einen autorisierten Servicetechniker kontaktieren.

INFO Durch Antippen des Piktogramms erscheinen zusätzliche Informationen im Display.

Wenn ein schwerer Fehler anliegt, ist Spülen nicht mehr möglich und es erscheint ein roter Balken am oberen Displayrand:

Fehlercode aufrufen

12.1 Schlechtes Spülergebnis

	Mögliche Ursache	Abhilfe
Spülgut wird nicht sauber	keine oder zu geringe Reinigerdosierung	Dosiermenge laut Herstellerangabe einstellen (▶ 7.4).
		Dosierschlauch prüfen (Knick, Bruch, ...) Kanister austauschen, falls leer.
	Spülgut falsch einsortiert	Spülgut nicht übereinander stapeln (▶ 9.3.1).
	Düsen der Spülfelder verstopft	Spülfelder ausbauen und Düsen reinigen (▶ 11.3).
	zu niedrige Temperaturen	Temperaturen prüfen (▶ 6.3.1).
	Tankwasser zu stark verschmutzt	Tankwasserwechselprogramm starten (▶ 9.3.7)
Beläge auf dem Spülgut	bei Kalkbelägen: zu hartes Wasser	Externe Wasseraufbereitung prüfen. Grundreinigung durchführen.
	bei Stärkebelägen: Temperatur der manuellen Vorreinigung höher als 30 °C	Temperatur der manuellen Vorreinigung reduzieren.
Spülgut trocknet nicht von alleine	keine oder zu geringe Klarspülerdosierung	Dosiermenge laut Herstellerangabe einstellen (▶ 7.4).
		Dosierschlauch prüfen (Knick, Bruch, ...) Kanister austauschen, falls leer.
	Nachspültemperatur zu niedrig	Einen autorisierten Servicetechniker beauftragen.

INFO Die Wasserqualität wirkt sich auf das Spül- und Trocknungsergebnis aus. Deshalb empfehlen wir ab einer Gesamthärte von mehr als 3° dH (0,53 mmol/l), die Maschine mit enthärtetem Wasser zu versorgen.

12.2 Wartung durch Kundendienst

Wir empfehlen, die Maschine mindestens einmal jährlich von einem autorisierten Servicetechniker warten und dabei Bauteile, die verschleißen oder altern können, kontrollieren und falls nötig austauschen zu lassen. Für Reparaturen und den Ersatz von Verschleißteilen müssen Original-Ersatzteile verwendet werden.

Verschleißteile sind z. B.:
- Dosierschläuche
- Türdichtung
- Zulaufwasserschlauch

Serviceintervall

In der Steuerung der Maschine ist festgelegt, nach wie vielen Betriebsstunden oder Spülzyklen das Piktogramm für den Service angezeigt wird.

INFO Ab Werk ist diese Funktion deaktiviert. Auf Wunsch kann der Servicetechniker diese Funktion aktivieren.

13 Maschine für längere Betriebspausen außer Betrieb nehmen

Gehen Sie wie folgt vor, falls Sie die Maschine für längere Zeit (Betriebsferien, Saisonbetrieb) außer Betrieb nehmen.
- ➢ Maschine über das Selbstreinigungsprogramm entleeren (▶ 11.1).
- ➢ Maschine reinigen (▶ 11.2, 11.3, 11.4).
- ➢ Tür in Rastposition geöffnet lassen.
- ➢ Bauseitige Wasserzufuhr schließen.
- ➢ Bauseitigen Netztrennschalter ausschalten.

Falls die Maschine in einem Raum steht, der nicht frostsicher ist:
- ➢ Einen autorisierten Servicetechniker beauftragen, die Maschine frostfest zu machen.

14 Maschine nach Betriebspausen wieder in Betrieb nehmen

- ➢ Bauseitige Wasserzufuhr öffnen.
- ➢ Bauseitigen Netztrennschalter einschalten.
- ➢ Tür schließen.
- ➢ Maschine einschalten.

Falls die Maschine in einem Raum stand, der nicht frostsicher war:
Nach längeren Betriebspausen muss die Maschine vollständig aufgetaut sein (mind. 24 Stunden bei 25 °C).
Wenn diese Bedingung erfüllt ist:
- ➢ Einen autorisierten Servicetechniker beauftragen, die Maschine wieder in Betrieb zu nehmen.

15 Maschine aufstellen

Der Aufstellort muss frostgeschützt sein, damit Wasser führende Systeme nicht einfrieren.

- Maschine mithilfe einer Wasserwaage waagerecht ausrichten.
- Bodenunebenheiten mithilfe der höhenverstellbaren Maschinenfüße ausgleichen.

16 Maschine anschließen

Warnung

Die Maschine und die zugehörigen Zusatzgeräte müssen durch einen zugelassenen Fachbetrieb gemäß den örtlich geltenden Normen und Vorschriften angeschlossen werden.

16.1 Position der Anschlüsse an der Maschine

PTD 701 PTD 702, PTD 703, PTD 704

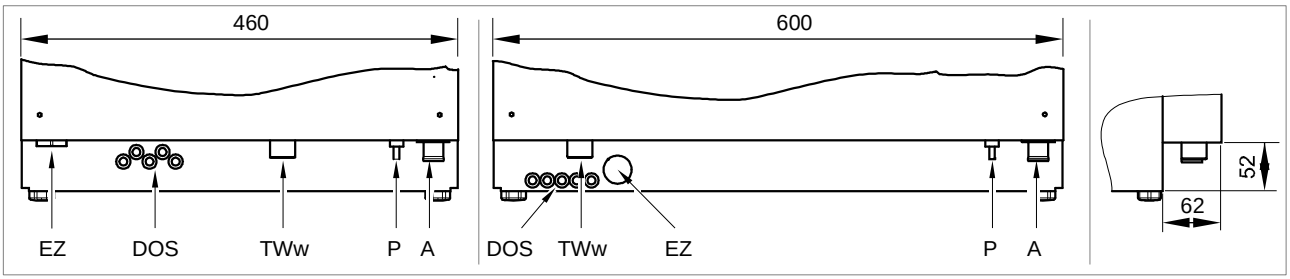

Ansicht von hinten Ansicht von rechts

EZ	Einführung für Netzanschlussleitung
DOS	Einführung für Schläuche (Reiniger / Klarspüler) und Kabel
TWw	Frischwasseranschluss (G ¾“, Außengewinde)
P	Anschluss für bauseitiges Potentialausgleichssystem
A	Abwasseranschluss; Ablaufpumpe eingebaut

16.2 Zubehör

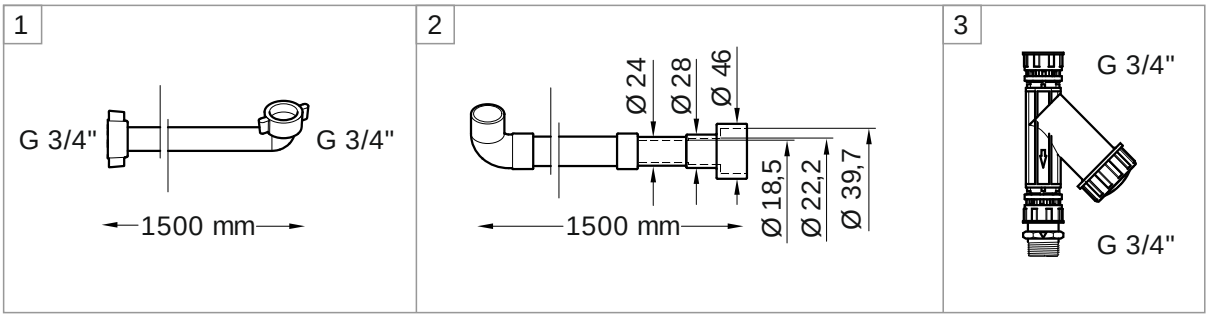

1	flexibler Zulaufschlauch	an Punkt TWw anschließen
2	flexibler Ablaufschlauch	an Punkt A anschließen
3	Schmutzfänger	zwischen Wasserzufuhr und Zulaufschlauch einbauen

16.3 Installationsplan

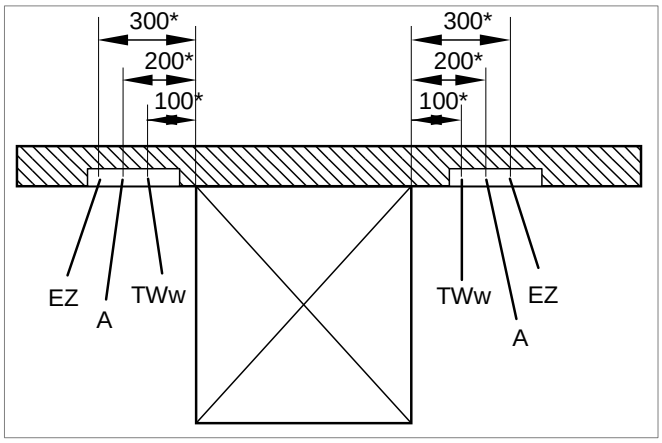

WICHTIG
Die Anschlüsse links oder rechts neben der Maschine vorsehen.
Die genauen Maße unter Berücksichtigung der örtlichen Gegebenheiten festlegen.

EZ	Elektroanschluss
A	Abwasseranschluss
TWw	Frischwasseranschluss

16.4 Wasseranschluss

Die wassertechnische Sicherheit ist gemäß DIN EN 61770 ausgeführt. Die Maschine kann ohne Zwischenschaltung einer weiteren Sicherheitseinrichtung mit der Frischwasserleitung verbunden werden.

Frischwasseranschluss (G ¾“ Außengewinde)

Position	ca. 400 mm über fertigem Fußboden neben der Maschine		
Wasserqualität	Das Frischwasser muss in mikrobiologischer Hinsicht Trinkwasserqualität besitzen		
Zulaufwassertemperatur	Standard	max. 60 °C	
	PTD 701 AE RO, PTD 702 AE RO	max. 35 °C	
Wasserhärte		Maschinen ohne eingebauten Enthärter	Maschinen mit eingebautem Enthärter
	Standard	≤ 3 °dH (3,8 °e / 5,34°TH / 0,54 mmol/l) Empfehlung, damit die Maschine nicht verkalkt.	≤ 31 °dH (37,6 °e / 53,4°TH / 5,35 mmol/l)
	PTD 701 AE RO, PTD 702 AE RO	≤ 35 °dH (43,9 °e; 62,3 °TH; 6,3 mmol/l)	—
Mindestfließdruck	Standard	100 kPa (1,0 bar)	
	PTD 701 AE RO PTD 702 AE RO	140 kPa (1,4 bar)	
Maximaler Eingangsdruck (Staudruck)	600 kPa (6,0 bar)		
Durchflussmenge	Standard	mind. 4 l/min	
	PTD 701 AE RO, PTD 702 AE RO	mind. 4 l/min	

Abwasseranschluss

Position	max. 600 mm über fertigem Fußboden neben der Maschine
Ausführung	Siphon bauseitig

16.5 Zulaufschlauch anschließen

Vorsicht

Alte, vorhandene Schläuche dürfen nicht wieder verwendet werden.
Der Zulaufschlauch darf nicht gekürzt oder beschädigt werden.
Den Zulaufschlauch beim Verlegen nicht abknicken.

Der Zulaufschlauch und der Schmutzfänger befinden sich in der Maschine.

INFO Der Schmutzfänger verhindert, dass Partikel aus der Wasserzuleitung in die Maschine gelangen und Fremdrost auf dem Spülgut und in der Maschine verursachen.

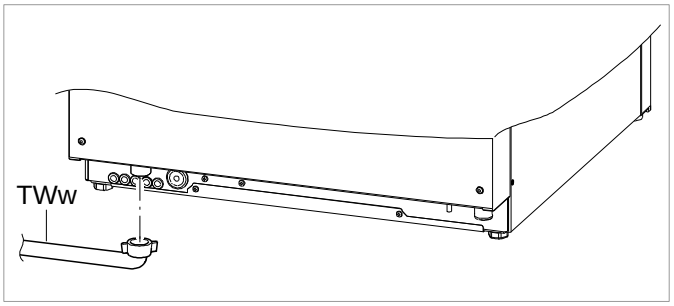

Ansicht von hinten

- Zulaufschlauch (TWw) an der Maschine anschließen.
- Schmutzfänger an der bauseitigen Wasserzufuhr anschließen.
- Zulaufschlauch am Schmutzfänger anschließen.
- Wasserzufuhr öffnen und prüfen, ob die Anschlüsse dicht sind.

16.6 Ablaufschlauch anschließen

Vorsicht

Der Schlauch darf nicht gekürzt oder beschädigt werden.
Den Schlauch beim Verlegen nicht abknicken.

Der Ablaufschlauch befindet sich in der Maschine.

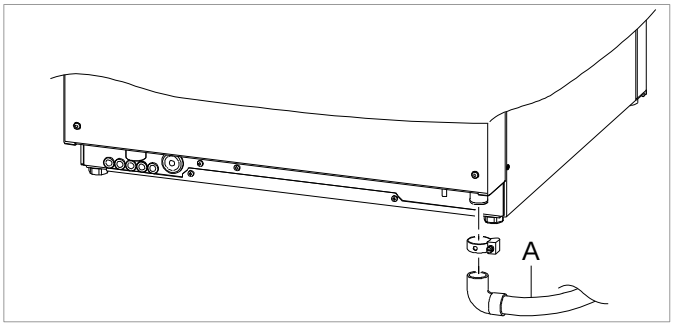

Ansicht von hinten

- Ablaufschlauch (A) an der Maschine anschließen.
- Ablaufschlauch am bauseitigen Wasserablauf anschließen.

16.7 Elektroanschluss

Gefahr

Lebensgefahr wegen Bauteilen, die unter Netzspannung stehen!
- Die Maschine und die zugehörigen Zusatzgeräte müssen durch einen vom zuständigen Energieversorger zugelassenen Fachbetrieb des Elektrohandwerks gemäß den örtlich geltenden Normen und Vorschriften angeschlossen werden.
- Trennen Sie bei Installations- und Wartungsarbeiten sowie Reparaturen die Maschine vom Netz. Prüfen Sie die Spannungsfreiheit.

- Die elektrische Sicherheit dieser Maschine ist nur dann gewährleistet, wenn sie an ein vorschriftsmäßig installiertes Schutzleitersystem angeschlossen wird. Es ist sehr wichtig, dass diese grundlegende Sicherheitsvoraussetzung geprüft und im Zweifelsfall die Hausinstallation durch eine Fachkraft überprüft wird.
- Der Stromlaufplan muss beachtet werden.
- Die Maschine darf nur mit den auf dem Typenschild angegebenen Spannungen und Frequenzen betrieben werden.
- Maschinen, die ohne Netzstecker ausgeliefert werden, müssen vorrangig fest angeschlossen werden.
- Wenn die Maschine fest (ohne Stecker) angeschlossen wird, muss ein Netztrennschalter mit allpoliger Trennung vom Netz installiert werden. Der Netztrennschalter muss eine Kontaktöffnungsweite von mindestens 3 mm aufweisen, sowie in der Nullstellung abschließbar sein.
- Der Elektroanschluss muss als separat abgesicherter Stromkreis mit trägen Sicherungen oder Sicherungsautomaten abgesichert werden. Die Absicherung ist vom Gesamtanschlusswert der Maschine abhängig. Der Gesamtanschlusswert ist auf dem Typenschild der Maschine eingetragen.
- Zusätzliche Empfehlung: Bauen Sie in die elektrische Zuleitung einen allstromsensitiven Fehlerstrom-Schutzschalter der Klasse B mit einem Auslösestrom von 30 mA (DIN VDE 0664) ein, da sich in der Maschine ein Frequenzumrichter befindet.
- Maschinen, die ab Werk mit Netzanschlussleitung und Schuko-Stecker (1phasig) oder CEE-Stecker (3phasig) ausgestattet sind, dürfen nur an das auf dem Typenschild angegebene Stromnetz angeschlossen werden.

Für Geräte mit einem Bemessungs-Leiterstrom > 16 A gilt der folgende Hinweis:
Dieses Gerät stimmt mit IEC 61000-3-12 unter der Voraussetzung überein, dass die Kurzschlussleistung S_{sc} am Anschlusspunkt der Kundenanlage mit dem öffentlichen Netz größer oder gleich 1,57 MVA (R_{sce} = 120) ist.
Es liegt in der Verantwortung des Installateurs oder Betreibers des Gerätes, sicherzustellen, falls erforderlich, nach Rücksprache mit dem Netzbetreiber, dass dieses Gerät nur an einem Anschlusspunkt mit einer Kurzschlussleistung von 1,57 MVA oder mehr angeschlossen wird.

Potentialausgleich herstellen

➢ Maschine in das bauseitige Potentialausgleichssystem einbinden (Position der Anschlussschraube ▶ 16.1).

Netzanschlussleitung anschließen

Anforderungen an die Netzanschlussleitung:
- Kabel vom Typ H07 RN-F oder ein gleichwertiges
- Querschnitt und Anzahl der Adern passend zur Spannung, Absicherung und zum Gesamtanschlusswert

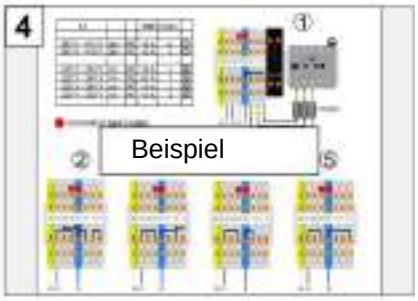

4
- Anschlussschema beachten.
  Das Anschlussschema ist auf der Rückseite der Trennwand zum Elektroinstallationsraum aufgeklebt.

5
- Adern der Netzanschlussleitung gemäß Anschlussschema anschließen.
- Brücken gemäß Anschlussschema stecken. Brücken mit einem Schraubenzieher fest eindrücken.

6
- Verriegelung (P545) im Rahmen der menügeführten Inbetriebnahme einstellen.

17 Externe Dosiergeräte

Anstatt der eingebauten Dosiergeräte können auch externe Dosiergeräte verwendet werden.

17.1 Anschlusspunkte

Gefahr

Lebensgefahr wegen Bauteilen, die unter Netzspannung stehen!
Lassen Sie die Dosiergeräte durch einen autorisierten Servicetechniker montieren und in Betrieb nehmen.

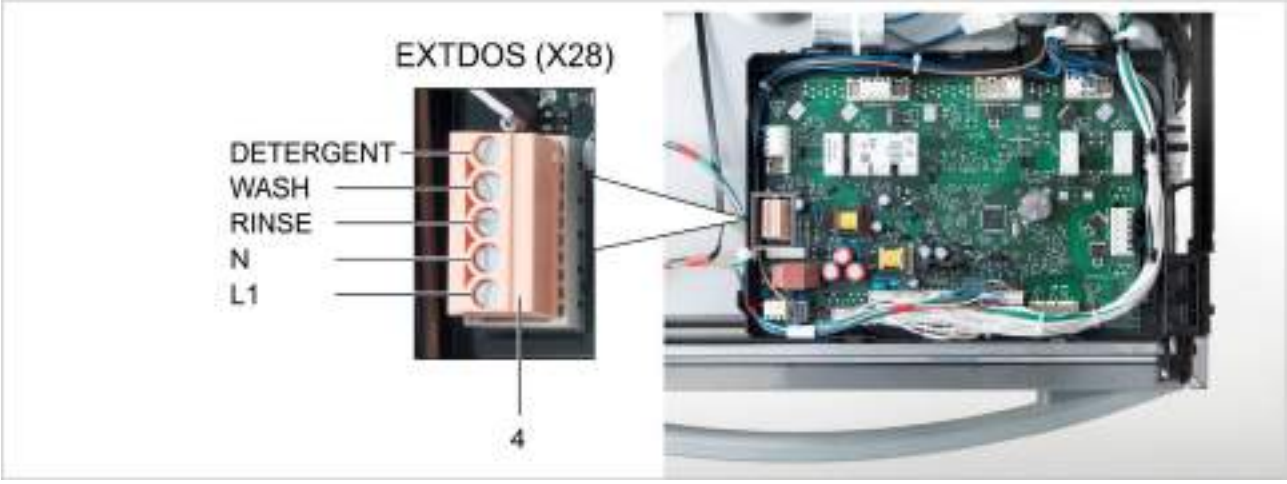

Pos.	Bezeichnung
1	Einführungen für Schläuche und Kabel
2	Dosierstelle Reiniger
3	Dosierstelle Klarspüler
4	Übergabeleiste mit rotem Stecker für den Anschluss externer Dosiergeräte

17.2 Elektrischer Anschluss

Vorsicht

Beim Anschluss eines externen Dosiergerätes an der Steuerplatine darf kein Kurzschluss entstehen. Durch einen Kurzschluss kann die Steuerplatine zerstört werden.
Nur externe Dosiergeräte mit eigener Absicherung anschließen.

WICHTIG maximale Stromentnahme an der Übergabeleiste: 0,5 A.

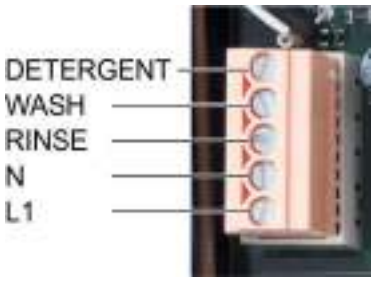

- Externe Dosiergeräte am 5-poligen Stecker anschließen.
- Übergabeleiste programmieren (▶ 17.3).

Klemme	Signalbezeichnung
N	Neutralleiter / Phase 2
L1	Phase 1 / Dauerspannung

Klemme	Spannung liegt an	Bedingung	Einschränkung
DETERGENT	Während Maschine füllt	a), b)	
	Parallel zum Magnetventil (O7) – Während Maschine füllt – Während der Nachspülung	a)	c)
WASH	Parallel zur Spülpumpe	a)	c), d), e)
RINSE	Parallel zur Nachspülpumpe (O12)	a)	c), d), e)
	Parallel zum Magnetventil (O7) – Während Maschine füllt – Während der Nachspülung	a)	c)

a) Haube / Tür geschlossen
b) Mindestwasserstand im Tank
c) nicht im Selbstreinigungsprogramm
d) nicht während die Maschine gefüllt wird
e) nicht im Entkalkungs- und Grundreinigungsprogramm

17.3 Übergabeleiste programmieren

Menü aufrufen

Einstellmöglichkeiten

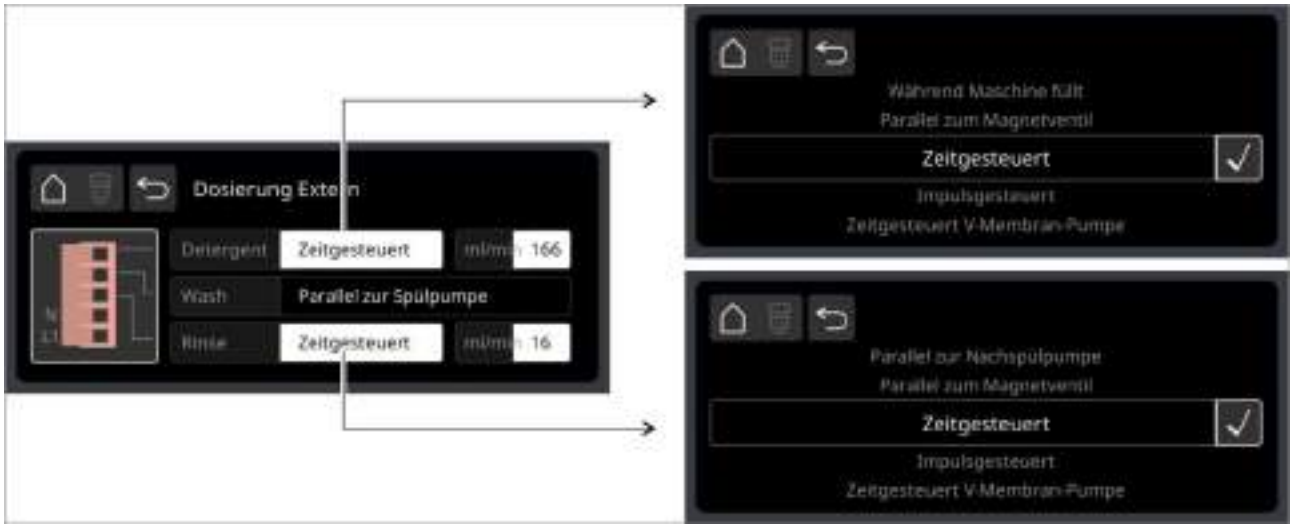

Klemme	Einstellungen	Verwendung
Deter-gent	Während Maschine füllt	Für Dosiergeräte, die nicht von Miele sind
	Parallel zum Magnetventil	
	Zeitgesteuert	Für Schlauchpumpen mit fester Förderleistung (z. B. ESP 166, ESP 166C, SP 166Z)
	Impulsgesteuert	Eingebautes Dosiergerät Fluidos DT
	Zeitgesteuert V-Membran-Pumpe	Nicht belegt
Wash	Parallel zur Spülpumpe	Für Dosiergeräte, die nicht von Miele sind
Rinse	Parallel zur Nachspülpumpe	Für Dosiergeräte, die nicht von Miele sind
	Parallel zum Magnetventil	
	Zeitgesteuert	Für Schlauchpumpen mit fester Förderleistung (z. B. SP 16K)
	Impulsgesteuert	Eingebautes Dosiergerät Fluidos DB
	Zeitgesteuert V-Membran-Pumpe	Nicht belegt

17.4 Beispiele

Anschluss eines externen Reinigerdosiergerätes

1 Schlauchpumpe mit Zeitrelais und fester Förderleistung
- An Klemme „**WASH**“ anschließen.
- Zeitrelais am Dosiergerät einstellen.

2 Schlauchpumpe mit einstellbarer Förderleistung
- An Klemme „**DETERGENT**“ anschließen.
- Übergabeleiste programmieren (▶ 17.3): **Parallel zum Magnetventil**
- Förderleistung (ml/min) am Dosiergerät einstellen.

3 Schlauchpumpe mit fester Förderleistung (z. B. ESP 166, ESP 166C, SP 166Z)
- An Klemme „**DETERGENT**“ anschließen.
- Übergabeleiste programmieren (▶ 17.3): **Zeitgesteuert**.
- Förderleistung am Display einstellen (▶ 17.3).
- Beide Potentiometer auf Maximal einstellen.
- Dosiermenge an der Maschine einstellen.

Anschluss eines externen Klarspülerdosiergerätes

1 Schlauchpumpe mit einstellbarer Förderleistung
- An Klemme „**RINSE**“ anschließen.
- Übergabeleiste programmieren (▶ 17.3): **Parallel zum Nachspülpume**.
- Förderleistung (ml/min) am Dosiergerät einstellen.

2 Schlauchpumpe mit fester Förderleistung (z. B. ESP 166, ESP 166C, SP 166Z)
- An Klemme „**RINSE**“ anschließen.
- Übergabeleiste programmieren (▶ 17.3): **Zeitgesteuert**.
- Förderleistung (ml/min) am Display einstellen (▶ 17.3).
- Potentiometer auf Maximal einstellen.
- Dosiermenge an der Maschine einstellen.

18 Technische Daten

Allgemein

Spannung	siehe Typenschild
Gesamtanschlusswert	
Zulaufwassertemperatur	▶ 16.4
Mindestfließdruck	
Maximaler Eingangsdruck (Staudruck)	600 kPa (6,0 bar)

Betriebsbedingungen

Betriebstemperatur	0 - 40 °C
Relative Luftfeuchtigkeit	< 95 %
Lagertemperatur	> -25 °C
Maximale Höhe des Aufstellortes über dem Meeresspiegel	2000 m

Abmessungen

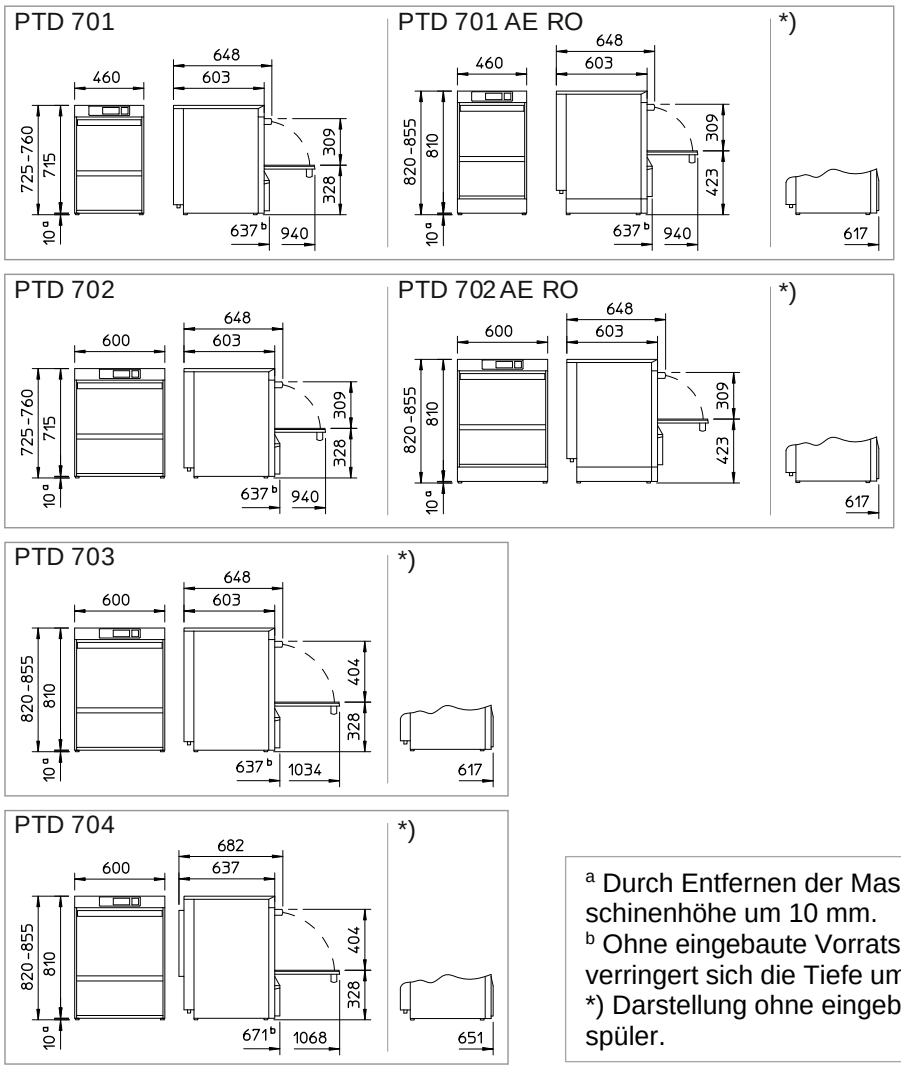

[a] Durch Entfernen der Maschinenfüße verringert sich die Maschinenhöhe um 10 mm.
[b] Ohne eingebaute Vorratsbehälter für Reiniger und Klarspüler verringert sich die Tiefe um 20 mm.
*) Darstellung ohne eingebaute Behälter für Reiniger und Klarspüler.

19 Emissionen

Geräusch

Arbeitsplatzbezogener Emissionsschalldruckpegel L_{pA}	max. 55 dB
Messunsicherheit K_{pA}	2,5 dB

Abluft

Beachten Sie die VDI-Richtlinie 2052 bei der Auslegung der Be- und Entlüftungsanlage.

20 Entsorgung

Setzen Sie sich mit Ihrem Händler in Verbindung, damit die in der Maschine enthaltenen Materialien möglichst wieder dem Materialkreislauf zugeführt werden können.

89014383-00; 2018-08; Änderungen vorbehalten

Operating instructions

PTD 701 / PTD 702 / PTD 703 / PTD 704
(translation of the original German operating instructions)

Contents

1 About this manual ---- 44
2 Intended use ---- 44
2.1 Improper use ---- 44
3 Safety notes ---- 45
3.1 General safety notes ---- 45
3.2 Electrical safety ---- 45
3.3 Maintenance and repair work ---- 45
4 Before working with the machine ---- 46
5 Machine description ---- 46
5.1 Overview ---- 46
5.2 Mode of operation ---- 46
5.3 Customer-specific modifications ---- 47
6 General operation ---- 48
6.1 Display ---- 48
6.2 Start button ---- 48
6.3 Menu levels ---- 48
6.4 Washing programmes ---- 52
6.5 Additional programmes ---- 52
7 Chef's PIN menu ---- 53
7.1 Hygiene logbook ---- 54
7.2 Operating data ---- 54
7.3 Water hardness ---- 54
7.4 Dosing ---- 55
7.5 Timer ---- 56
7.6 Descaling ---- 58
7.7 Brightness ---- 59
7.8 Sounds ---- 59
7.9 Date / time ---- 60
7.10 Language ---- 60
7.11 Units ---- 60
7.12 Water back-flow counter ---- 61
8 Rinse aid and detergent ---- 62
8.1 Changing the chemical product (rinse aid or detergent) ---- 62
8.2 Rinse aid ---- 63
8.3 Detergent ---- 63
8.4 Priming the dosing devices ---- 65
9 Operation ---- 65
9.1 Before switching on the machine ---- 65
9.2 Switching on the machine ---- 65
9.3 Washing ---- 66
9.4 Switching the machine off ---- 67
10 Integral water softener (optional) ---- 68
10.1 Display of lack of salt ---- 68
10.2 Refilling the regeneration salt ---- 68
11 Servicing and maintenance ---- 69
11.1 Self-cleaning programme ---- 69
11.2 Cleaning the interior ---- 70
11.3 Cleaning the wash fields ---- 70
11.4 Cleaning the outside of the machine ---- 70
11.5 Monthly cleaning ---- 70
11.6 Descaling ---- 70
12 Error pictograms ---- 71
12.1 Poor wash result ---- 72
12.2 Maintenance by the customer service department ---- 73
13 Taking the machine out of operation for long periods of disuse ---- 73
14 Putting the machine back into service after a long period of disuse ---- 73
15 Installing the machine ---- 74
16 Connecting the machine ---- 74
16.1 Location of connections on the machine ---- 74
16.2 Accessories ---- 74
16.3 Installation diagram ---- 75
16.4 Water connection ---- 75
16.5 Connecting the inlet hose ---- 76
16.6 Connecting the drain hose ---- 77
16.7 Electrical connection ---- 77
17 External dosing devices ---- 79
17.1 Terminals ---- 79
17.2 Electrical connection ---- 80
17.3 Programming the transfer strip ---- 81
17.4 Examples ---- 82
18 Technical data ---- 83
19 Emissions ---- 83
20 Disposal ---- 83

1 About this manual

These operating instructions will give you a quick overview of the main functions and safe operation of your warewasher. Keep the operating instructions accessible. On our website you can find the operating instructions in electronic form too:
UK: miele.co.uk/pro/manuals
Australia and New Zealand: miele.com.au/pro/manuals

Please note carefully the safety notes listed here (▶ 3).

The following symbols are used in these instructions:

Symbol	Meaning
Danger	Warning against potential serious or fatal injuries to persons if the precautionary measures described are not taken.
Warning	Warning against potential minor injuries to persons or material damage if the precautionary measures described are not taken.
Caution	Warning against possible defects or damage of the product if the precautionary measures described are not followed.
	Carefully read through the safety notes and operating instructions in this manual before working with this machine.
IMPORTANT	Important information is provided here.
INFO	Useful information is given here.
➢	This symbol indicates instructions.
⇨	This symbol indicates the results of your actions.
–	This symbol indicates itemisations.
▶	This symbol refers to a chapter with more detailed information.

2 Intended use

- This warewasher is a technical device for commercial use and is not intended for private use.
- Use the warewasher only for washing dishes, pots, trays, cutlery and glasses for gastronomic and similar use.
- Always operate the warewasher only as described in these operating instructions.

2.1 Improper use

- The water in the warewasher may not be used as drinking water.
- Children must not play with the machine.
- Do not carry out a wash without a wash rack.
- Do not make any changes, additions or modifications to the machine without the approval of the manufacturer.
- Miele assumes no liability for any damage caused by improper use of the warewasher.

3 Safety notes

Miele assumes no liability or warranty in the event of non-compliance with these safety and operating instructions.

3.1 General safety notes

- Read the safety notes and operating instructions carefully.
- Retain the quick guide for future reference.
- Only use the warewasher after you have read and understood the quick guide and the safety notes.
- Ask the Miele Customer Service Department to provide information about the operation and functioning of the warewasher.
- Train the operating personnel appropriately regarding handling the machine and refer them to the safety notes. Repeat the training sessions at regular intervals to prevent accidents.
- Do not climb or sit on the opened hinged door.
- Operate this machine only when it is in perfect condition.
- A damaged or leaking machine may endanger your safety. In the event of defects, switch off the machine immediately. Switch the machine on again only when the defect has been remedied. Switch off the on-site mains switch. Only then is the machine completely disconnected from the electricity supply.
- Contact your installer or electrician if the on-site water or electricity supply is the cause of a malfunction.
- If another fault occurs, notify an authorised service technician or your dealer.
- At the end of the working day, close the on-site water tap.
- At the end of the working day, switch off the on-site mains disconnector.

3.2 Electrical safety

- The electrical safety of this machine is guaranteed only if it is connected to a correctly installed protective circuit and a residual current circuit breaker. It is crucial that these basic safety requirements are tested and, in case of doubt, have the on-site installation checked by a qualified electrician.
  Miele cannot be held responsible for damage caused by a missing or defectice protective conductor (e.g. electrical shock).
- Do not open any machine covers or machine parts if doing so requires tools. There is a risk of electric shock.
- For your safety, test the on-site residual current circuit breaker (FI) regularly by pressing the test button.

3.3 Maintenance and repair work

- Maintenance work and repairs may only be carried out by authorised Miele service technicians. Improper maintenance or repairs may cause significant danger to the user, for which Miele is not liable.
- When carrying out installation and maintenance work, unplug the machine from the mains supply. Electrical elements of the machine contain voltage until disconnected from the mains supply.
- Only original Miele spare parts may be used for maintenance and repairs. If original spare parts are not used, the warranty is invalidated.
- If the mains cable of this machine is damaged, it must be replaced by Miele or its Customer Service or another qualified person in order to prevent hazards. The mains cable must be an H07 RN-F type or equivalent.

4 Before working with the machine

- Have the machine commissioned by an authorised service technician or your dealer.
- Have the machine connected according to local standards and regulations by authorised technicians (water, waste water, electrical system).
- After connecting the water and the power supplies properly, contact the relevant Miele Customer Service Department or your dealer for machine commissioning. Ensure that you and operating personnel are trained in the operation of the machine.

5 Machine description

5.1 Overview

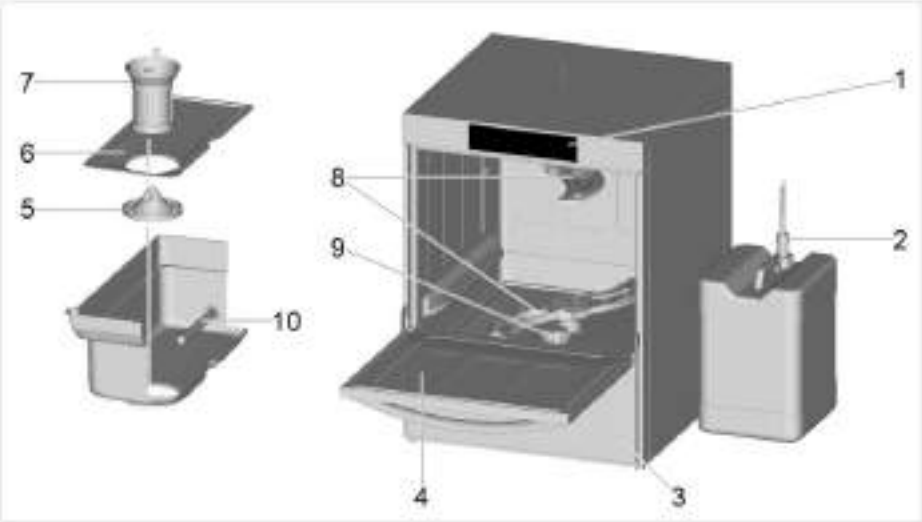

Item	Description
1	Display
2	Suction tube (optional)
3	Integral storage tank for rinse aid and detergent (optional)
4	Door
5	Filter base
6	Strainer
7	Filter cylinder
8	Wash field
9	Integral water softener (optional)
10	Tank heating element

5.2 Mode of operation

After the machine is switched on, the boiler and the tank are filled and heated up to the operating temperature. Once the required temperatures are reached, the machine is ready for use.
The machine is fully automatic with programmes consisting of three steps: Wash, Drain and Rinse.

5.3 Customer-specific modifications

The machine controls, within certain limits, can be adapted to individual needs.

Examples

- Adjusting the washing pressure to the items being washed
- Lengthening or shortening programme run times
- Hiding washing programmes

➢ Contact an authorised service technician to make any changes.

You can make the following adjustments yourself:

- Deactivate audio alerts

➢ Proceed in accordance with chapter 7.

6 General operation

6.1 Display

Operating the display is similar to operating the display of a smartphone. The display responds to light touches. Therefore, only operate the display with your fingers; do not use any sharp objects.
INFO The display and start button can also be operated with wet hands or rubber gloves.

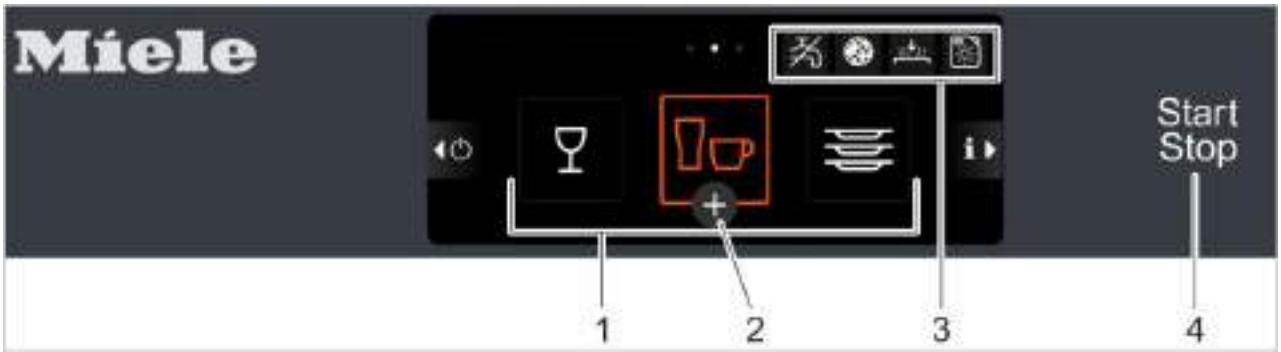

Item	Description
1	Standard washing programmes
2	Selection of additional programmes
3	Display area of error pictograms
4	Start button

Screen saver

The display is dimmed if it is not used for a long time. Rinsing can also be carried out when the display is darkened.

6.2 Start button

The colours have the following meanings:

Colour	Meaning
Not lit	Machine is switched off.
Orange	Machine is filling and heating up.
White	Machine is ready for use.
Orange	Washing programme is running.
Flashing white	Washing programme has ended; door has not yet been opened.
Red	The machine no longer washes because there is a serious error.

6.3 Menu levels

Operating personnel have access to the following 3 levels:
- Main level (▶ 6.3.1)
- ‘dishwashing staff’ menu level (▶ 6.3.2)
- Chef’s PIN menu (▶ 7)

6.3.1 Main level

The main level appears automatically with image B when the machine is ready for operation.

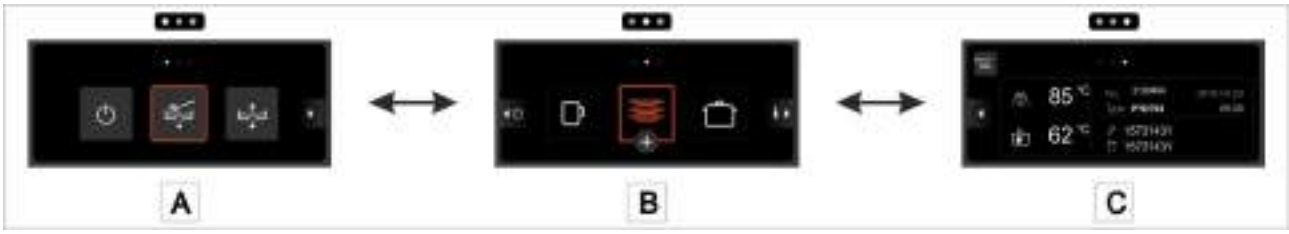

Image	Functions	
A		Switching off (▶ 9.4)
		Self-cleaning programme (▶ 11.1)
		Tank water exchange programme (▶ 9.3.7)
B	Standard washing programmes (▶ 6.4) Additional programmes (▶ 6.5)	
C	Info display	

Info display

Item	Description
1	Current final rinse temperature
2	Current tank temperature
3	Machine serial number
4	Machine model
5	Telephone number for the service technician and chemical supplier
6	Date / time
7	Display area for error pictograms
8	Access for dishwashing staff menu level / to the PIN menu

6.3.2 Dishwashing staff menu level

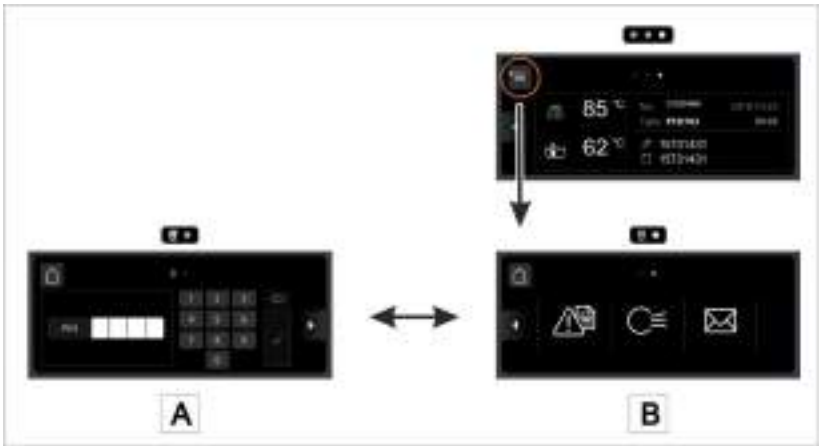

Image	Functions	
A	Access to the chef's PIN menu (▶ 7)	
B		Errors
		Priming
		Addresses

Errors

Current	Current errors
History	Rectified errors

➢ Tap the fault message.
⇨ A detailed fault message appears.

Priming

Dosing devices must be primed if air gets into the dosing hose. This is the case when the storage tank is not refilled in time or the containers are not replaced in time.

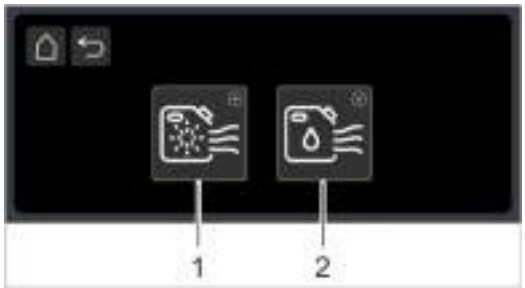

	Rinse aid dosing device
	Detergent dosing device

➢ Press and hold button 1 or 2 until the dosing device is primed.

Addresses

	Supplier for rinse aid, detergent, etc.
	Service technician

6.4 Washing programmes

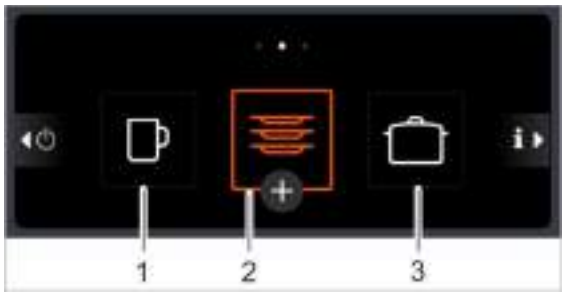

Programme 2 is pre-selected (orange frame) as soon as the machine is ready. The following programmes are available, depending on the degree of soiling:

	Programme 1	**Programme 2**	**Programme 3**
Soiling	Light	Normal	Heavy

The authorised service technician can adjust programmes to suit your wash items (temperature, wash pressure, dosing and programme length). The service technician can also hide programmes on request.

INFO The display of washing programmes on your warewasher may differ.

6.5 Additional programmes

For each washing programme the following additional programmes are available:

	Intensive programme		Energy-saving programme
	Low-noise programme		Short programme

Activating the additional programme

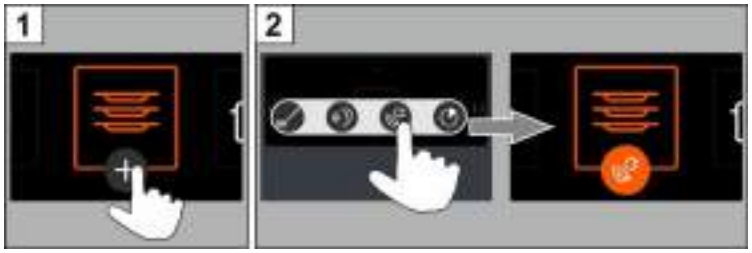

The additional programme remains stored until it is disabled or another additional programme is selected.

7 Chef’s PIN menu

INFO If you switch to the PIN menu, the machine switches off. After leaving the PIN menu, the machine must be switched back on.

Accessing the PIN menu

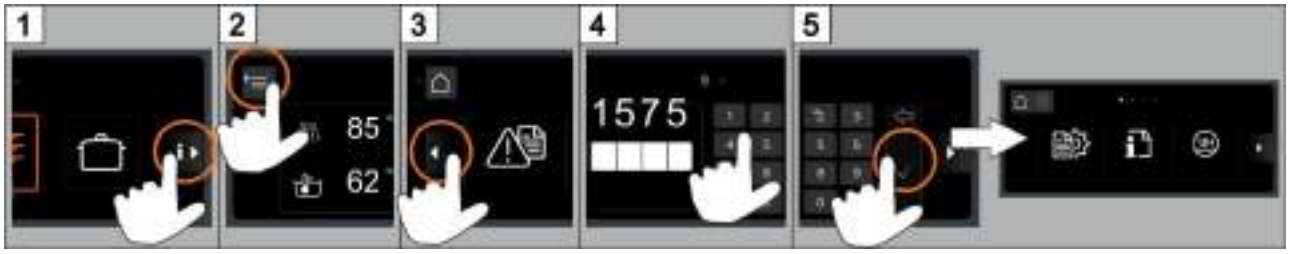

INFO If you have entered your PIN incorrectly three times, the input is locked for 10 minutes.

Menus

	Hygiene logbook	▶ 7.1
	Operating data	▶ 7.2
	Water hardness	▶ 7.3
	Dosage	▶ 7.4
	Timer	▶ 7.5
	Descaling	▶ 7.6

	Brightness	▶ 7.7
	Sounds	▶ 7.8
	Date / time	▶ 7.9
	Language	▶ 7.10
	Units	▶ 7.11
	Water back-flow counter	▶ 7.12

INFO The number of menus depends on the machine version.

Navigation

Image	Explanation
	Exit the menu
	‘Chef menu’ symbol
	Continue to the next window by tapping or swiping
	One level back

7.1 Hygiene logbook

Machine events are in the hygiene logbook.

Calling up the menu

7.2 Operating data

Calling up the menu

INFO Water consumptions are reference values and are not based on precise measurements.

7.3 Water hardness

INFO Only for machines with an integral water softener.

Calling up the menu

Factory setting	20 °dH
Maximum value	31 °dH

The service technician enters the inlet water hardness during the machine commissioning.

➢ Enter inlet water hardness in °dH.

Calculation table

		°dH	°e	°TH	mmol/l
German hardness	1°dH=	1.0	1.253	1.78	0.179
English hardness	1°e=	0.798	1.0	1.43	0.142
French hardness	1°TH=	0.560	0.702	1.0	0.1
mmol/l	1mmol/l=	5.6	7.02	10.00	1.0

7.4 Dosing

Calling up the menu

int.	Internal dosing (▶ 7.4.1) For integrated dosing devices
ext.	External dosing (▶ 7.4.2) For external dosing devices

7.4.1 Internal dosing

	Dosing detergent
	Dosing rinse aid
	Washing programmes

Setting the dosing amount:

- Select the desired washing programme.
- Tap in the field with detergent or rinse aid.
- Select the dosing amount.
- Save.

7.4.2 External dosing

The service technician requires this menu when connecting an external dosing device to the machine (▶ 17).

7.5 Timer

The timer can programme the machine to switch on or off automatically at a specific time.

IMPORTANT At the time of automatic start-up the following requirements must be met:
- The door is closed.
- The on-site mains disconnector is switched on.
- The on-site water supply is open.

Calling up the menu

	Regularly
	Non-recurring date

Programming regular time

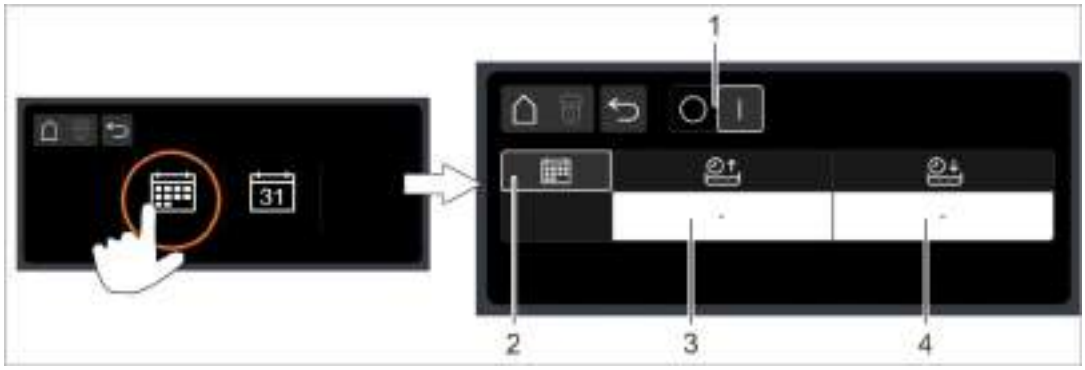

Item	Description
1	Sliding switch
2	Schedule – Daily – Mon-Fri, Sat-Sun – Individual (a different time on every weekday)
3	Time for automatic start-up
4	Time for automatic switch-off

- Tap field (3 or 4).
- Set desired time.
- Save.
- Push the sliding switch (1) to 'I'.

Programming a non-recurring date

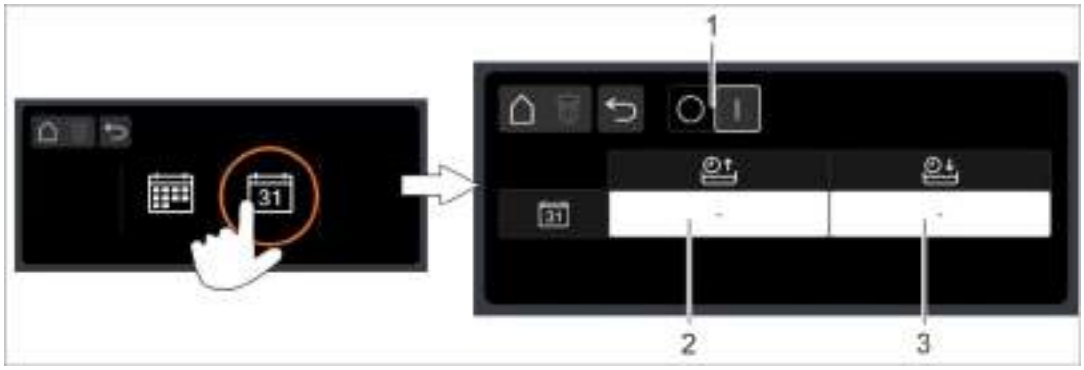

Item	Description
1	Sliding switch
2	Date and time for automatic start-up
3	Date and time for automatic switch-off

- Tap field (2 or 3).
- Set the desired time and date.
- Save.
- Push the sliding switch (1) to ‘I’.

Automatic switch-off sequence

Sequence of sounds	⇨	10 s pause	⇨	Sequence of sounds	⇨	10 s pause	⇨	Sequence of sounds	⇨	10 s pause	⇨	Machine is emptied and switched off using the self-cleaning programme

INFO If the door is open during the automatic switch-off, the machine is pumped empty and switched off, but **not** cleaned inside.

Displaying the programmed time

7.6 Descaling

If the machine is operated with hard water and without water treatment, then the boiler, the machine interior, all the water lines and other components may develop scale.
Grease residues and dirt that remain in the machine can contribute towards an unhygienic interior, while scale can lead to failure of heating elements. Regular removal of these coatings is absolutely essential.
Using the descaling programme, you can descale the interior of the warewasher. The water lines and the boiler can be descaled only by an authorised service technician.

For descaling, you need an acid-based descaler suitable for commercial warewashers.

Danger

- Wear protective clothing, protective gloves and protective goggles when handling chemicals.
- When handling chemicals, observe the safety notes and the dosage recommendations on the packaging and the safety data sheets.

Ideally, start the descaling programme when the machine is empty and switched off. If the machine is already prepared for use, it will automatically empty first.

Only with an external detergent dosing device:

Warning

Development of chlorine gas
If you mix active chlorine detergent and descaler, chlorine gas is produced. Stop detergent dosing (e.g. remove the suction tube or switch off the dosing device).

INFO Integral detergent dosing device in the machine will be disabled automatically in the descaling programme.

Starting the descaling programme

3 ➢ Follow the instructions on the display.

Warning

Descaler causes corrosion
The descaling solution must not remain in the machine. If you switch off the machine when the descaling programme is in progress or if you terminate the programme, the machine must be emptied, refilled and emptied again. Use the self-cleaning programme for this.

7.7 Brightness

The brightness can be adjusted to match the screen display to the lighting conditions in your kitchen.

Calling up the menu

7.8 Sounds

Turn the sounds on or off.

Calling up the menu

Item	Description
1	Turn all sounds on or off
2	Turn individual sounds on or off

7.9 Date / time

Enter the current date and the current time.

Calling up the menu

INFO Time must be changed for the summer/ winter time changeover.

7.10 Language

Set the language in which to display texts on the screen.

Calling up the menu

7.11 Units

Here you can change the temperature display unit.

Calling up the menu

7.12 Water back-flow counter

The water back-flow counter needs to be reset if, on machines with partial or full demineralisation cartridge, the accompanying symbol appears on the display.

Calling up the menu

Item	Description
1	Set the total capacity
2	Reset the water back-flow counter

Partial demineralisation cartridge

- Replace the partial demineralisation cartridge.
- Reset the water back-flow counter.

Full demineralisation cartridge

- Have the resin of the full demineralisation cartridge replaced by an authorised service technician.
- Reset the water back-flow counter.

8 Rinse aid and detergent

Danger

Possible risk of chemical burn
- Wear protective clothing, protective gloves and protective goggles when handling chemicals.
- When handling chemicals, observe the safety notes and the dosage recommendations on the packaging and the safety data sheets.

Caution

Use only products that are suitable for commercial warewashers.
We recommend Miele products. These are especially adapted to Miele warewashers.

INFO A transfer strip is available for connecting external dosing devices (▶ 17).

8.1 Changing the chemical product (rinse aid or detergent)

Caution

Possible risk of damage to the dosing device
Do not mix different products. Crystallisation can destroy the dosing device.

As a rule, a new product requires that the dosing device be rinsed with water and re-configured.
➢ To attain good wash results, assign the required work to an authorised service technician.

If the chemical product is dosed from external containers, rinse the dosing hoses and the dosing device using water.

Rinsing the dosing tubes and the dosing device with water

Danger

- Wear protective clothing, protective gloves and protective goggles when handling chemicals.
- When handling chemicals, observe the safety notes and the dosage recommendations on the packaging and the safety data sheets.

➢ Remove the suction tube from the container and place it in a water-filled container.
➢ Accessing “Priming” menu (▶ 6.3.2).

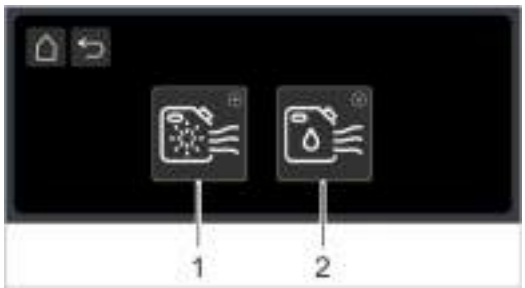

	Rinse aid dosing device
	Detergent dosing device

➢ Press and hold button 1 or 2 to rinse the dosing tubes and the detergent dosing device with water.
➢ Place suction tube in the new container.
➢ Press and hold button 1 or 2 to replace the water in the dosing hoses with the chemical product.

8.2 Rinse aid

Rinse aid is necessary to ensure that water on the items being washed drains off after washing as a thin film. This ensures that the wash items dry quickly.
Rinse aid is automatically dispensed using a dosing device.

8.3 Detergent

Caution

- Do not use acidic detergents.
- Do not use any foaming products (e.g. manual washing-up liquid) for treating the items being washed, as these will build up in the machine.

A detergent is necessary to ensure that the leftovers and dirt on the wash items are cleaned.

Detergents can be dosed as follows:
- Manually as detergent powder
- Automatically as liquid detergent

INFO The detergent dosing device is not included in the scope of delivery of all machines.

8.3.1 Manual dosing detergent powder

IMPORTANT Only deposit detergent powder when the machine is ready for operation.
- ➢ After each dosing (pre- and post-dosing), start the wash cycle immediately to mix the detergent powder with the water.
- ➢ Adhere to the dosing instructions on the packaging of the detergent.

	PTD 701	PTD 702 / PTD 703 / PTD 704
Tank capacity	9.5 l	15.3 l
Pre-dosage ≙ Dosage of 3 g/l	30 g	45 g
Rinse water volume per wash cycle	2.0 l	2.2 l
Post-dosing every 5 wash cycles	30 g	33 g

8.3.2 Refilling the detergent or rinse aid

A lack of chemicals is promptly detected and indicated on the display:

	Lack of detergent
	Lack of rinse aid

- ➢ Refill the chemicals within the next 20 wash cycles so that the wash result is not affected.
  IMPORTANT If the chemicals are not refilled in time, the dosing device will be deactivated. Air will also get into the dosing hose and the dosing device will need to be primed ▶ 6.3.2).

Variant A
External containers and suction tubes

Variant B
Integral storage tank

Rinse aid and detergent

Variant A: External containers and suction tubes

Caution

- Do not place the suction tube for rinse aid in the container with detergent or vice versa.
- Only use the suction tube in sufficiently stable containers. Narrow and tall containers can tip if you pull on the suction tube.
- Do not pull on the dosing hose or main power cable, as this may lead to a defect.

Optionally, you may receive one or more suction tubes with your machine:

Cap colour	Hose colour	Container
Blue	Blue	Rinse aid
black	transparent	Detergent

Changing the container

Caution

Possible risk of chemical burn
Wear protective clothing, protective gloves and protective goggles when handling chemicals.

- Take the suction tube out of the empty container.
- Ensure that both vent holes (1) in the caps are open.
- Place the suction tube in the new container.
- Slide the cap downwards until the container opening is closed.

Variant B: Integral storage tank

Storage tank

Caution

Do not fill rinse aids in the storage containers for detergents and vice versa.

Flap colour	Storage tank
White	Detergent
Blue	Rinse aid

Pour in liquid detergent and rinse aid

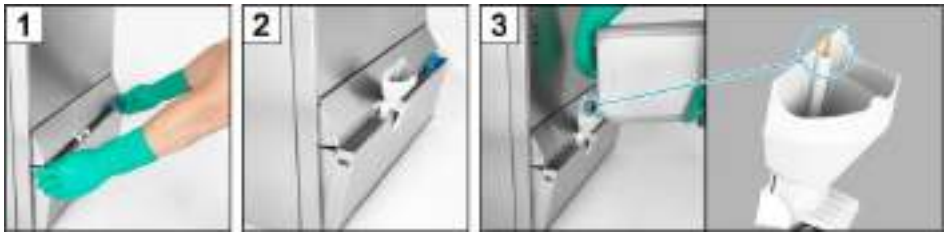

4 ➢ Remove the funnel.

5 ➢ Fold back lower body panels.

6 ➢ Wash the funnel in the warewasher to rinse off any chemical residues.

8.4 Priming the dosing devices

Dosing devices must be primed when air has entered the dosing hose. This occurs when the storage tank is not refilled in time or the containers are not replaced in time.

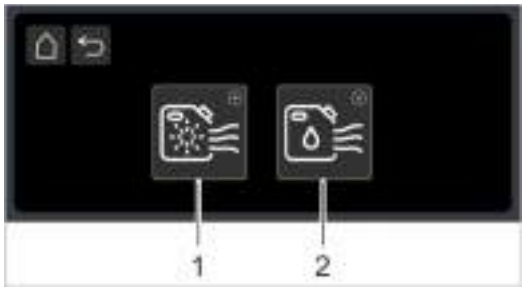

	Rinse aid dosing device
	Detergent dosing device

➢ Press and hold button 1 or 2 until the dosing device is primed.

9 Operation

9.1 Before switching on the machine

Caution

Possible risk of damage to the wash pump by suction of objects e.g. cutlery
Operate the machine only when the filter system (image 6) is fully inserted.

IMPORTANT Dosing devices must be primed when air has entered the dosing hose because the containers were not exchanged or refilled in time (▶ 8.4).

9.2 Switching on the machine

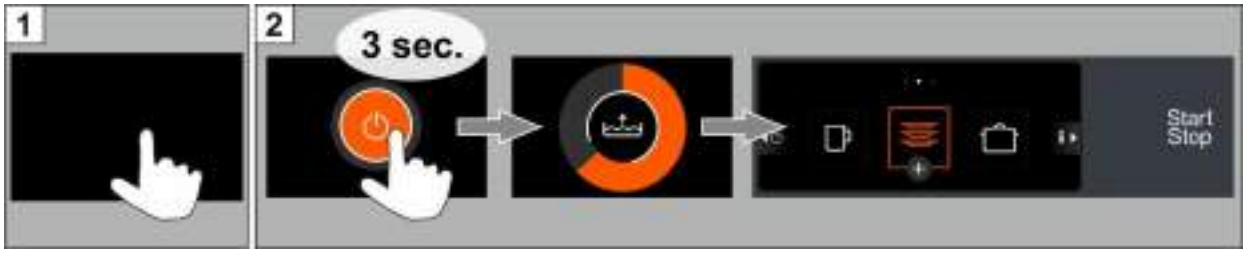

As soon as the start button lights up in white, the machine is ready for operation.

INFO After tapping the dark display (image 1), it can take approx. 20-30 seconds for image 2 to appear.

9.3 Washing

Warning

Possible risk of scalding from hot wash water
- Keep children away from the warewasher. The interior holds wash water at a temperature of approx. 62 °C.
- Do not open the door while the machine is washing. There is a risk of the hot wash water spilling out. Stop the washing programme before doing so (▶ 9.3.6).

Possible risk of injury
- Arrange sharp, pointed utensils to keep them from causing injury.

Caution

- Do not use the warewasher to wash electrically heated devices or parts made of wood.
- Do not wash parts made of plastic if they are not heat- and lye-resistant.
- Wash parts made of aluminium, e.g. pots, containers or trays, only with a specially suitable detergent, to avoid black discolorations.

9.3.1 Arranging the wash items in the wash rack

- Remove large leftovers.
- Pour out beverage residues (outside the machine).
- Rinse off ash with water.
- Place plates with their upper surface facing forwards.
- Place glasses, cups, bowls and pots rim down.
- Wash cutlery either standing in the cutlery holder or lying in a shallow rack. Make sure that the cutlery is well spaced.

9.3.2 Useful tips

- Do not overload racks, to allow the wash water to reach all dirty surfaces.
- Soak the cutlery until it is rinsed.
- Space the glasses to prevent them from rubbing against each other. This will avoid scratches.
- For tall glasses, choose a rack with appropriate divisions, so that the glasses are held in a stable position.
- Do not polish glasses, cutlery and dishes. Germs and bacteria exist even in fresh multi-purpose cloths.

9.3.3 Starting a wash programme

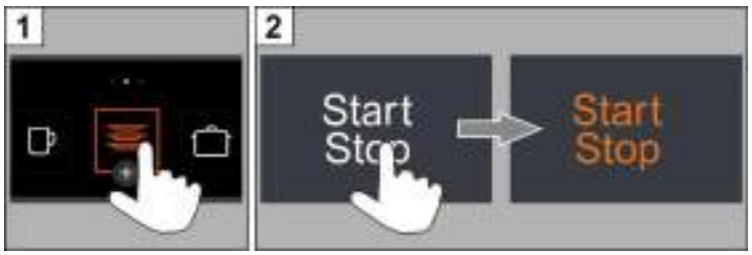

9.3.4 End of the programme

As soon as the washing programme ends, the start button flashes white.

9.3.5 Changing the washing programme

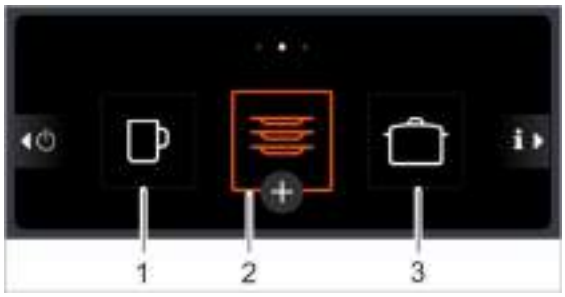

Programme 2 is pre-selected (orange frame) as soon as the machine is ready.

➢ Select a different washing programme by tapping the (1) or (3) button.

9.3.6 Terminating the washing programme

➢ Press the start button or ⊗.

9.3.7 Changing the tank water

If the tank water is very dirty and the end wash result is suffering, the tank water can be replaced.

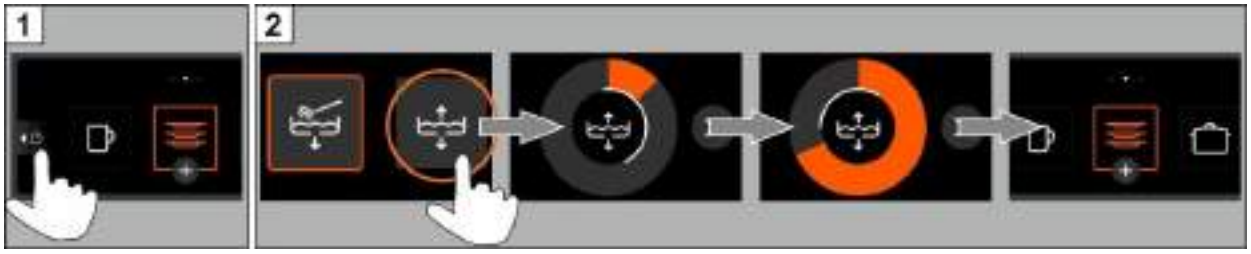

INFO It takes a few minutes until the machine is ready for operation again, as the tank is first emptied and then refilled.

9.3.8 Wash breaks

➢ Do not switch the machine off during wash breaks.

➢ Close the door to prevent the machine from cooling down.

9.4 Switching the machine off

Switch the machine off at the end of the working day using the guided self-cleaning programme (2) so that it is cleaned and emptied every day (▶ 11.1).

INFO If you use the On/Off button (1), the tank stays filled but will no longer be kept at temperature. If the tank temperature has dropped too much before the machine is switched on again, the machine will be emptied and refilled automatically.

10 Integral water softener (optional)

By softening the mains water, limescale build-up in the machine and on the dishes can be avoided. For the water softener to work correctly, the salt container must be filled with regeneration salt.

10.1 Display of lack of salt

A pictogram on the display shows when the salt container is empty and needs to be refilled. The icon disappears after filling the salt container, as soon as approx. 3 wash cycles have been completed and part of the salt has been dissolved.

10.2 Refilling the regeneration salt

Tip Salt residues can have a negative effect on the wash result. It is best therefore to top up the regeneration salt before starting the self-cleaning programme.

Caution

Possible risk of damage to the water softener
Chemicals such as detergent or rinse aid will inevitably damage the water softener. Only fill with regeneration salt or pure evaporated salt.

Possible damage to the functioning of the water softener
Do not fill with any other types of salt (e.g. table salt or de-icing salt). These can contain non-soluble components. Fill only with fine-grain salt (max. 1-4 mm grain size).

INFO Due to their size, salt tablets are not suitable.

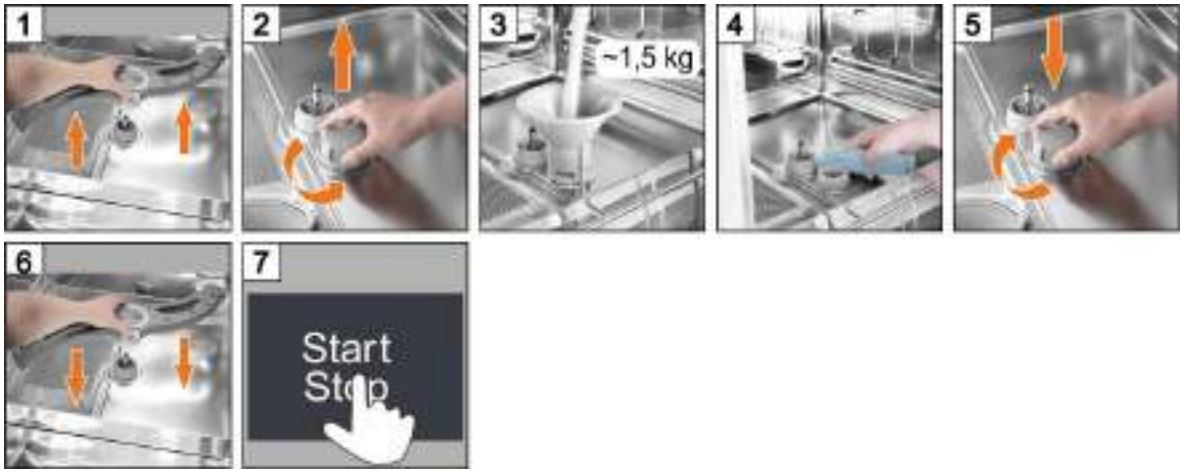

Caution

Danger of rust formation in the filling area
After filling the regeneration salt, start a wash cycle or the self-cleaning programme in order to wash away any salt residues that may be present.

11 Servicing and maintenance

Warning

- Do not spray the machine and the surrounding area (panels, base) using a water hose, steam jet or high-pressure cleaner.
- Ensure when cleaning the floor that the base of the machine is not flooded, to prevent the uncontrolled inflow of water.

Warning

Wear protective clothing and protective gloves before touching parts in contact with wash water (filters, wash fields, etc.).

11.1 Self-cleaning programme

A self-cleaning programme is helpful in cleaning the interior of the machine at the end of the working day. After the first programme step, the self-cleaning programme is interrupted and a video with further steps is shown in the display. If you do not follow these steps, the self-cleaning programme will continue automatically after 30 seconds.

Terminating the programme

➢ Press ⊗.

11.2 Cleaning the interior

Caution

Ensure that there are no rusty foreign objects in the interior of the machine which could cause even the "stainless steel rust-free" material to start to rust. Rust particles can come from non-rust-free wash items, from cleaning aids, damaged wire racks or from water pipes that are not protected against rust.

The following materials must **not** be used for cleaning:
- High-pressure cleaner
- Detergents containing chlorine or acid
- Cleaning sponge or wire brush containing metal
- Abrasives or abrasive cleaning agents

➢ Remove dirt with a brush or a cloth.

11.3 Cleaning the wash fields

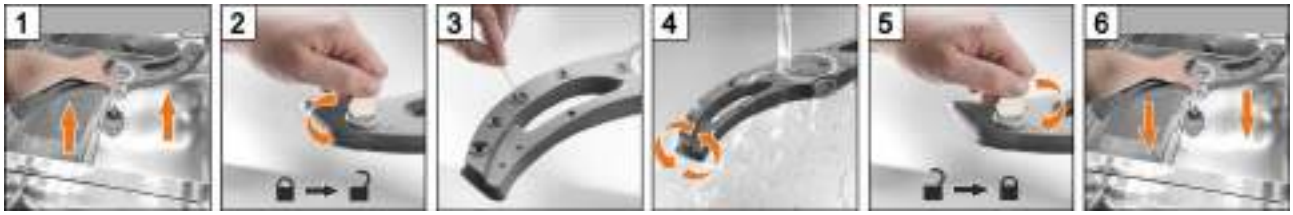

➢ Proceed in the same way for the upper wash field.

11.4 Cleaning the outside of the machine

Warning

- Do not spray the machine and the surrounding area (panels, base) using a water hose, steam jet or high-pressure cleaner.
- Ensure when cleaning the floor that the base of the machine is not flooded, to prevent the uncontrolled inflow of water.

➢ Clean the display with a damp cloth.
➢ Clean the external surfaces using a stainless steel cleaner and stainless steel polish.

11.5 Monthly cleaning

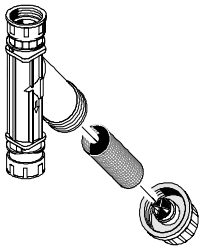

Cleaning the water inlet filter

➢ Close the on-site water supply.
➢ Clean the filter.

11.6 Descaling

If the machine is operated with water of high hardness without water treatment, descaling is necessary at regular intervals (▶ 7.6).

12 Error pictograms

Errors are displayed as pictograms. If many errors occur, washing will still be possible but the end wash result will be impaired. Please therefore rectify any error as soon as possible.

If you are unable to rectify the error yourself:
➢ Contact an authorised service technician.

	Cause/meaning	Remedy
	Lack of rinse aid	Fill the built-in storage tank or replace the container. Prime the dosing device (▶ 6.3.2).
	Lack of detergent	
	Upper wash field is blocked	Remove the obstruction and restart the programme.
	Lower wash field is blocked	
	For machines with an integrated softener: Lack of salt	Fill the salt container with regeneration salt (▶ 10.2).
	Machine with external partial demineralisation cartridge: Partial demineralisation cartridge used up	Replace the partial demineralisation cartridge. Reset the water back-flow counter (PIN menu ▶ 7.12).
	Machine with external full demineralisation cartridge: Full demineralisation cartridge used up	Have the resin of the full demineralisation cartridge replaced by an authorised service technician. Reset the water back-flow counter (PIN menu ▶ 7.12).
	Door was opened at an inadmissible time (e.g. during washing)	Close the door and restart the programme.
	Lack of water	Open the on-site water supply.
		Have the water inlet filter cleaned by a service technician or have a new water inlet filter installed.
		Have the solenoid valve repaired by an authorised service technician.
	Energy optimisation active	Wait until the on-site energy optimisation equipment switches off.
	Service interval expired	Contact an authorised service technician.
	Strainer clogged	Remove, clean and replace the filter cylinder and strainer.
	Check the scaling	Starting the descaling programme (PIN menu ▶ 7.6).
	Various	Tap the pictogram and note the error code. Contact an authorised service technician.

INFO By tapping the pictogram, additional information will appear on the display.

If a serious error is present, washing is no longer possible and a red bar appears at the top of the display:

Accessing the error code

12.1 Poor wash result

	Possible cause	Remedy
Wash items not clean	No or low detergent dosing	Set the dosing amount as per the manufacturer's specifications (▶ 7.4).
		Check the dosing hose (for kinks, breakage, etc.) Replace the container, if empty.
	Wash items incorrectly sorted	Do not stack wash items over each other (▶ 9.3.1).
	Wash field nozzles clogged	Dismantle wash field and clean jets (▶ 11.3).
	Temperatures too low	Check temperatures (▶ 6.3.1).
	Tank water too heavily soiled	Start tank water exchange programme (▶ 9.3.7)
Spots visible on the wash items	If scaling is present: The water is too hard	Check the external water treatment. Carry out basic cleaning.
	In case of starch residues: Temperature of manual pre-cleaning exceeds 30 °C	Lower the temperature of manual pre-cleaning.
The wash items do not dry on their own	No or low rinse aid dosing	Set the dosing amount as per the manufacturer's specifications (▶ 7.4).
		Check the dosing hose (for kinks, breakage, etc.) Replace the container, if empty.
	Rinse temperature too low	Contact an authorised service technician.

INFO Water quality affects washing and drying result. If the water hardness level exceeds 3 °dH (0.53 mmol/l), we recommend the use of a water softening unit.

12.2 Maintenance by the customer service department

We recommend that you have an authorised service technician carry out maintenance of the machine at least once a year so that vulnerable parts subject to ageing and wear can be checked and replaced accordingly. Original spare parts must be used for repairs or to replace consumable parts.

Consumable parts are, for example:
- Dosing tubes
- Door seal
- Inlet water hose

Service interval

The machine control unit specifies the number of operating hours or wash cycles at which the pictogram for service is shown.

INFO This function is deactivated ex-factory. On request, the service technician can activate this function.

13 Taking the machine out of operation for long periods of disuse

Proceed as follows if you take the machine out of operation for a long period (holidays, seasonal business).
- ➢ Empty the machine using the self-cleaning programme (▶ 11.1).
- ➢ Cleaning the machine (▶ 11.2, 11.3, 11.4).
- ➢ Leave the door open in the detent position.
- ➢ Close the on-site water supply.
- ➢ Switch off the local mains disconnector.

If the machine is in a place that is not frost-free:
- ➢ Instruct an authorised service technician to make the machine frost-resistant.

14 Putting the machine back into service after a long period of disuse

- ➢ Open the on-site water supply.
- ➢ Switch on the local mains disconnector.
- ➢ Close door.
- ➢ Switch on the machine.

If the machine was in a place that was not frost-free:
After extended periods of disuse, the machine must be completely climatised (at least 24 hours at 25 °C). If this requirement is met:
- ➢ Contact an authorised service technician to put the machine back into service.

15 Installing the machine

The installation site must be frost-resistant to prevent the water supply systems from freezing.

- ➢ Install the machine horizontally using a spirit level.
- ➢ Adjust the base unevenness using the height-adjustable machine feet.

16 Connecting the machine

Warning

The machine and any other relevant additional devices must be connected in adherence to local standards and regulations by an electrical company authorised by the relevant electricity supplier.

16.1 Location of connections on the machine

PTD 701 PTD 702, PTD 703, PTD 704

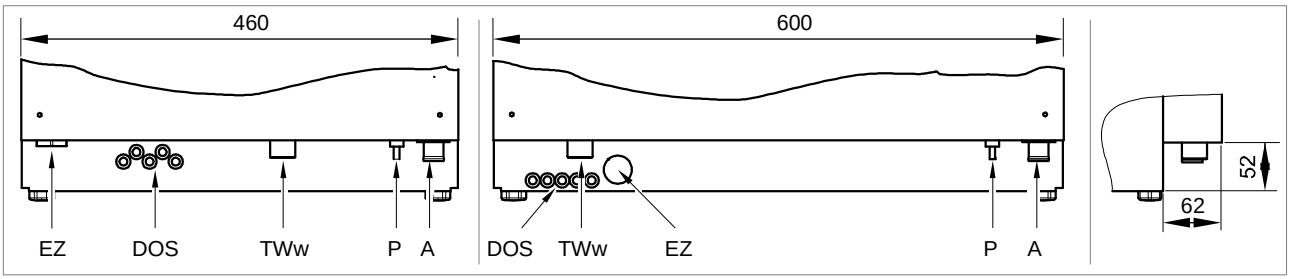

Rear view Right view

EZ	Entry for mains cable
DOS	Port for hoses (detergent / rinse aid) and cables
TWw	Inlet water connection (G ¾“, external thread)
P	Connection for on-site equipotential bonding system
A	Waste water connection; drain pump installed

16.2 Accessories

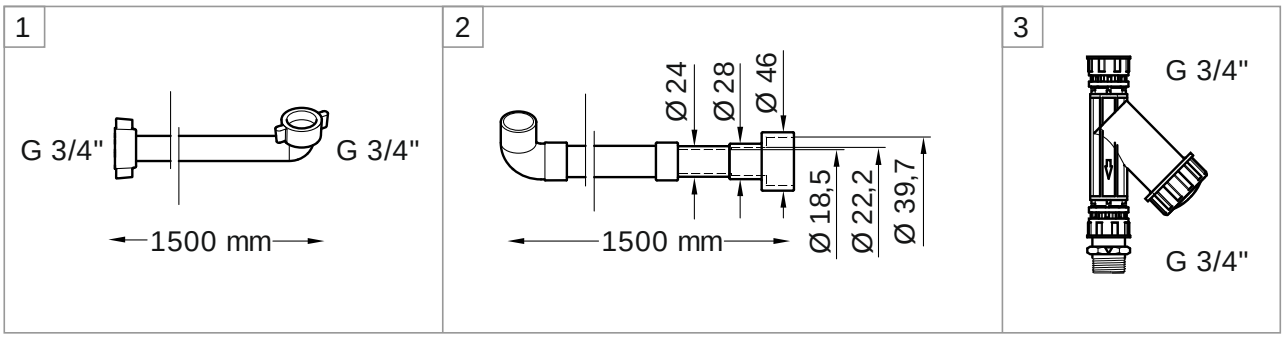

1	Flexible inlet hose	connect to point TWw
2	Flexible drain hose	connect to point A
3	Water inlet filter	install in accordance with chapter 16.5

16.3 Installation diagram

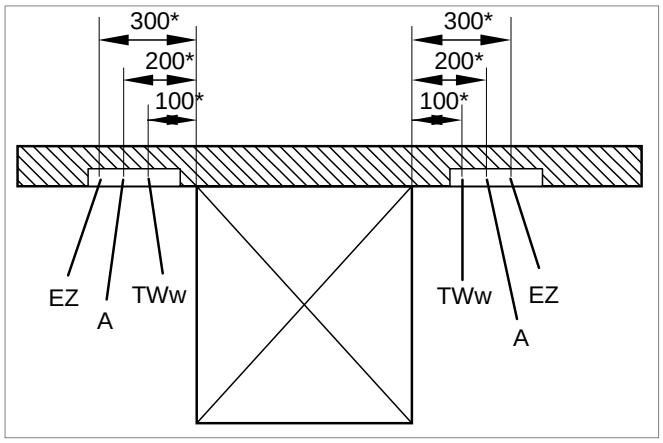

IMPORTANT
Provide the connections next to the machine on the left or the right.
Define the precise dimensions taking the local circumstances into account.

EZ	Electrical connection
A	Waste water connection
TWw	Inlet water connection

16.4 Water connection

The machine and any other relevant additional devices must be connected in accordance with local standards and regulations.

Inlet water connection (G ¾", external thread)

Location	approx. 400 mm above finished floor Beside the machine		
Water quality	The microbiological aspects of fresh water must have the same quality as that of drinking water		
Inlet water temperature	Standard	max. 60 °C	
	PTD 701 AE RO, PTD 702 AE RO	max. 35 °C	
Water hardness		Machines without integrated softener	Machines with integrated softener
	Standard	≤ 3 °dH (3.8 °e / 5.34°TH / 0.54 mmol/l) Recommended, so that the machine does not calcify.	≤ 31 °dH (37.6 °e / 53.4°TH / 5.35 mmol/l)
	PTD 701 AE RO, PTD 702 AE RO	≤ 35 °dH (43.9 °e; 62.3 °TH; 6.3 mmol/l)	—
Minimum flow pressure	Standard	100 kPa (1.0 bar)	
	PTD 701 AE RO, PTD 702 AE RO	140 kPa (1.4 bar)	
Maximum inlet pressure (back pressure)	600 kPa (6.0 bar)		
Flow rate	Standard	at least 4 l/min	
	PTD 701 AE RO, PTD 702 AE RO	at least 4 l/min	

Waste water connection

Location	max. 600 mm above finished floor Beside the machine
Construction	Trap on-site

16.5 Connecting the inlet hose

Caution

New hoses supplied with the appliance are to be used and old existing hoses may not be re-used. The inlet hose must not be shortened or damaged.
Do not bend the inlet hose when laying it.

The inlet hose and water inlet filter are located in the machine.

INFO The water inlet filter prevents particles from the water supply from entering the machine, thus preventing extraneous rust on the cutlery and in the machine.

Important for Australia and New Zealand:
This appliance must be installed according to AS/NZS 3500.1 and AS/NZS 3500.2. The appliance has been supplied with a separate back flow prevention device.
This machine must be connected to potable water via the non-return valve (dual check valve) supplied separately with the machine.

Before making plumbing connections, ensure the appliance is disconnected from the mains power supply (switch off or unplug the power).

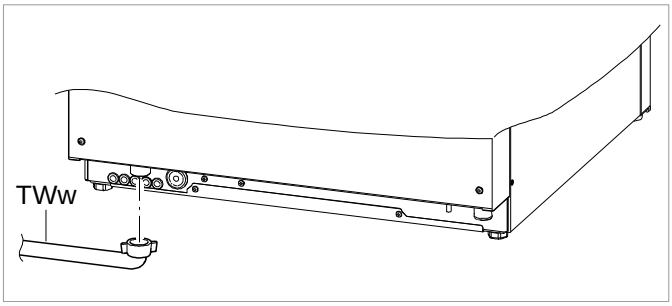

Rear view

Great Britain

- Turn off the mains water tap.
- Connect the female end of the water inlet filter to the on-site water tap.
- Install the non-return valve between water inlet filter and water inlet hose. The non-return valve is located in a bag in the machine.
- Connect the inlet hose to the water inlet filter.
- Connect the inlet hose to the machine.

Australia and New Zealand

- Turn off the mains water tap.
- Place the seals on both sides of the non-return valve.
- Connect the female end of the non -return valve to the water tap.
- Connect the water inlet filter to the male end of the non-return valve.
- Connect the inlet hose to the water inlet filter.
- Connect the inlet hose to the machine.

- Ensure that all connections are screwed into position correctly. The connection points are subject to mains water pressure.
- Turn on the tap slowly and check for leaks.
- Correct the position of the seal and union if necessary.

16.6 Connecting the drain hose

Caution

Do not shorten or damage the hose.
Do not bend the hose when laying it.

The drain hose is located in the machine.

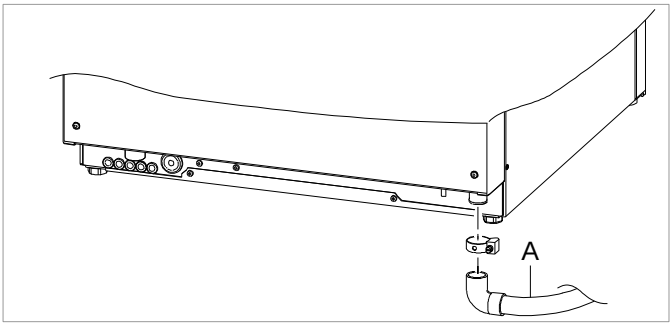

Rear view

- Connect the drain hose (A) to the machine.
- Connect the drain hose to the on-site water drain.

16.7 Electrical connection

Danger

Danger of death: live components!
- The machine and the relevant additional devices must be connected by an electrical company authorised by the relevant electricity supplier as per the locally applicable standards and regulations.
- When performing installation and maintenance work and repairs, unplug the machine from the mains supply. Check that there is no voltage.

- The electrical safety of this machine is guaranteed only if it is connected to a correctly installed protective circuit and a residual current circuit breaker. It is crucial that this basic safety requirement is tested and, in case of doubt, that the house installation is checked by a qualified electrician.
- The circuit diagram must be observed.
- The machine may be operated only at the voltages and frequencies specified on the rating plate.
- For machines delivered without a plug, a fixed connection must be installed as an overriding priority.
- When the machine must be permanently connected (without a plug), a mains disconnector with all-pole separation from the mains supply must be installed. The mains disconnector switch must have a contact opening width of at least 3 mm, and must also be lockable in the neutral position.
- The electrical connection must be secured as a separately fused circuit with slow fuses or circuit breakers. The fuse protection depends on the total connected load of the machine. The total connected load is specified on the rating plate of the machine.
- Additional recommendation: In the electric supply line, install a universal current-sensitive residual current circuit breaker class B with a release current of 30 mA (DIN VDE 0664), as a frequency inverter is located in the machine.
- Machines delivered from the factory fitted with mains cable and safety plug (single-phase), or CEE plug (EU only) (three phase) or no plug, may be connected only to the mains network indicated on the data plate.

The following note applies to devices with a measuring conductor current > 16 A:
This device complies with IEC 61000-3-12, provided that the fault output S_{sc}
at the customer's system connection point to the public mains supply is greater than or equal to 1.57 MVA (R_{sce} = 120).
It is the fitter's or machine operator's responsibility to ensure that this device is connected only to a fault output of 1.57 MVA or more, upon consultation with the network operator if required.

Establishing equipotential bonding

- Connect the machine to the on-site equipotential bonding system (Position of the connecting screw ⏚ ▶ 16.1).

Connecting the mains cable

Requirements for the mains cable:
- Cable of type H07 RN-F or equivalent
- Cross-section and number of wires appropriate for voltage, fusing and total connected load

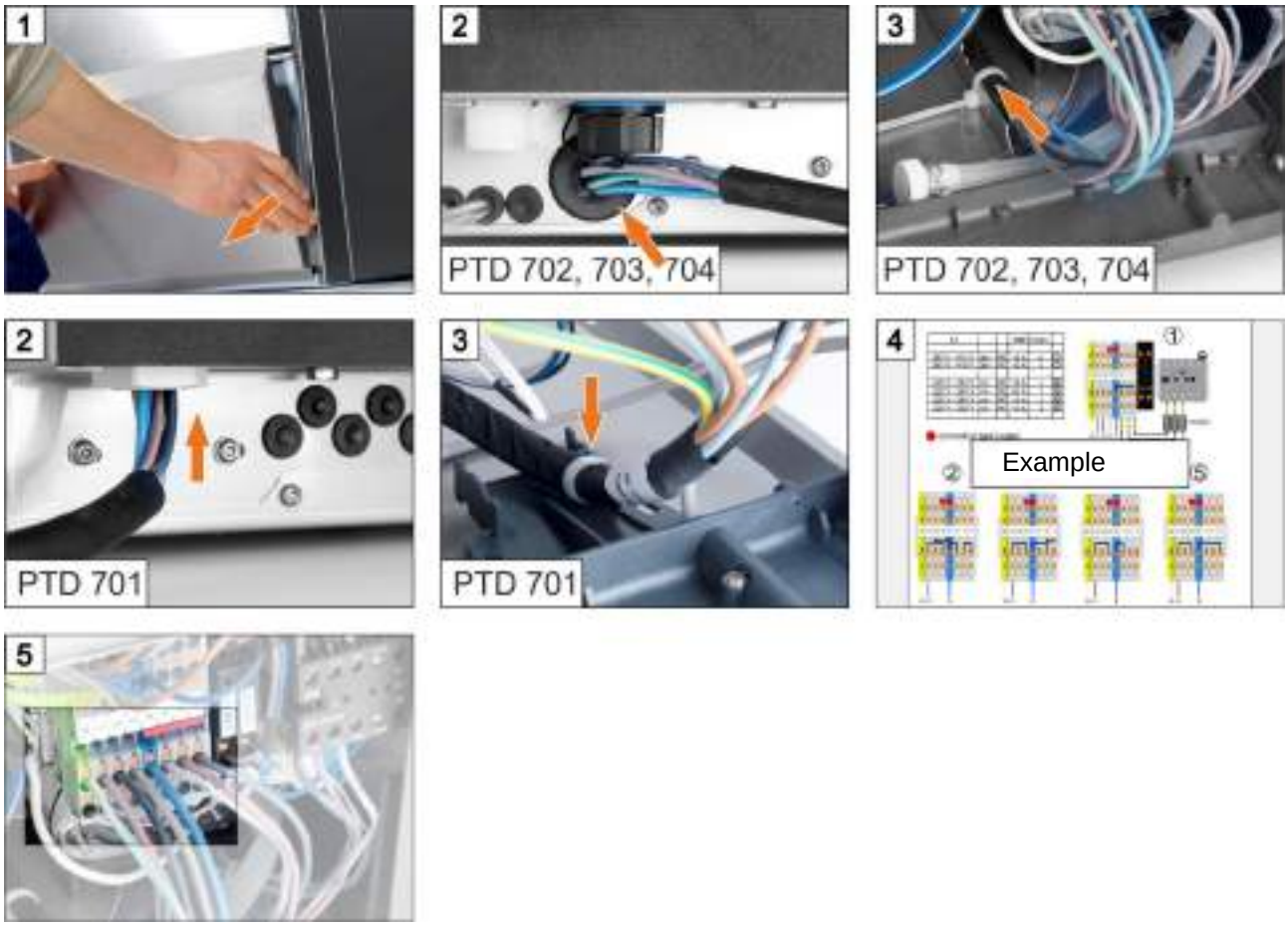

4 ➢ Follow the connection diagram.
The connection diagram is attached to the rear of the partition wall for the electrical installation compartment.

5 ➢ Connect the wires of the mains cable according to the connection diagram.
➢ Place new bridges in accordance with the connection diagram. Firmly press the bridges with a screwdriver.

6 ➢ Set the interlock (P545) as part of menu-guided commissioning.

17 External dosing devices

Instead of the integrated dosing device, external dosing devices can also be used.

17.1 Terminals

Danger

Danger of death: live components!
Have the dosing devices installed and commissioned by an authorised service technician.

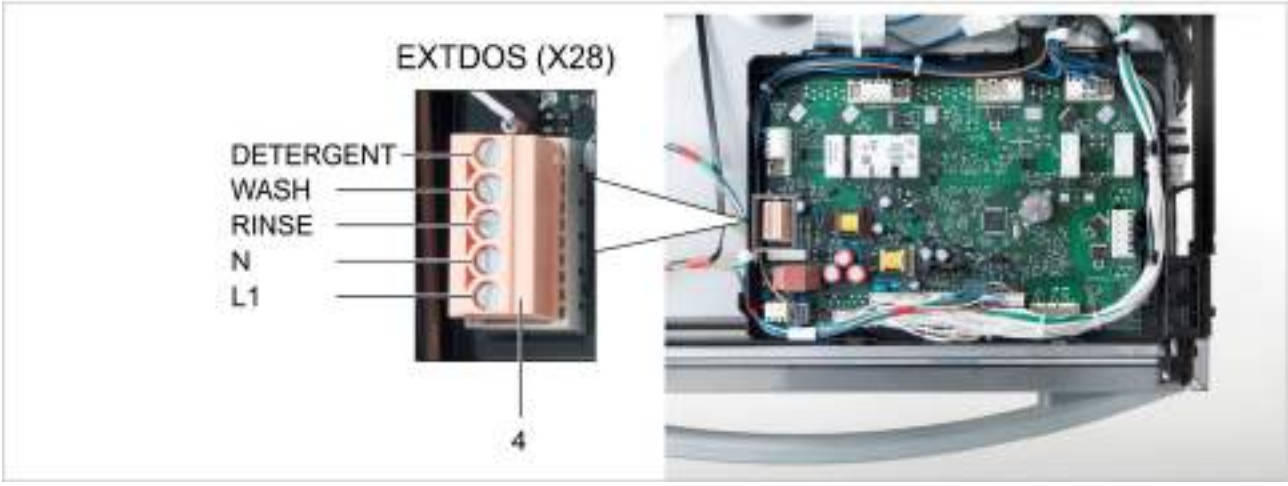

Item	Description
1	Entries for hoses and cables
2	Detergent dosing point
3	Rinse aid dosing point
4	Transfer strip with red plug for connecting external dosing devices

17.2 Electrical connection

Caution

When connecting an external dosing device to the control board, there must be no short circuit.
The control board can be destroyed by a short circuit.
Connect external dosing devices only with their own fuse protection.

IMPORTANT Maximum current drain at the transfer strip: 0.5 A.

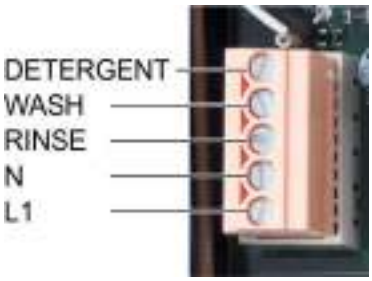

- Connect the external dosing device to the 5-pin plug.
- Programming the transfer strip (▶ 17.3).

Terminal	Signal description
N	Neutral/phase 2
L1	Phase 1/continuous voltage

Terminal	Voltage present	Condition	Restriction
DETERGENT	While machine fills	a), b)	
	Parallel to the solenoid valve (O7) – While machine fills – During the rinse	a)	c)
WASH	Parallel to the wash pump	a)	c), d), e)
RINSE	Parallel to the rinse pump (O12)	a)	c), d), e)
	Parallel to the solenoid valve (O7) – While machine fills – During the rinse	a)	c)

a) hood/door closed
b) minimum water level in the tank
c) not during the self-cleaning programme
d) not while the machine is being filled
e) not during the descaling and basic cleaning programme

17.3 Programming the transfer strip

Calling up the menu

Configuration options

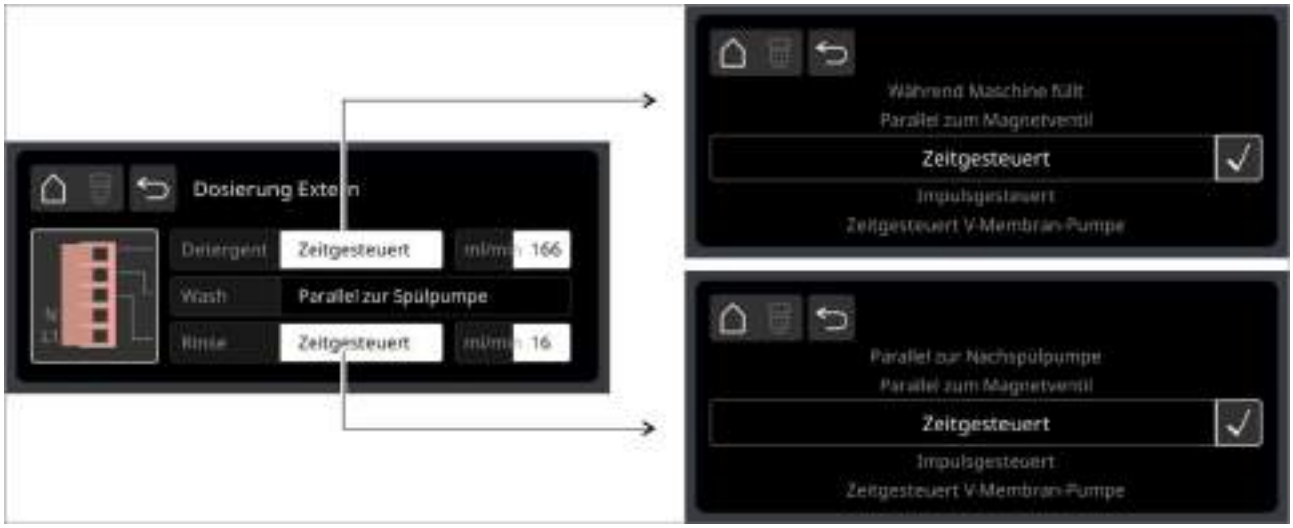

Terminal	Settings	Application
DETERGENT	While machine fills	For dosing devices not from Miele
	Parallel to the solenoid valve	
	Time-controlled	For hose pumps with fixed output (e. g. ESP 166, ESP 166C, SP 166Z)
	Impulse-controlled	Integral dosing device Fluidos DT
	Time-controlled V-membrane pump	Not used
WASH	Parallel to the wash pump	For dosing devices not from Miele
RINSE	Parallel to the rinse pump	For dosing devices not from Miele
	Parallel to the solenoid valve	
	Time-controlled	For hose pumps with fixed output (e.g. SP 16K)
	Impulse-controlled	Integral dosing device Fluidos DB
	Time-controlled V-membrane pump	Not used

17.4 Examples

Connecting an external detergent dosing device

1 Hose pump with time-delay relay and fixed output
- Connect to “**WASH**” terminal.
- Set time-delay relay on the dosing device.

2 Hose pump with adjustable output
- Connect to “**DETERGENT**” terminal.
- Programming the transfer strip (▶ 17.3): **Parallel to the solenoid valve**
- Set the output (ml/min) amount at the dosing device.

3 For hose pump with fixed output (e.g. ESP 166, ESP 166C, SP 166Z)
- Connect to “**DETERGENT**” terminal.
- Programming the transfer strip (▶ 17.3): **Time-controlled**.
- Setting the output on the display (▶ 17.3).
- Set both potentiometers to max.
- Set dosing amount on the machine.

Connecting an external rinse aid dosing device

1 Hose pump with adjustable output
- Connect to “**RINSE**” terminal.
- Programming the transfer strip (▶ 17.3): **Parallel to the rinse pump**.
- Set the output (ml/min) amount at the dosing device.

2 For hose pump with fixed output (e.g. ESP 166, ESP 166C, SP 166Z)
- Connect to “**RINSE**” terminal.
- Programming the transfer strip (▶ 17.3): **Time-controlled**.
- Setting the output (ml/min) on the display (▶ 17.3).
- Set potentiometer to max.
- Set dosing amount on the machine.

18 Technical data

General

Voltage	see rating plate
Total connected load	
Inlet water temperature	▶ 16.4
Minimum flow pressure	
Maximum inlet pressure (back pressure)	600 kPa (6.0 bar)

Operating conditions

Operating temperature	0 - 40 °C
Relative air humidity	< 95%
Storage temperature	> -25 °C
Max. height of the installation location above sea level	2000 m

Dimensions

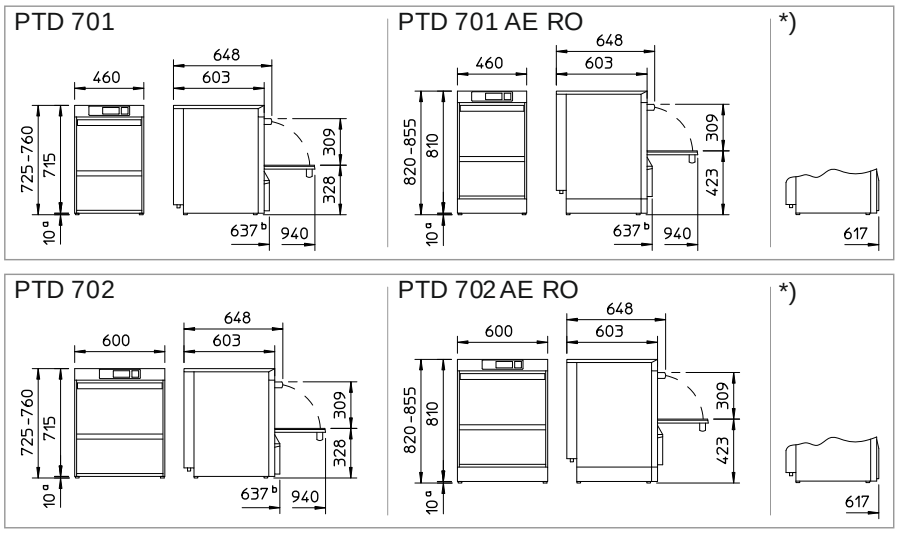

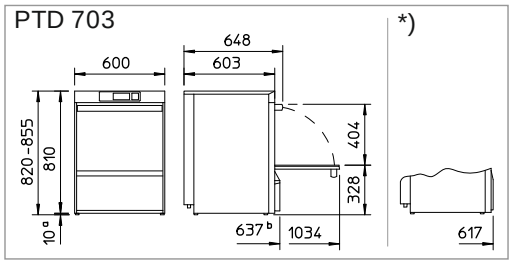

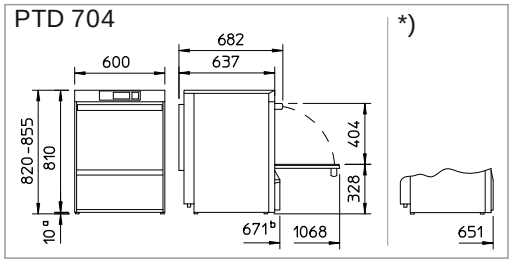

[a] Removing the machine feet reduces the machine height by 10 mm.
[b] Without the build-in storage tank for detergent and rinse aid, the depth reduces by 20 mm.
*) Illustration without built-in container for detergent and rinse aid.

19 Emissions

Noise

Workplace-related emission sound pressure level L_{pA}	max. 55 dB
Measurement uncertainty K_{pA}	2.5 dB

Exhaust air

Adhere to relevant national building regulations when designing the ventilation system.

20 Disposal

Contact your dealer so that the materials in the machine can be reused or disposed of in accordance with local legislation.

89014383-00; 2019-02; subject to changes

Notice d'utilisation

PTD 701 / PTD 702 / PTD 703 / PTD 704
(Traduction de la notice d'utilisation originale en allemand)

Sommaire

1 À propos de cette notice ---------- 86
2 Utilisation conforme ---------- 86
2.1 Utilisation non conforme ---------- 86
3 Conseils de sécurité ---------- 87
3.1 Conseils de sécurité d'ordre général --------- 87
3.2 Sécurité électrique ---------- 87
3.3 Travaux de maintenance et de réparation -- 87
4 Avant de travailler avec la machine ------- 88
5 Description de la machine ---------- 88
5.1 Vue d'ensemble ---------- 88
5.2 Fonctionnement ---------- 88
5.3 Personnalisation ---------- 89
6 Utilisation générale ---------- 90
6.1 Écran ---------- 90
6.2 Bouton de démarrage ---------- 90
6.3 Les niveaux du menu ---------- 90
6.4 Programmes de lavage ---------- 94
6.5 Options supplémentaires ---------- 94
7 Menu PIN du chef de cuisine ---------- 95
7.1 Journal d'hygiène ---------- 96
7.2 Données d'exploitation ---------- 96
7.3 Dureté de l'eau ---------- 96
7.4 Dosage ---------- 97
7.5 Programmation par minuterie ---------- 98
7.6 Détartrer ---------- 100
7.7 Luminosité ---------- 101
7.8 Sons ---------- 101
7.9 Date / heure ---------- 102
7.10 Langue ---------- 102
7.11 Unités ---------- 102
7.12 Compteur d'eau à rebours ---------- 103
8 Liquide de rinçage et détergent ---------- 104
8.1 Changement de produit détergent (liquide de rinçage ou produit de lavage) ---------- 104
8.2 Liquide de rinçage ---------- 105
8.3 Détergent ---------- 105
8.4 Purger les doseurs ---------- 107
9 Fonctionnement ---------- 107
9.1 Avant de mettre la machine en service ---- 107
9.2 Mise en service de la machine ---------- 107
9.3 Lavage ---------- 108
9.4 Mettre la machine à l'arrêt ---------- 109
10 Adoucisseur intégré (option) ---------- 110
10.1 Affichage du manque de sel ---------- 110
10.2 Ajouter du sel régénérant ---------- 110
11 Maintenance et entretien ---------- 111
11.1 Programme d'assistance au nettoyage ---- 111
11.2 Nettoyer l'intérieur ---------- 112
11.3 Nettoyer les bras de lavage ---------- 112
11.4 Nettoyer l'extérieur de la machine ---------- 112
11.5 Nettoyage mensuel ---------- 112
11.6 Détartrer ---------- 112
12 Pictogrammes d'erreur ---------- 113
12.1 Résultat de lavage peu satisfaisant --------- 114
12.2 Maintenance par le service clients ---------- 115
13 Mettre la machine hors service pour une durée prolongée ---------- 115
14 Remettre la machine en service après une période d'arrêt prolongée ---------- 115
15 Installer la machine ---------- 116
16 Raccorder la machine ---------- 116
16.1 Position des raccordements sur la machine ---------- 116
16.2 Accessoires ---------- 116
16.3 Schéma d'installation ---------- 117
16.4 Arrivée d'eau ---------- 117
16.5 Raccorder le tuyau d'alimentation ---------- 118
16.6 Raccorder le tuyau d'évacuation ---------- 118
16.7 Raccordement électrique ---------- 119
17 Doseurs externes ---------- 121
17.1 Points de raccordement ---------- 121
17.2 Raccordement électrique ---------- 122
17.3 Programmer le bornier de transfert --------- 123
17.4 Exemples ---------- 124
18 Caractéristiques techniques ---------- 125
19 Émissions ---------- 125
20 Élimination ---------- 125

1 À propos de cette notice

Cette notice d'utilisation vous donne un bref aperçu sur les fonctions les plus importantes et la sécurité de votre lave-vaisselle. Conservez la notice d'utilisation de l'appareil à portée de main. Sur notre site Internet miele.fr/pro/manuals, vous trouverez la notice d'utilisation disponible également au format électronique.

Veuillez suivre attentivement les conseils de sécurité de cette notice (▶ 3).

Les symboles suivants sont utilisés dans cette notice :

Symbole	Signification
Danger	Mise en garde contre le risque de blessures graves, voire mortelles, quand les consignes de sécurité décrites ne sont pas respectées.
Avertissement	Mise en garde contre le risque de blessures légères ou de dommages matériels quand les consignes de sécurité décrites ne sont pas respectées.
Attention	Mise en garde contre d'éventuels défauts ou la destruction du produit quand les consignes de sécurité décrites ne sont pas respectées.
	Veuillez lire attentivement les conseils de sécurité et d'utilisation de cette notice d'utilisation avant de travailler avec la machine.
IMPORTANT	Concerne une information importante.
INFO	Concerne une information utile.
➢	Ce symbole indique les instructions d'utilisation.
⇨	Ce symbole indique le résultat d'une action.
–	Ce symbole indique les informations listées.
▶	Ce symbole renvoie à un chapitre avec des informations supplémentaires.

2 Utilisation conforme

- Ce lave-vaisselle est un équipement technique à usage professionnel ; il ne convient pas à un usage privé.
- Veuillez utiliser le lave-vaisselle exclusivement pour laver de la vaisselle, des couverts et des verres dans des établissements du domaine de la restauration et des entreprises similaires.
- Utilisez le lave-vaisselle conformément à cette notice uniquement.

2.1 Utilisation non conforme

- L'eau se trouvant dans le lave-vaisselle ne doit pas être utilisée comme eau potable.
- Les enfants ne doivent pas jouer avec la machine.
- Ne lavez jamais sans panier de lavage.
- N'apportez aucune modification, transformation ou un montage additionnel quelconque sans l'autorisation explicite du fabricant.
- Miele n'assume aucune responsabilité pour les dégâts dus à une utilisation non conforme du lave-vaisselle.

3 Conseils de sécurité

Miele décline toute responsabilité et toute demande de prestation sous garantie si les conseils de sécurité et d'utilisation ne sont pas respectés.

3.1 Conseils de sécurité d'ordre général

- Veuillez lire attentivement les conseils de sécurité et d'utilisation.
- Conservez la notice abrégée pour référence ultérieure.
- N'utilisez pas le lave-vaisselle avant d'avoir lu et compris la notice abrégée et les conseils de sécurité.
- Faites appel au service clients de Miele pour vous renseigner quant à l'utilisation et au fonctionnement du lave-vaisselle.
- Le personnel doit être formé à l'utilisation de la machine. Il est en outre tenu de se familiariser avec les conseils de sécurité. Répétez régulièrement la formation du personnel afin de prévenir des accidents.
- Ne montez et ne vous asseyez pas sur la porte de la machine.
- Ne faites fonctionner la machine que si elle est en parfait état.
- Une machine endommagée ou non étanche peut représenter un danger pour votre sécurité. Arrêtez immédiatement la machine en cas de dysfonctionnement. Résolvez d'abord le problème avant de remettre la machine en marche. Mettez le disjoncteur sous tension (équipement du site). Ce n'est qu'à ce moment que la machine sera hors tension.
- Avisez votre installateur ou électricien si l'origine du problème est liée à l'alimentation en eau ou en électricité du site.
- Avisez un technicien agréé ou votre revendeur si un autre problème se produit.
- Fermez la vanne d'arrêt installée sur le site après avoir terminé le travail.
- Mettez le disjoncteur du site hors tension après avoir terminé le travail.

3.2 Sécurité électrique

- La sécurité électrique de cette machine n'est garantie que si elle est raccordée à un circuit de protection correctement installé et à un disjoncteur différentiel. Il est très important qu'un spécialiste vérifie que cette condition de sécurité est remplie et contrôle, en cas de doute, l'ensemble du système de distribution électrique.
  Miele ne peut être tenu responsable des dommages causés par l'absence d'un conducteur de protection ou par son dysfonctionnement (p. ex. un choc électrique).
- N'ouvrez pas les habillages ou composants de la machine s'il vous faut un outil pour le faire. Il y a un risque d'électrocution.
- Pour votre sécurité personnelle, testez régulièrement le disjoncteur différentiel installé sur le site (FI) en actionnant le bouton correspondant.

3.3 Travaux de maintenance et de réparation

- Seuls les techniciens agréés par Miele sont autorisés à effectuer les travaux de maintenance et les réparations. Les travaux de maintenance ou réparations non conformes peuvent occasionner des risques considérables pour l'utilisateur pour lesquels Miele décline toute responsabilité.
- Débranchez l'appareil du secteur pour les travaux d'installation et de maintenance, ainsi que pour les réparations. Les consommateurs d'électricité (éléments thermiques) restent sous tension jusqu'à ce que le disjoncteur du site soit actionné.
- Il convient d'utiliser exclusivement les pièces de rechange Miele pour les travaux de maintenance et les réparations. En cas d'utilisation de pièces autres que les pièces de rechange d'origine, la garantie devient caduque.

– Si le câble d’alimentation de cette machine est endommagé, il doit être remplacé par le fabricant, le service clients ou une personne compétente afin d’éviter tout risque. Ce câble d'alimentation doit être du type H07 RN-F ou équivalent.

4 Avant de travailler avec la machine

- Seul un technicien agréé ou votre revendeur est autorisé à installer la machine.
- La machine doit être raccordée conformément aux normes et régulations locales par des spécialistes agréés (sanitaire, eaux usées, électricité).
- Après le raccordement de l’eau et de l’électricité, veuillez contacter le service clients compétent de Miele ou votre revendeur pour réaliser la première mise en service de la machine. Demandez des instructions claires sur l'utilisation de la machine pour vous-même et le personnel.

5 Description de la machine

5.1 Vue d'ensemble

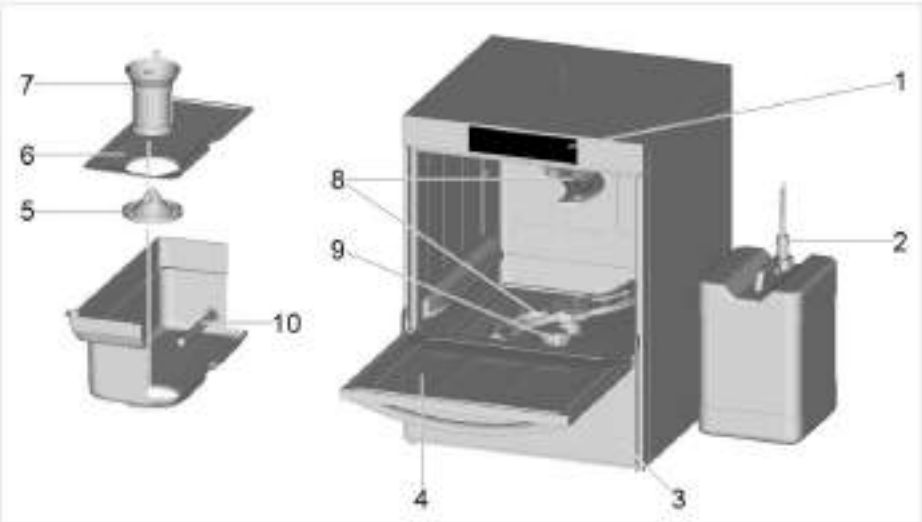

Pos.	Désignation
1	Écran
2	Canne d'aspiration (option)
3	Réservoir intégré pour liquide de rinçage et détergent (option)
4	Porte
5	Partie inférieure du filtre
6	Tamis de surface
7	Filtre cylindrique
8	Bras de lavage
9	Adoucisseur intégré (option)
10	Élément thermique de la cuve

5.2 Fonctionnement

Quand la machine est mise en service, surchauffeur et cuve chauffent à la température de fonctionnement. La machine est prête dès que la température de consigne programmée est atteinte.
La machine fonctionne avec des programmes entièrement automatisés composés des phases de lavage, égouttage et rinçage.

5.3 Personnalisation

La commande de la machine peut être adaptée aux besoins de chacun en respectant certaines limites.

Exemples

- Adapter la pression de lavage à la vaisselle
- Allonger ou raccourcir les durées de programme
- Masquer les programmes de lavage

➢ Faire appel à un technicien agréé pour effectuer les ajustements.

Vous pouvez procéder vous-même aux ajustements suivants :

- Désactiver les signaux sonores

➢ Procéder conformément au chapitre 7.

6 Utilisation générale

6.1 Écran

L'utilisation de l'écran est comparable à celle d'un smartphone. L'écran réagit lorsqu'on passe légèrement le doigt dessus. Touchez donc uniquement l'écran tactile avec les doigts ; évitez d'utiliser des objets pointus.

INFO L'écran et le bouton de démarrage peuvent être touchés même avec les mains mouillées ou avec des gants en caoutchouc.

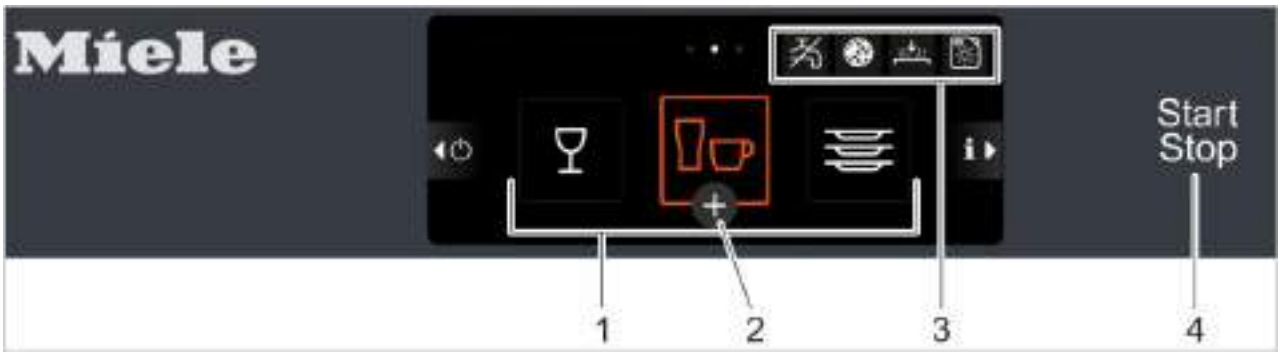

Pos.	Désignation
1	Programmes de lavage standard
2	Sélection de programmes supplémentaires
3	Champ des pictogrammes d'erreur
4	Bouton de démarrage

Écran de veille

L'écran s'assombrit lorsqu'il n'est pas utilisé pendant un certain temps. Il est possible de laver également lorsque l'écran est en veille.

6.2 Bouton de démarrage

Les différentes couleurs ont la signification suivante :

Couleur	Signification
non éclairé	La machine est à l'arrêt.
orange	La machine se remplit et chauffe.
blanc	La machine est prête à l'emploi.
orange	Le programme de lavage est en cours.
clignote en blanc	Le programme de lavage est terminé, la porte n'a pas encore été ouverte.
rouge	La machine ne lave plus car un défaut grave persiste.

6.3 Les niveaux du menu

Les 3 niveaux de menu suivants sont accessibles au personnel :

- Niveau principal (▶ 6.3.1)
- Niveau de menu « exploitation » (▶ 6.3.2)
- Menu PIN du chef de cuisine (▶ 7)

6.3.1 Niveau principal

Le niveau principal s'affiche automatiquement avec l'image B lorsque la machine est prête à l'emploi.

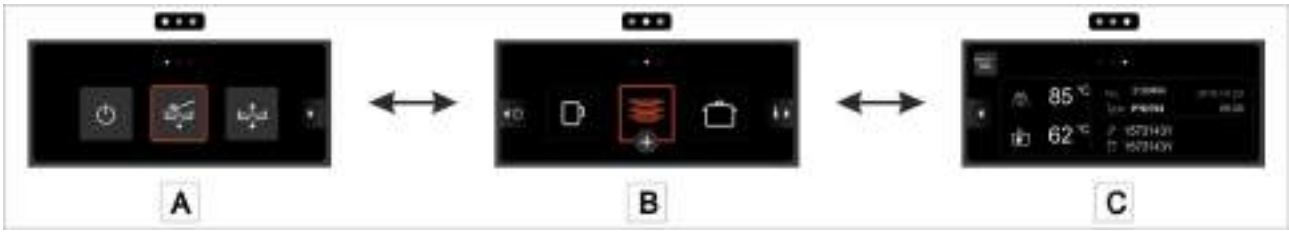

Figure	Fonctions	
A		Mise à l'arrêt (▶ 9.4)
		Programme d'assistance au nettoyage (▶ 11.1)
		Programme de renouvellement de l'eau de la cuve (▶ 9.3.7)
B	Programmes de lavage standard (▶ 6.4) Programmes supplémentaires (▶ 6.5)	
C	Écran d'information	

Écran d'information

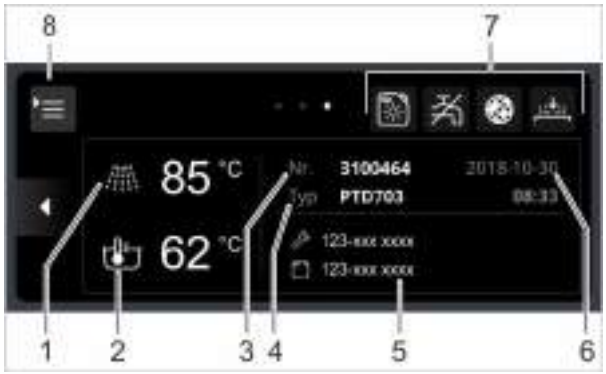

Pos.	Désignation
1	Température de rinçage actuelle
2	Température actuelle de la cuve
3	Numéro de la machine
4	Désignation de la machine
5	Numéro de téléphone du technicien et du fournisseur de chimie
6	Date / heure
7	Champ des pictogrammes d'erreur
8	Accès au niveau de menu « exploitation » / vers le menu PIN

6.3.2 Niveau de menu « exploitation »

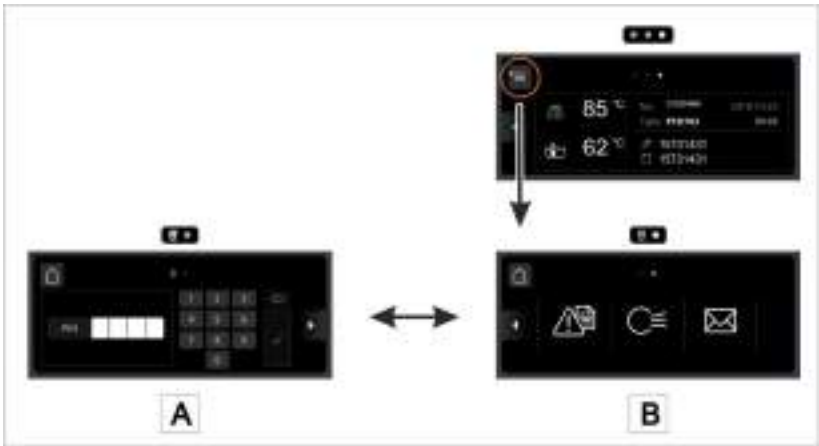

Figure	Fonctions	
A	Accès au menu PIN du chef de cuisine (▶ 7)	
B		Défaut
		Purger
		Adresses

Défauts

En cours	Défauts actuellement en cours
Historique	Défauts résolus

➢ Appuyez sur le message d'erreur.
⇨ Le message d'erreur détaillé va s'afficher.

Purger

Les doseurs doivent être purgés si de l'air s'est infiltré dans le tuyau de dosage. C'est le cas quand les réservoirs n'ont pas été remplis à temps ou que les bidons n'ont pas été remplacés à temps.

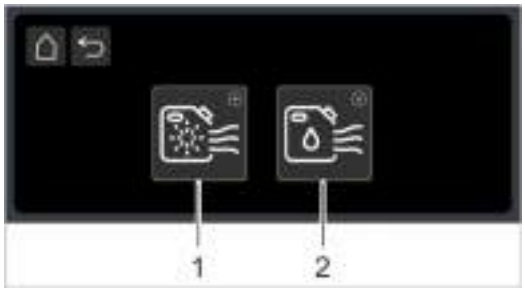

	Doseur de produit de rinçage
	Doseur de détergent

➢ Maintenir le bouton 1 ou 2 enfoncé jusqu'à la fin de la purge du doseur.

Adresses

	Fournisseur pour liquide de rinçage, détergent,…
	Technicien de service

6.4 Programmes de lavage

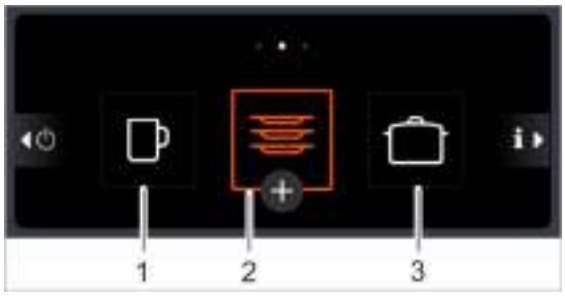

Le programme 2 est programmé par défaut (cadre orange) dès que la machine est prête à l'emploi. En fonction du degré de salissure, vous disposez des programmes suivants :

	Programme 1	**Programme 2**	**Programme 3**
Saleté	légère	normale	très sale

Le technicien agréé peut adapter les programmes à votre vaisselle (température, pression de lavage, dosage et durée de programme). Sur demande, le technicien peut aussi masquer des programmes.

INFO L'affichage des programmes de lavage peut être différent sur votre lave-vaisselle.

6.5 Options supplémentaires

Pour chaque programme de lavage, vous disposez des options supplémentaires suivantes :

	Programme intensif		Programme d'économie en énergie
	Programme silencieux		Programme court

Activer d'une option supplémentaire

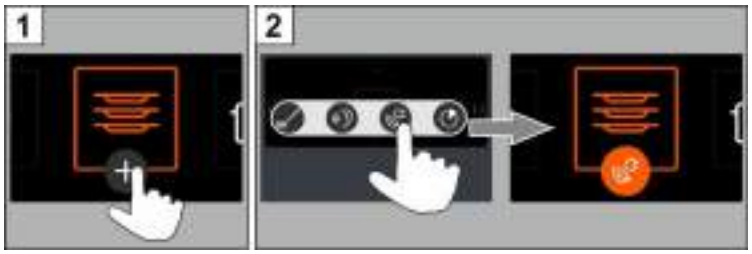

L'option supplémentaire reste activée jusqu'à ce qu'elle soit désactivée ou que vous sélectionniez une autre option supplémentaire.

7 Menu PIN du chef de cuisine

INFO Lorsque vous passez au menu PIN, la machine s'éteint. Il faudra mettre la machine à nouveau en marche après avoir quitté le menu PIN.

Appeler le menu PIN

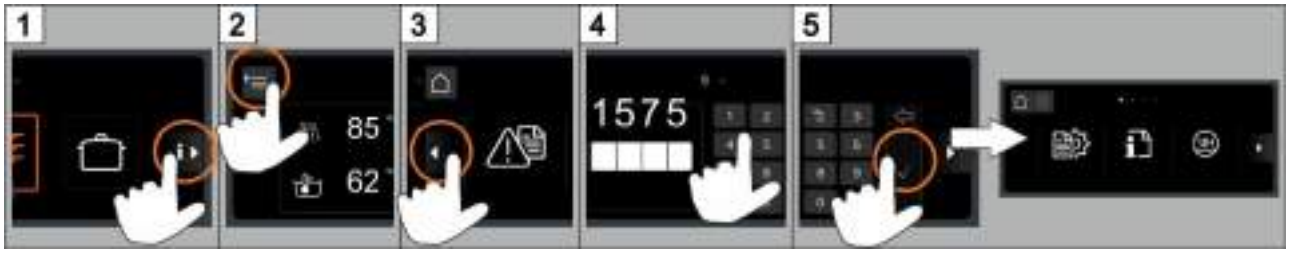

INFO La saisie restera bloquée pendant 10 minutes si vous n'avez pas entré correctement le PIN après 3 tentatives.

Menus

	Journal d'hygiène	▶ 7.1
	Données d'exploitation	▶ 7.2
	Dureté de l'eau	▶ 7.3
	Dosage	▶ 7.4
	Programmation	▶ 7.5
	Détartrer	▶ 7.6

	Luminosité	▶ 7.7
	Sons	▶ 7.8
	Date / heure	▶ 7.9
	Langue	▶ 7.10
	Unités	▶ 7.11
	Compteur d'eau à rebours	▶ 7.12

INFO Le nombre de menus dépend de la variante de machine.

Navigation

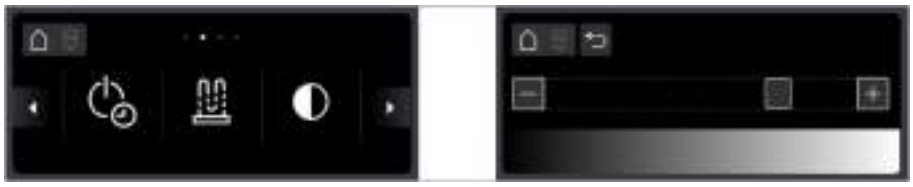

Figure	Explication
	Quitter le menu
	Symbole « Menu du chef de cuisine »
	Passer à la fenêtre suivante en appuyant ou en balayant
	Revenir au niveau précédent

7.1 Journal d’hygiène

Le journal d’hygiène enregistre tous les événements relatifs à la machine.

Sélectionner le menu

7.2 Données d'exploitation

Sélectionner le menu

INFO Les consommations d'eau sont des valeurs indicatives et ne sont pas basées sur des mesures exactes.

7.3 Dureté de l’eau

INFO Uniquement pour les machines équipées d’un adoucisseur d'eau intégré.

Sélectionner le menu

Réglage d’usine	20 °dH
Valeur maximum	31 °dH

La dureté de l'eau d'alimentation est indiquée par le technicien pendant la mise en service de la machine.

➢ Indiquer la dureté de l'eau d'alimentation en °dH.

Tableau de conversion

		°dH	°e	°TH	mmol/l
Dureté allemande	1 °dH =	1,0	1,253	1,78	0,179
Dureté anglaise	1 °e =	0,798	1,0	1,43	0,142
Dureté française	1 °TH =	0,560	0,702	1,0	0,1
mmol/l	1 mmol/l =	5,6	7,02	10,00	1,0

7.4 Dosage

Sélectionner le menu

int.	Dosage interne (▶ 7.4.1) Pour les doseurs intégrés
ext.	Dosage externe (▶ 7.4.2) Pour doseurs externes

7.4.1 Dosage interne

	Dosage du détergent
	Dosage du liquide de rinçage
	Programmes de lavage

Régler le dosage :

- Sélectionner le programme de lavage souhaité.
- Appuyer sur le champ détergent ou liquide de rinçage.
- Sélectionner le dosage.
- Enregistrer

7.4.2 Dosage externe

Ce menu requiert l'intervention d'un technicien dans le cas du raccordement d'un doseur externe avec la machine (▶ 17).

7.5 Programmation par minuterie

La minuterie vous permet de programmer la machine pour qu'elle se mette en marche ou qu'elle s'éteigne automatiquement à un certain moment.

IMPORTANT Au moment de la mise en service automatique, les conditions suivantes doivent être remplies :
- La porte est fermée.
- Le disjoncteur du site est activé.
- L'alimentation d'eau installée sur le site est ouverte.

Sélectionner le menu

	Régulièrement
31	Date unique

Programmer des horaires spécifiques

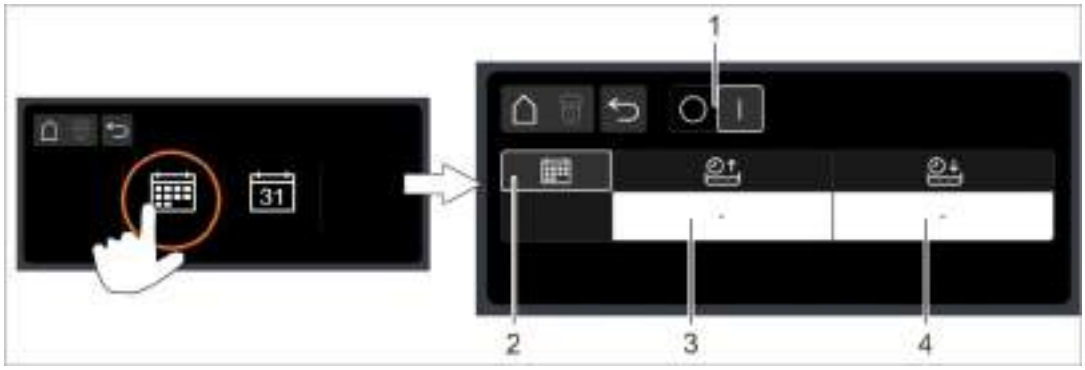

Pos.	Désignation
1	Interrupteur à coulisse
2	Schéma – Tous les jours – Lun. - Ven., Sam. - Dim. – Individuellement (horaire différent chaque jour)
3	Heure de la mise en marche automatique
4	Heure de la mise hors tension automatique

- Actionner le champ (3 ou 4).
- Sélectionner l'heure souhaitée.
- Enregistrer.
- Placer l'interrupteur à coulisse (1) sur « I ».

Programmer une date unique

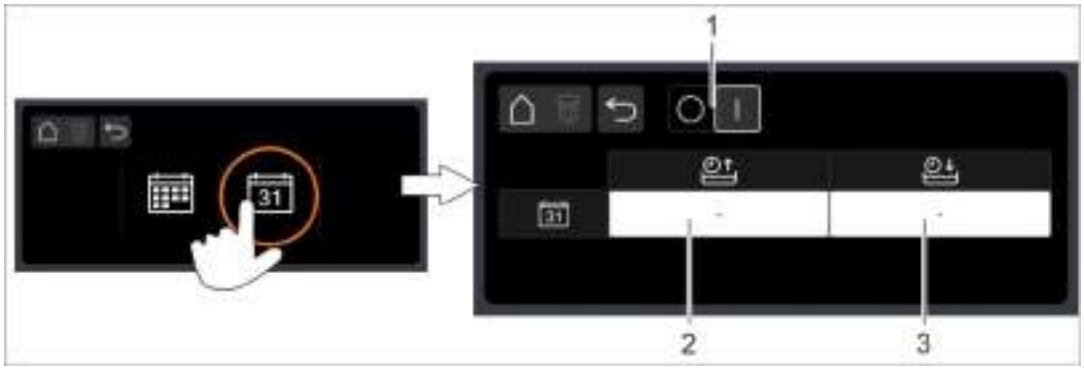

Pos.	Désignation
1	Interrupteur à coulisse
2	Date et heure de la mise en service automatique
3	Date et heure de la mise hors tension automatique

- Actionner le champ (2 ou 3).
- Régler la date et l'heure souhaitées.
- Enregistrer.
- Placer l'interrupteur à coulisse (1) sur « I ».

Déroulement de la mise hors tension automatique

Série de bips sonores	⇨	Pause de 10 s	⇨	Série de bips sonores	⇨	Pause de 10 s	⇨	Série de bips sonores	⇨	Pause de 10 s	⇨	La machine est vidée et mise hors tension à l'aide du programme d'assistance au nettoyage

INFO Si la porte est ouverte au moment de l'arrêt automatique, la machine est vidangée et arrêtée, mais **sans** nettoyage de l'intérieur.

Affichage de la durée programmée

7.6 Détartrer

Le surchauffeur, l'intérieur de la machine de même que toutes les conduites d'eau et autres éléments risquent de s'entartrer quand la machine est utilisée avec de l'eau très dure sans traitement de l'eau adéquat. Le tartre avec ses dépôts de crasse et de graisse représente un risque en termes d'hygiène, et les éléments thermiques peuvent tomber en panne à cause de cet entartrage. Il est donc impératif de nettoyer ces dépôts régulièrement.
Vous pouvez détartrer l'intérieur du lave-vaisselle à l'aide du programme de détartrage. Les conduites d'eau et le surchauffeur ne peuvent cependant être détartrés que par un technicien agréé.

Utilisez un détartrant à base d'acide adapté aux lave-vaisselle professionnels pour le détartrage.

Danger

- Veuillez respecter les conseils de sécurité et les recommandations de dosage imprimés sur l'emballage des produits chimiques que vous utilisez.
- Portez des vêtements, des gants de protection, et des lunettes de sécurité quand vous utilisez des produits chimiques.

Normalement, vous lancez le programme de détartrage quand la machine est vide et à l'arrêt. Si la machine est déjà prête à l'emploi, elle sera d'abord vidée par programmation .

Uniquement pour le doseur de détergent externe :

Avertissement

Formation de chlore gazeux
Si du détergent à base de chlore actif est mélangé à un détartrant, du chlore gazeux se forme. Interrompez le dosage de produits détergent (p. ex. sortez la canne d'aspiration ou éteignez le doseur).

INFO Le doseur de détergent intégré dans la machine est désactivé par le programme de détartrage même.

Lancer le programme de détartrage

3 ➢ Les instructions vont s'afficher à l'écran.

Avertissement

Le détartrant est un produit corrosif
La solution de détartrage ne doit pas rester dans la machine. Si vous arrêtez la machine ou interrompez le programme tandis que le programme de détartrage est en marche, il faudra vider, remplir et à nouveau vider la machine. Vous pouvez le faire à l'aide du programme d'assistance au nettoyage.

7.7 Luminosité

Vous pouvez modifier ici la luminosité de l'écran pour l'adapter aux conditions lumineuses de la cuisine.

Sélectionner le menu

7.8 Sons

Vous pouvez ici activer ou désactiver les sons.

Sélectionner le menu

Pos.	Désignation
1	Activer ou désactiver tous les sons
2	Activer ou désactiver un son en particulier

7.9 Date / heure

Vous pouvez entrer ici la date et l'heure actuelles.

Sélectionner le menu

INFO L'heure doit être adaptée au changement en été/hiver.

7.10 Langue

Vous pouvez régler ici la langue d'affichage des textes à l'écran.

Sélectionner le menu

7.11 Unités

Vous pouvez ici modifier l'unité d'affichage de la température.

Sélectionner le menu

7.12 Compteur d'eau à rebours

Le compteur d'eau à rebours doit être réinitialisé lorsque, sur les machines avec cartouche de déminéralisation complète ou partielle, le symbole ci-contre est affiché à l'écran.

Sélectionner le menu

Pos.	Désignation
1	Réglage de la capacité totale
2	Réinitialiser le compteur d'eau à rebours

Cartouche de déminéralisation partielle

- Remplacer la cartouche de déminéralisation partielle.
- Réinitialiser le compteur d'eau à rebours.

Cartouche de déminéralisation complète

- Faire remplacer la résine de la cartouche de déminéralisation complète par un technicien agréé.
- Réinitialiser le compteur d'eau à rebours.

8 Liquide de rinçage et détergent

Danger

Risque de blessures
- Portez des vêtements, des gants de protection, et des lunettes de sécurité quand vous utilisez des produits chimiques.
- Veuillez respecter les conseils de sécurité et les recommandations de dosage imprimés sur l'emballage des produits chimiques que vous utilisez.

Prudence

Utilisez uniquement des produits adaptés aux lave-vaisselle professionnels. Nous recommandons d'utiliser les produits Miele. Ils sont spécialement adaptés aux lave-vaisselle Miele.

INFO Un bornier de transfert est intégré dans le socle du lave-vaisselle pour raccorder un doseur de détergent externe (▶ 17).

8.1 Changement de produit détergent (liquide de rinçage ou produit de lavage)

Prudence

Risque de dommages du doseur de détergent
Ne mélangez pas différents produits. Des cristallisations peuvent endommager le doseur.

À chaque fois que vous utilisez un nouveau produit, le doseur doit faire l'objet d'un rinçage à l'eau et d'un nouveau réglage.
- ➢ Faire appel à un technicien agréé afin d’effectuer les travaux nécessaires et garantir ainsi un résultat de lavage satisfaisant.

Lorsque le détergent est dosé à partir de bidons extérieurs à la machine, vous pouvez rincer les conduites de dosage et le doseur de détergent avec de l’eau vous-même.

Rincer les tuyaux de dosage et le doseur de détergent à l'eau

Danger

- Veuillez respecter les conseils de sécurité et les recommandations de dosage imprimés sur l'emballage des produits chimiques que vous utilisez.
- Portez des vêtements, des gants de protection, et des lunettes de sécurité quand vous utilisez des produits chimiques.

- ➢ Sortir la canne d'aspiration du bidon et la mettre dans un récipient rempli d'eau.
- ➢ Sélectionnez le menu « Purger » (▶ 6.3.2).

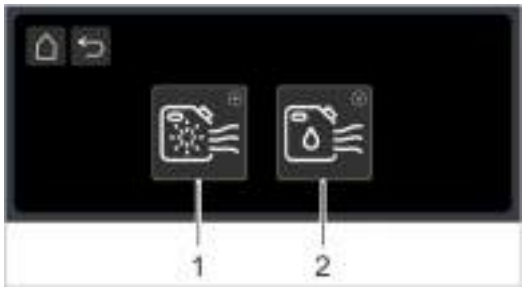

	Doseur de produit de rinçage
	Doseur de détergent

- ➢ Maintenir le bouton 1 ou 2 enfoncé pour rincer les tuyaux de dosage et le doseur de détergent à l'eau.
- ➢ Introduire la canne d'aspiration dans le nouveau bidon.
- ➢ Maintenir sur le bouton 1 ou 2 enfoncé pour remplacer par du détergent l'eau qui se trouve dans les tuyaux de dosage.

8.2 Liquide de rinçage

Le liquide de rinçage est nécessaire afin que l'eau forme une très fine pellicule sur la vaisselle après le lavage. La vaisselle sèche ainsi rapidement.
Le liquide de rinçage est dosé automatiquement à l'aide d'un doseur.

8.3 Détergent

Prudence

- N'utilisez pas de détergent acide.
- N'utilisez pas de produits moussants pour le prétraitement de la vaisselle (p. ex. liquide vaisselle), car sinon, ceux-ci arriveront directement dans la machine.

Le détergent est nécessaire pour décoller les restes de nourriture et les encrassements de la vaisselle.

Le détergent peut être dosé de différentes manières :
- manuellement en tant que détergent en poudre
- automatiquement en tant que détergent liquide

INFO Le doseur de détergent n'est pas fourni avec toutes les machines.

8.3.1 Dosage manuel du détergent en poudre

IMPORTANT Ajouter seulement du détergent en poudre lorsque la machine est prête à l'emploi.
- ➢ Après chaque dosage (prédosage et dosage additionnel), lancer tout de suite le cycle de lavage afin que le détergent en poudre se mélange à l'eau.
- ➢ Lire la notice sur l'emballage du produit de lavage.

	PTD 701	PTD 702 / PTD 703 / PTD 704
Capacité de la cuve	9,5 l	15,3 l
Prédosage ≙ Dosage de 3 g/l	30 g	45 g
Quantité d'eau de rinçage par cycle de lavage	2,0 l	2,2 l
Dosage additionnel tous les 5 cycles	30 g	33 g

8.3.2 Faire l'appoint de détergent ou de liquide de rinçage

Un manque de chimie est détecté en temps utile et affiché à l'écran :

	Manque de détergent
	Manque de liquide de rinçage

- ➢ Rajouter de la chimie dans un délai de 20 cycles de lavage pour un résultat de lavage optimal.
  IMPORTANT Lorsque la chimie n'est pas rajoutée à temps, le doseur est désactivé. De plus, de l'air est susceptible d'entrer dans le tuyau de dosage et le doseur devra être purgé (▶ 6.3.2).

Variante A
Bidons externes et cannes d'aspiration

Variante B
Réservoirs intégrés

Liquide de rinçage et détergent

Variante A : bidons externes et cannes d'aspiration

Prudence

- N'introduisez pas la canne d'aspiration du liquide de rinçage dans le bidon de détergent et inversement.
- N'utilisez la canne d'aspiration que dans des bidons suffisamment stables. Les bidons étroits et hauts peuvent se renverser en tirant sur la canne d'aspiration.
- Ne tirez pas sur le tuyau de dosage ou le câble de raccordement, car cela pourrait l'endommager.

Vous recevez aussi une ou plusieurs cannes d'aspiration avec votre machine (en option) :

Couleur du bouchon	Couleur du tuyau	Bidon
bleu	bleu	Liquide de rinçage
noir	transparent	Détergent

Remplacer les bidons

Prudence

Risque de blessures
Portez des vêtements, des gants de protection, et des lunettes de sécurité quand vous utilisez des produits chimiques.

- Retirer la canne d'aspiration du bidon vide.
- Veiller à ce que les deux trous d'aération (1) du bouchon soient ouverts.
- Introduire la canne d'aspiration dans le nouveau bidon.
- Tirer le bouchon vers le bas jusqu'à ce que l'ouverture du bidon soit fermée.

Variante B : Réservoirs intégrés

Réservoirs

Prudence

Ne versez pas de détergent dans le réservoir du liquide de rinçage ou inversement.

Couleur du bouchon	Réservoir
blanc	Détergent
bleu	Liquide de rinçage

Remplissage de produits lessiviels liquides

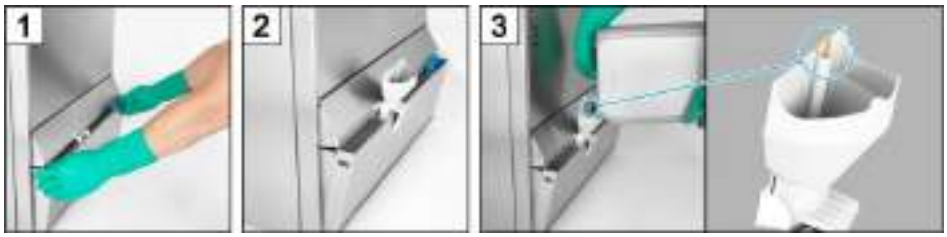

4 ➢ Retirer l'entonnoir.

5 ➢ Rabattre l'habillage inférieur.

6 ➢ Laver l'entonnoir dans le lave-vaisselle pour rincer les résidus de chimie.

8.4 Purger les doseurs

Les doseurs doivent être purgés si de l'air s'est infiltré dans le tuyau de dosage. C'est le cas quand les réservoirs n'ont pas été remplis à temps ou que les bidons n'ont pas été remplacés à temps.

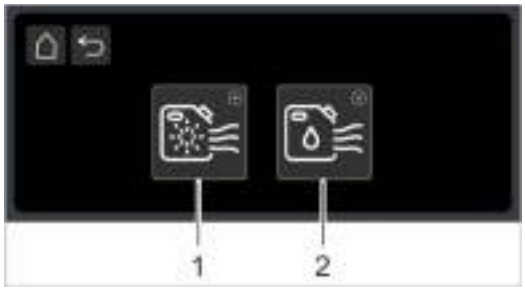

	Doseur de produit de rinçage
	Doseur de détergent

➢ Maintenir le bouton 1 ou 2 enfoncé jusqu'à la fin de la purge du doseur.

9 Fonctionnement

9.1 Avant de mettre la machine en service

Prudence

Risque de dommages de la pompe de lavage en cas d'aspiration d'objets, p. ex. d'éléments de couverts
Ne mettez la machine en marche que si le système de filtration (image 6) est entièrement installé.

IMPORTANT Les doseurs doivent être purgés s'il y a de l'air qui s'est infiltré dans le tuyau de dosage. Cela peut se produire si les bidons n'ont pas été remplacés ou remplis à temps (▶ 8.4).

9.2 Mise en service de la machine

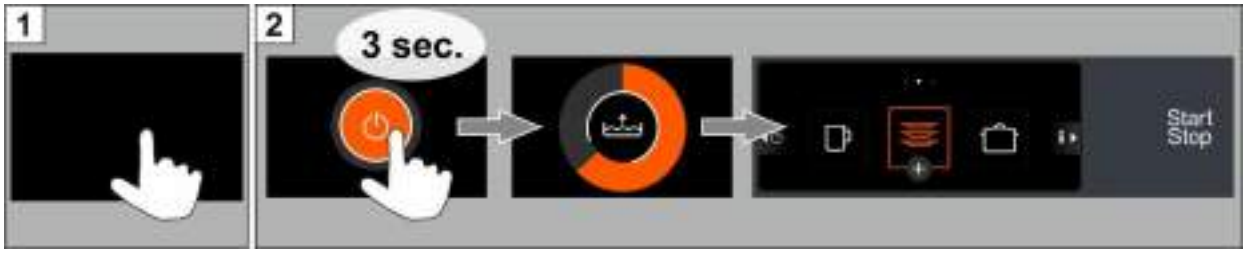

La machine est prête à fonctionner dès que le bouton de démarrage est blanc.

INFO Après avoir activé l'écran obscurci (écran 1), il peut s'écouler env. 20-30 secondes jusqu'à ce que l'écran 2 apparaisse.

9.3 Lavage

Avertissement

Risque de brûlures provoquées par l'eau de lavage bouillante
- Veillez à ce que les enfants ne s'approchent pas du lave-vaisselle. L'intérieur est rempli d'eau de lavage d'une température d'env. 62 °C.
- N'ouvrez pas la porte lorsqu'un programme de lavage est en cours. L'eau de lavage bouillante risque de jaillir hors de la machine. Interrompez d'abord le programme de lavage (▶ 9.3.6).

Risque de blessures
- Rangez les objets tranchants et pointus de sorte qu'il n'y ait pas de risque de blessures.

Prudence

- N'utilisez jamais le lave-vaisselle pour laver des appareils de cuisson électriques ou des pièces en bois.
- Ne lavez pas de pièces en plastique si elles ne résistent pas à la chaleur ou aux solutions détersives.
- Lavez les pièces en aluminium, p. ex. les casseroles, récipients ou tôles p.ex., uniquement avec un détergent spécialement adapté afin de prévenir des décolorations noires.

9.3.1 Ranger la vaisselle dans le panier de lavage

- Enlevez les restes importants de nourriture.
- Videz les restes de boissons (hors de la machine).
- Rincer les cendres à l'eau.
- Rangez les assiettes avec le dessus dirigé vers l'avant.
- Ranger les verres, les tasses, les coupes et les casseroles avec l'ouverture vers le bas.
- Mettre les couverts en position debout dans les paniers à couverts ou en position couchée dans un panier plat. Ne pas serrer et ne pas trop charger.

9.3.2 Conseils utiles

- Ne pas surcharger les paniers pour que l'eau de lavage puisse atteindre toutes les surfaces sales.
- Faire tremper les couverts jusqu'à ce qu'ils soient réhumidifiés.
- Poser les verres à une certaine distance les uns des autres pour qu'ils ne se frottent pas. et pour éviter qu'ils ne s'abîment.
- Pour des verres hauts, choisir un panier adapté de sorte qu'ils restent stables.
- Ne pas essuyer les verres, les couverts ni la vaisselle. Des germes et des bactéries peuvent même se trouver dans le torchon propre multi-usage.

9.3.3 Lancer le programme de lavage

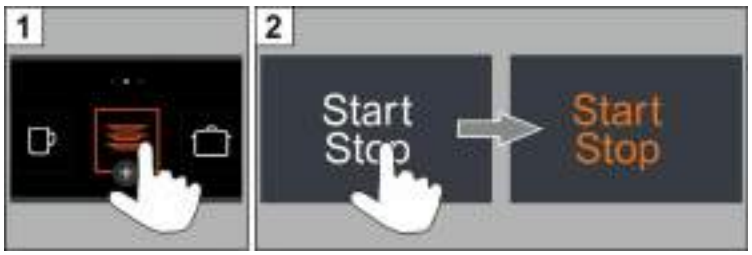

9.3.4 Fin du programme

Dès que le programme est terminé, le bouton de démarrage clignote en blanc.

9.3.5 Changer de programme de lavage

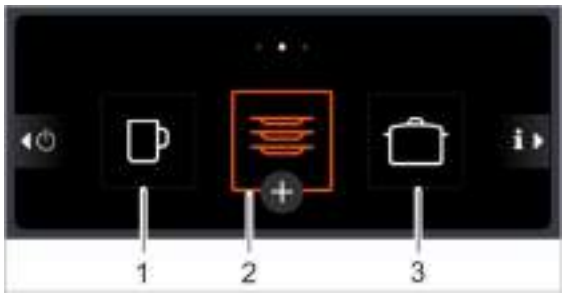

Le programme 2 est programmé par défaut (cadre orange) dès que la machine est prête à l'emploi.

- Choisir un autre programme de lavage en appuyant sur le bouton correspondant (1) ou (3).

9.3.6 Interrompre le programme de lavage

- Appuyer sur le bouton de démarrage ou sur ⊗.

9.3.7 Remplacer l'eau de la cuve

Lorsque l'eau de la cuve est très sale et que le résultat de lavage devient moins bon, il est possible de renouveler l'eau de la cuve.

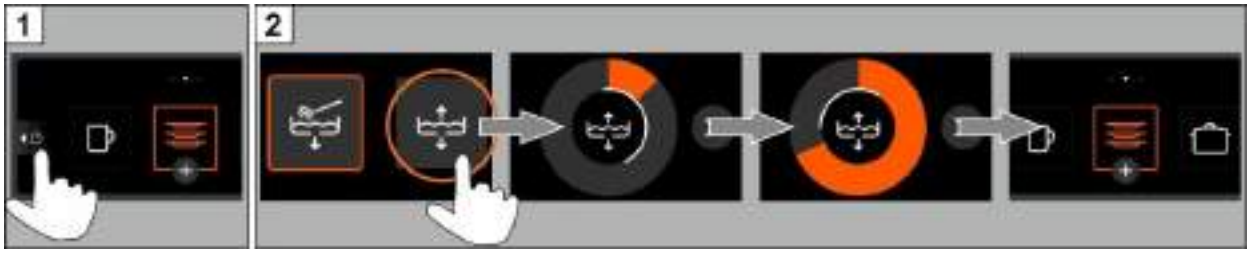

INFO La machine va prendre quelques minutes avant de pouvoir à nouveau fonctionner, car la cuve est d'abord vidée puis de nouveau remplie.

9.3.8 Pauses de lavage

- Ne pas éteindre la machine pendant les pauses de lavage.
- Fermer la porte pour éviter un refroidissement.

9.4 Mettre la machine à l’arrêt

Mettre la machine à l'arrêt à l'aide du programme d'assistance au nettoyage (2) à la fin de la journée, afin qu'elle soit nettoyée et vidée tous les jours (▶ 11.1).

INFO Lorsque vous utilisez le bouton de démarrage ou d'arrêt (1), la cuve reste remplie, mais la température n'est pas maintenue. Si la température de la cuve baisse trop avant la prochaine mise en service, la machine est automatiquement vidée et à nouveau remplie.

10 Adoucisseur intégré (option)

Un adoucissement de l'eau du robinet empêche la formation de tartre dans la machine et sur la vaisselle. Le réservoir de sel doit être rempli de sel régénérant pour que l'adoucisseur intégré fonctionne correctement.

10.1 Affichage du manque de sel

Un pictogramme apparaît à l'écran quand le réservoir de sel est vide et qu'il faut de nouveau le remplir. Le message disparaît une fois que le réservoir de sel a été rempli, après env. 3 cycles de lavage et la dissolution d'une partie du sel ajouté.

10.2 Ajouter du sel régénérant

Conseil Les résidus de sel peuvent avoir un effet négatif sur le résultat de lavage. Il est donc préférable d'ajouter le sel régénérant avant de démarrer le programme d'assistance au nettoyage.

Prudence

Risque de dommages de l'adoucisseur
Les produits chimiques, p. ex. les détergents ou les liquides de rinçage, entraînent inévitablement des dommages de l'adoucisseur. Ajouter uniquement du sel régénérant ou du sel raffiné pur.

Dysfonctionnement éventuel de l'adoucisseur
Ne pas remplir avec d'autres sels (p. ex. du sel marin ou du sel de déneigement). Ces sels peuvent contenir des composés non solubles dans l'eau. Utiliser uniquement du sel à grain fin (max. 1 à 4 mm d'épaisseur).

INFO Les pastilles de sel ne sont pas adaptées du fait de leur taille.

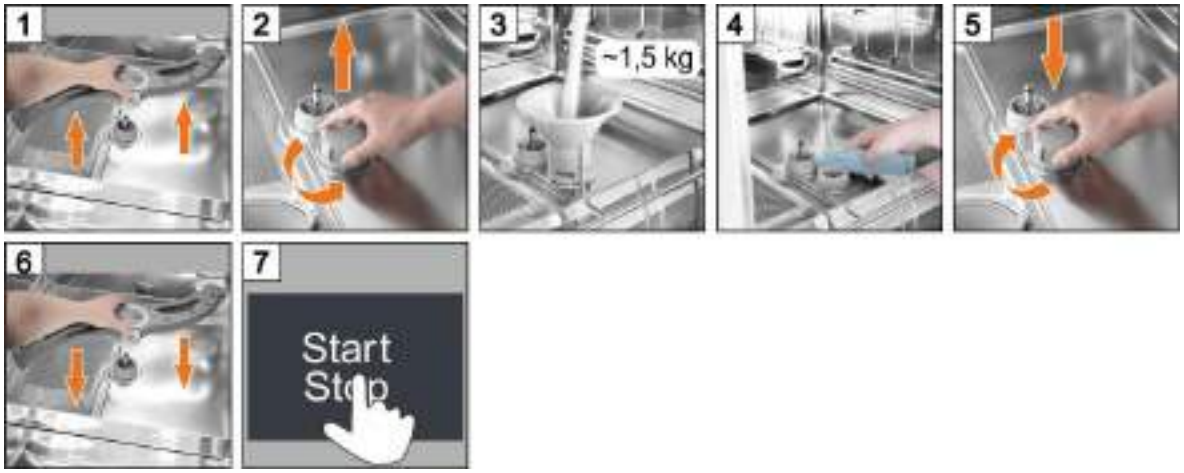

Prudence

Risque de corrosion dans la zone de remplissage
Après le remplissage avec du sel régénérant, lancer immédiatement un cycle de lavage ou le programme d'assistance au nettoyage pour éliminer les résidus de sel.

11 Maintenance et entretien

Avertissement

- Ne nettoyez pas la machine et son environnement direct (murs, sol) à l'aide d'un tuyau d'eau, d'un jet de vapeur ou d'un nettoyeur à haute pression.
- Évitez d'inonder le socle de la machine quand vous nettoyez par terre pour éviter des infiltrations d'eau incontrôlées.

Avertissement

Portez des vêtements et des gants de protection avant de toucher les pièces qui ont été en contact avec l'eau de lavage (filtres, bras de lavage, etc.).

11.1 Programme d'assistance au nettoyage

Le programme d'assistance au nettoyage vous assiste lors du nettoyage de l'intérieur de la machine à la fin de la journée de travail.
Après la première étape de programme, le programme d'assistance au nettoyage est interrompu et une vidéo apparaît à l'écran avec les étapes de travail suivantes. Si vous ne suivez pas ces étapes, le programme d'assistance au nettoyage se lance automatiquement après 30 secondes.

Interrompre le programme

➢ Appuyer sur ⊗.

11.2 Nettoyer l’intérieur

Prudence

Veillez à ce qu’il ne reste pas d’objets corrodés à l'intérieur de la machine, car ils pourraient aussi attaquer les matériaux en acier inoxydable. Les particules de rouille pourraient provenir de vaisselle non inoxydable, de produits de nettoyage, de paniers métalliques endommagés ou de conduites d’eau non protégées contre la corrosion.

N'utilisez **pas** les agents auxiliaires suivants pour le nettoyage :
- Nettoyeur à haute pression
- Détergent acide ou chloré
- Éponges ou brosses métalliques
- Produits abrasifs ou détergents agressifs

➢ Éliminer la saleté à l’aide d’une brosse ou d’un chiffon.

11.3 Nettoyer les bras de lavage

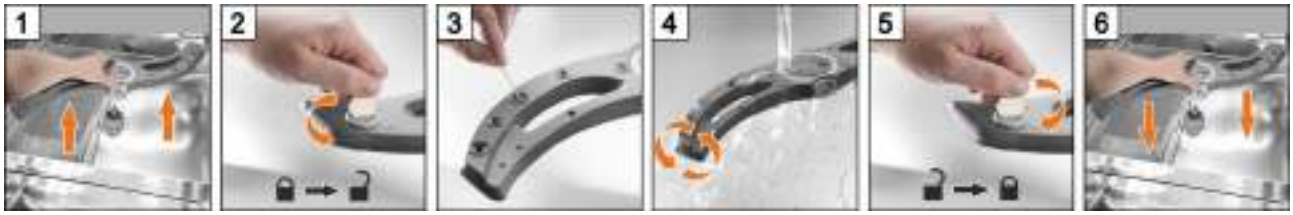

➢ Procéder de façon identique pour le bras de lavage supérieur.

11.4 Nettoyer l’extérieur de la machine

Avertissement

- Ne nettoyez pas la machine et son environnement direct (murs, sol) à l'aide d'un tuyau d’eau, d'un jet de vapeur ou d'un nettoyeur à haute pression.
- Évitez d’inonder le socle de la machine quand vous nettoyez par terre pour éviter des infiltrations d'eau incontrôlées.

➢ Nettoyer l'écran à l'aide d'un chiffon humide.
➢ Nettoyer les surfaces extérieures à l'aide d'un produit de nettoyage et d'entretien de l'inox.

11.5 Nettoyage mensuel

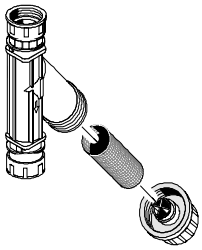

Nettoyer le collecteur d’impuretés

➢ Fermez la vanne d'eau d'alimentation du site.
➢ Nettoyer le filtre du collecteur d’impuretés.

11.6 Détartrer

Lorsque la machine est utilisée avec de l'eau très dure sans traitement de l'eau, il faut effectuer un détartrage à intervalles réguliers (▶ 7.6).

12 Pictogrammes d'erreur

Les défauts sont affichés sous forme de pictogrammes. En cas de nombreux défauts, le lavage reste possible, mais le résultat de lavage en sera affecté. Le défaut doit donc être éliminé le plus rapidement possible.

Si vous n'arrivez pas à résoudre le défaut vous-même :
- Faites appel à un technicien agréé.

	Cause / Signification	Solution
	Manque de liquide de rinçage	Remplir le réservoir intégré ou remplacer le bidon. Purger le doseur (▶ 6.3.2).
	Manque de détergent	
	Bras de lavage supérieur bloqué	Enlever l'élément qui bloque et redémarrer le programme.
	Bras de lavage inférieur bloqué	
	Machine avec adoucisseur intégré : Manque de sel	Remplir le réservoir de sel régénérant (▶ 10.2).
	Machine avec cartouche de déminéralisation partielle externe : Cartouche de déminéralisation partielle bouchée	Remplacer la cartouche de déminéralisation partielle. Réinitialiser le compteur d'eau à rebours (menu PIN ▶ 7.12).
	Machine avec cartouche de déminéralisation complète externe : cartouche de déminéralisation complète bouchée	Faire remplacer la résine de la cartouche de déminéralisation complète par un technicien agréé. Réinitialiser le compteur d'eau à rebours (menu PIN ▶ 7.12).
	La porte a été ouverte au mauvais moment (pendant le lavage p. ex.)	Fermer la porte et redémarrer le programme.
	Manque d'eau	Ouvrez la vanne d'eau d'alimentation du site.
		Faire nettoyer le collecteur d'impuretés par un technicien de maintenance ou en faire installer un nouveau.
		Faire réparer l'électrovanne par un technicien agréé.
	Délestage en cours	Patienter jusqu'à ce que l'unité de délestage installée sur le site s'arrête.
	Intervalle de service dépassé	Contacter un technicien agréé.
	Le tamis de surface est bouché	Sortir le filtre cylindrique et le tamis de surface, les nettoyer et les remettre en place.
	Contrôler l'état d'entartrage	Lancer le programme de détartrage (menu PIN ▶ 7.6).
	Différentes causes possibles	Appuyer sur le pictogramme et noter le code d'erreur. Contacter un technicien agréé.

INFO Lorsque vous appuyez sur le pictogramme, des informations supplémentaires apparaissent à l'écran.

Lorsqu'un défaut grave survient, le lavage n'est plus possible et une barre rouge apparaît sur le bord supérieur de l'écran :

Consulter le code d'erreur

12.1 Résultat de lavage peu satisfaisant

	Cause possible	Solution
La vaisselle n’est pas propre	dosage de produits de détergent insuffisant ou absent	Régler le dosage en fonction des instructions du fabricant (▶ 7.4).
		Contrôler les tuyaux de dosage (pincement, rupture, etc.) Remplacer le bidon s'il est vide.
	Vaisselle mal rangée	Ne pas empiler la vaisselle (▶ 9.3.1).
	Gicleurs des bras de lavage bouchés	Démonter les bras de lavage et nettoyer les gicleurs (▶ 11.3).
	Températures trop basses	Contrôler les températures (▶ 6.3.1).
	Eau de la cuve trop sale	Lancer le programme de renouvellement de l'eau de la cuve (▶ 9.3.7)
Des dépôts sur votre vaisselle	s'il y a des dépôts de calcaire : l’eau est trop dure	Contrôler le traitement de l'eau externe. Effectuer un nettoyage de base.
	S’il y a des restes d’amidon : Température du prélavage manuel supérieure à 30 °C	Réduire la température du prélavage manuel.
La vaisselle ne sèche pas toute seule	dosage de produits de rinçage insuffisant ou absent	Régler le dosage en fonction des instructions du fabricant (▶ 7.4).
		Contrôler les tuyaux de dosage (pincement, rupture, etc.) Remplacer le bidon s'il est vide.
	La température de rinçage est trop basse	Faire appel à un technicien agréé.

INFO Le résultat de lavage et de séchage dépend de la qualité de l'eau. Par conséquent, nous conseillons d'utiliser de l'eau adoucie si la dureté totale est supérieure à 3° dH (0,53 mmol/l).

12.2 Maintenance par le service clients

Nous conseillons qu'un technicien agréé effectue les travaux de maintenance de la machine au moins une fois par an afin de contrôler les éléments soumis à l'usure ou au vieillissement et de les remplacer si nécessaire. Pour les réparations et le remplacement des pièces d'usure, il convient d'utiliser seulement des pièces de rechange d'origine.

Les pièces d'usure comprennent entre autres :
- Les tuyaux de dosage
- Étanchéité de porte
- Le tuyau de l'eau d'alimentation

Intervalle de service

La commande de la machine est programmée pour afficher le pictogramme de service après un certain nombre d'heures de service ou de cycles de lavage.

INFO Cette fonction est désactivée à la sortie d'usine. Sur demande, le technicien peut l'activer.

13 Mettre la machine hors service pour une durée prolongée

Procédez de la manière suivante si vous devez mettre la machine hors service pour une plus longue durée (congé annuel, exploitation saisonnière).

- Vidanger la machine à l'aide du programme d'assistance au nettoyage (▶ 11.1).
- Nettoyer la machine▶ 11.2, 11.3, 11.4.
- Laisser la porte ouverte dans la position encastrée.
- Fermez la vanne d'eau d'alimentation du site.
- Mettez le disjoncteur du site hors tension.

Si la machine n'est pas installée dans un local à l'abri du gel :
- Faire appel à un technicien agréé pour protéger la machine du gel.

14 Remettre la machine en service après une période d'arrêt prolongée

- Ouvrez la vanne d'eau d'alimentation du site.
- Mettez le disjoncteur du site en marche.
- Fermer la porte.
- Mettre la machine en marche.

Si la machine n'était pas installée dans un local à l'abri du gel :
Après une période d'arrêt prolongée, la machine doit être complètement dégelée (au moins pendant 24 heures à 25 °C). Si cette condition est remplie :
- Faire appel à un technicien agréé pour remettre la machine en service.

15 Installer la machine

Le lieu d'installation doit être à l'abri du gel pour éviter que les conduites d'eau ne gèlent.

- Alignez la machine horizontalement à l'aide d'un niveau à bulle.
- Corriger les inégalités au sol à l'aide des pieds réglables de la machine.

16 Raccorder la machine

Avertissement

La machine et les appareils annexes doivent être raccordés par un spécialiste agréé conformément aux normes et régulations locales en vigueur.

16.1 Position des raccordements sur la machine

PTD 701 PTD 702, PTD 703, PTD 704

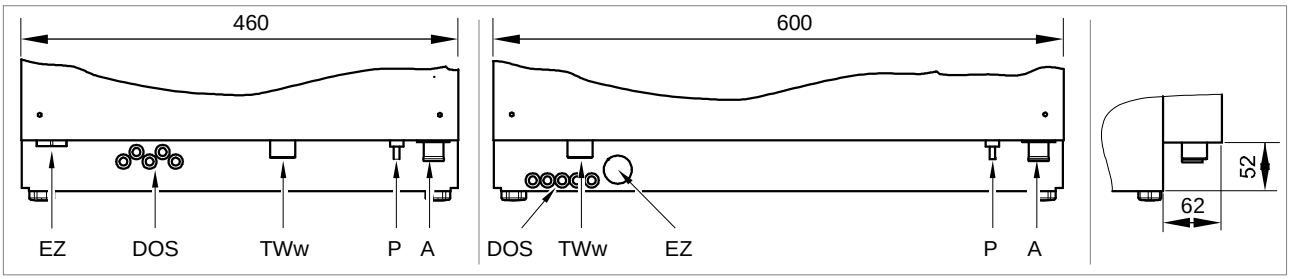

Vue de derrière Vue de droite

EZ	Entrée pour le câble d'alimentation
DOS	Introduction des tuyaux (détergent/liquide de rinçage) et câbles
TWw	Raccordement de l'eau claire (G ¾ po, mâle)
P	Raccordement du système de liaison équipotentielle du site
A	Raccord eaux usées ; pompe de vidange intégrée

16.2 Accessoires

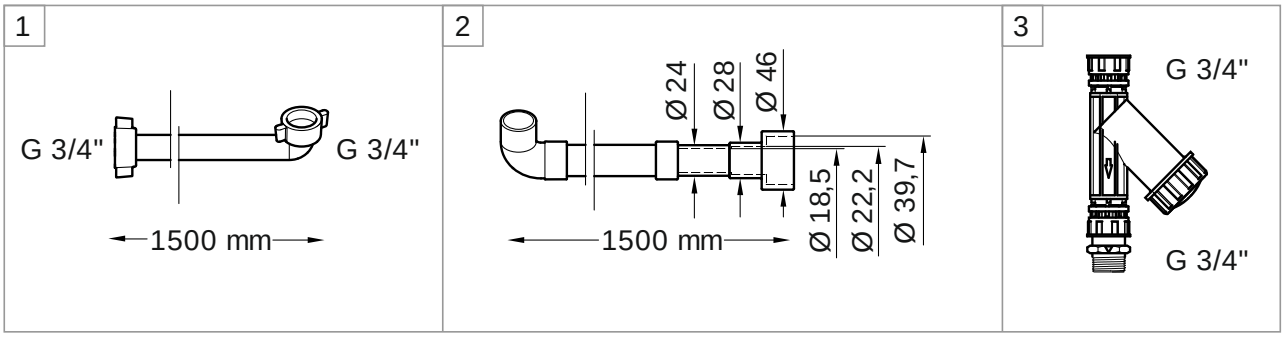

1	tuyau d'alimentation flexible	raccorder au point TWw
2	flexible d'écoulement	raccorder au point A
3	Collecteur d'impuretés	entre la vanne d'arrivée d'eau et le tuyau d'alimentation

16.3 Schéma d'installation

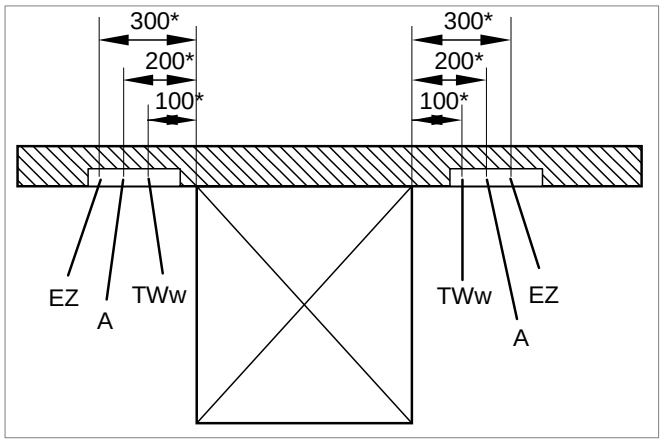

IMPORTANT
Prévoir le raccordement à gauche ou à droite de la machine.
Déterminer les dimensions exactes en tenant compte de la situation locale.

EZ	Raccordement électrique
A	Raccord eaux usées
TWw	Alimentation en eau claire

16.4 Arrivée d'eau

La sécurité technique relative à l'eau a été réalisée conformément à la norme DIN EN 61770. Cela signifie que la machine peut être raccordée à la conduite d'eau claire sans l'intermédiaire d'un autre dispositif de sécurité.

Raccordement de l'eau claire (G ¾ po, filetage extérieur)

Poste	env. 400 mm au-dessus du plancher terminé à côté de la machine		
Qualité de l'eau	L'eau claire doit avoir la qualité d'une eau potable d'un point de vue microbiologique		
Température de l'eau d'alimentation	Standard	max. 60 °C	
	PTD 701 AE RO, PTD 702 AE RO	max. 35 °C	
Dureté de l'eau		Machines sans adoucisseur intégré	Machines avec adoucisseur intégré
	Standard	≤ 3 °dH (3,8 °e / 5,34°TH / 0,54 mmol/l) Recommandation pour éviter que la machine ne s'entartre.	≤ 31 °dH (37,6 °e / 53,4°TH / 5,35 mmol/l)
	PTD 701 AE RO, PTD 702 AE RO	≤ 35 °dH (43,9 °e ; 62,3 °TH ; 6,3 mmol/l)	—
Pression d'écoulement minimale	Standard	100 kPa (1,0 bar)	
	PTD 701 AE RO, PTD 702 AE RO	140 kPa (1,4 bar)	
Pression d'alimentation maximale (pression d'accumulation)	600 kPa (6,0 bars)		
Débit	Standard	min. 4 l/min	
	PTD 701 AE RO, PTD 702 AE RO	min. 4 l/min	

Raccord eaux usées

Poste	max. 600 mm au-dessus du plancher terminé à côté de la machine
Version	Siphon installé sur le site

16.5 Raccorder le tuyau d'alimentation

Prudence

Ne pas réutiliser d'anciens flexibles existants. Ne pas raccourcir ou endommager le flexible.
Ne pas plier le tuyau d'alimentation lors de la pose.

Le tuyau d'alimentation et le collecteur d'impuretés se trouvent dans la machine.

INFO Le collecteur d'impuretés empêche que les particules de la conduite d'eau s'infiltrent dans la machine où elle causerait la corrosion de la vaisselle et de la machine.

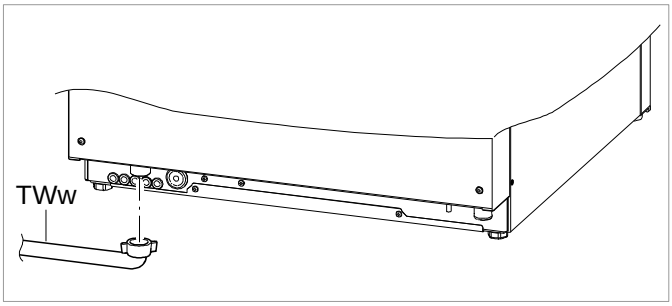

Vue de derrière

- Raccorder le tuyau d'alimentation (TWw) à la machine.
- Raccorder le collecteur d'impuretés à l'arrivée d'eau du site.
- Raccorder le tuyau d'alimentation au collecteur d'impuretés.
- Ouvrir l'arrivée d'eau et vérifier que les raccords sont étanches.

16.6 Raccorder le tuyau d'évacuation

Prudence

Le tuyau ne doit pas être raccourci ou endommagé.
Ne pas plier le tuyau d'alimentation lors de la pose.

Le tuyau d'évacuation se trouve dans la machine.

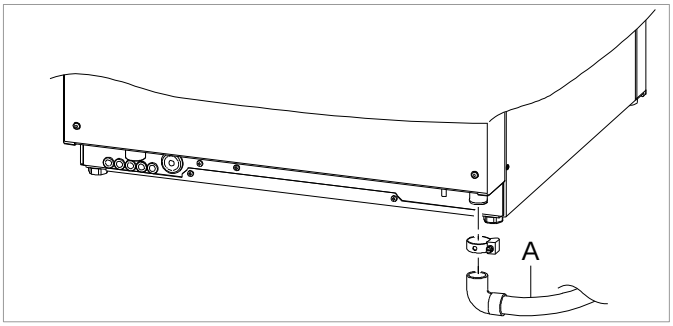

Vue de derrière

- Raccorder le tuyau d'évacuation (A) à la machine.
- Raccorder le tuyau d'évacuation au système d'écoulement d'eau du site.

16.7 Raccordement électrique

Danger

Danger de mort à cause de composants sous tension !

- La machine et les appareils annexes doivent être raccordés par un spécialiste en électricité agréé par le fournisseur d'électricité régional conformément aux normes et dispositions en vigueur.
- Débranchez la machine du secteur pour les travaux d'installation et de maintenance, ainsi que pour les réparations. Vérifiez qu'elle est bien hors tension.

- La sécurité électrique de cette machine n'est garantie que si elle est raccordée à un circuit de protection correctement installé. Il est très important qu'un spécialiste vérifie que cette condition de sécurité est remplie et qu'il contrôle, en cas de doute, l'ensemble du système de distribution électrique.
- Il faut respecter le schéma électrique.
- La machine ne doit fonctionner qu'avec les valeurs de tension et de fréquence indiquées sur la plaque signalétique de l'appareil.
- Les machines livrées sans prise d'alimentation doivent faire en priorité l'objet d'un raccordement fixe.
- Si la machine est bien raccordée (sans prise), il faut installer un disjoncteur (du site) avec séparation multipolaire du secteur. Le disjoncteur (du site) doit présenter une ouverture de contact d'au moins 3 mm et être verrouillable en position 0.
- Le raccordement électrique doit être sécurisé en tant que circuit séparé, avec des fusibles inertes ou des disjoncteurs automatiques. La protection par fusibles dépend de la puissance totale raccordée de la machine. La puissance totale raccordée est indiquée sur la plaque signalétique de la machine.
- Recommandation supplémentaire : Installez un disjoncteur différentiel de classe B sensible à tous les courants dans l'alimentation électrique avec un courant de déclenchement de 30 mA (DIN VDE 0664), étant donné que la machine est dotée d'un convertisseur de fréquences.
- Les machines qui sont équipées départ usine d'un câble d'alimentation et d'une fiche avec contact de terre latéral (monophasé) ou d'une fiche CE (triphasé) doivent être uniquement raccordées au réseau électrique indiqué sur la plaque signalétique.

Pour les appareils disposant d'un courant de conducteur > 16 A, veuillez tenir compte des informations suivantes :
Cet appareil est conforme à la norme CEI 61000-3-12 à condition que la puissance de court-circuit S_{sc} au point de raccordement de l'installation du client avec le réseau public soit égale ou supérieure à 1,57 MVA (R_{sce} = 120).
Il relève de la responsabilité de l'installateur ou de l'exploitant de l'appareil de s'assurer, si nécessaire après consultation de l'exploitant du réseau, que l'appareil en question ne soit raccordé au point de raccordement qu'avec une puissance de court-circuit de 1,57 MVA ou plus.

Établir une liaison équipotentielle

➢ Raccorder la machine au système de liaison équipotentielle installé sur le site (position de la vis de raccordement ▶ 16.1).

Raccorder le câble d'alimentation

Exigences relatives au câble d'alimentation :
- Le câble doit être du type H07 RN-F ou équivalent
- Le diamètre et le nombre de brins doivent correspondre à la tension, à la protection par fusibles et à la puissance totale raccordée

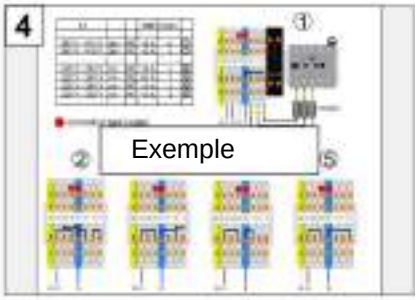

4 ➢ Respecter le schéma de raccordement.
Le schéma de raccordement est collé sur la face arrière de la cloison du compartiment électrique.

5 ➢ Raccorder les brins du câble d'alimentation conformément au schéma de raccordement.
➢ Enficher les ponts conformément au schéma de raccordement. Bien serrer les ponts à l'aide d'un tournevis.

6 ➢ Régler le verrouillage (P545) dans le cadre de la mise en service par le biais du menu.

17 Doseurs externes

Vous pouvez également utiliser des doseurs externes plutôt que des doseurs intégrés.

17.1 Points de raccordement

Danger

Danger de mort à cause de composants sous tension !
La pose et la première mise en service des doseurs doivent être réalisées par un technicien agréé.

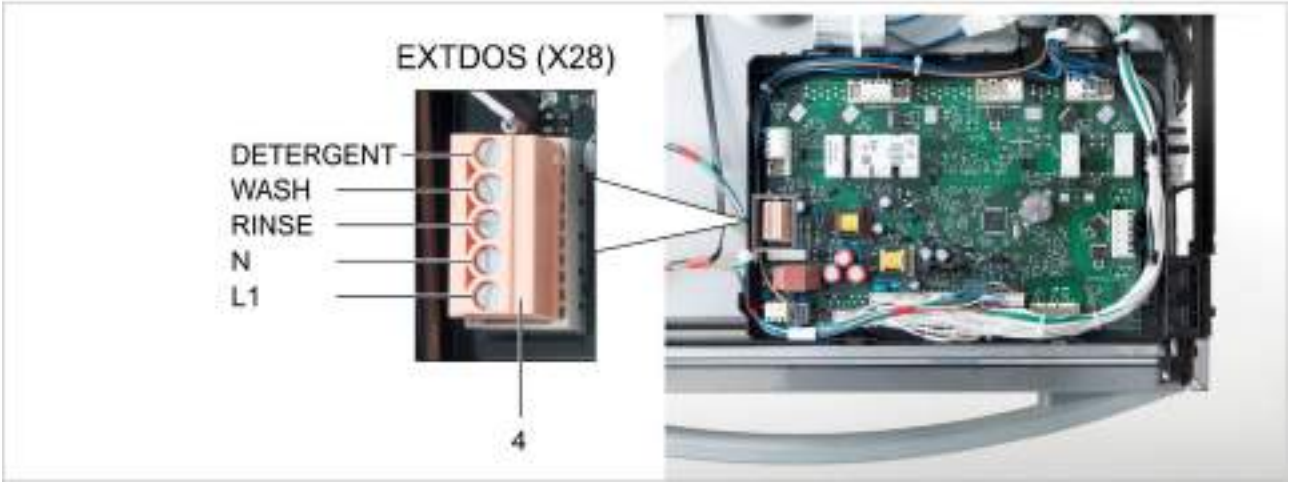

Pos.	Désignation
1	Entrées pour les tuyaux et les câbles
2	Point de dosage du détergent
3	Point de dosage du liquide de rinçage
4	Bornier de transfert avec connecteur rouge pour le raccordement de doseurs externes

17.2 Raccordement électrique

Prudence

En cas de raccordement d'un doseur externe à la carte de commande, aucun court-circuit ne doit avoir lieu. Un court-circuit peut entraîner des dommages sur la carte de commande. Brancher seulement des doseurs externes avec leur propre protection par fusibles.

IMPORTANT Consommation de courant maximale au niveau du bornier de transfert : 0,5 A.

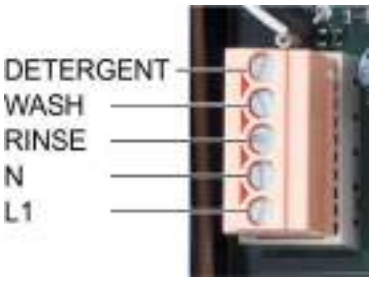

- Raccorder les doseurs externes au connecteur à 5 broches.
- Programmer le bornier de transfert (▶ 17.3).

Borne	Désignation du signal
N	Neutre / Phase 2
L1	Phase 1 / Tension permanente

Borne	Sous tension	Condition	Restriction
DETERGENT	Pendant le remplissage de la machine	a), b)	
	Parallèlement à l'électrovanne (O7) – Pendant le remplissage de la machine – Pendant le rinçage	a)	c)
WASH	En parallèle avec la pompe de lavage	a)	c), d), e)
RINSE	En parallèle avec la pompe de rinçage (O12)	a)	c), d), e)
	Parallèlement à l'électrovanne (O7) – Pendant le remplissage de la machine – Pendant le rinçage	a)	c)

a) capot/porte fermé(e)
b) niveau minimal d'eau dans la cuve
c) pas pendant le programme d'assistance au nettoyage
d) pas pendant que la machine se remplit
e) pas dans le programme de détartrage et de nettoyage de base

17.3 Programmer le bornier de transfert

Sélectionner le menu

Possibilités de réglage

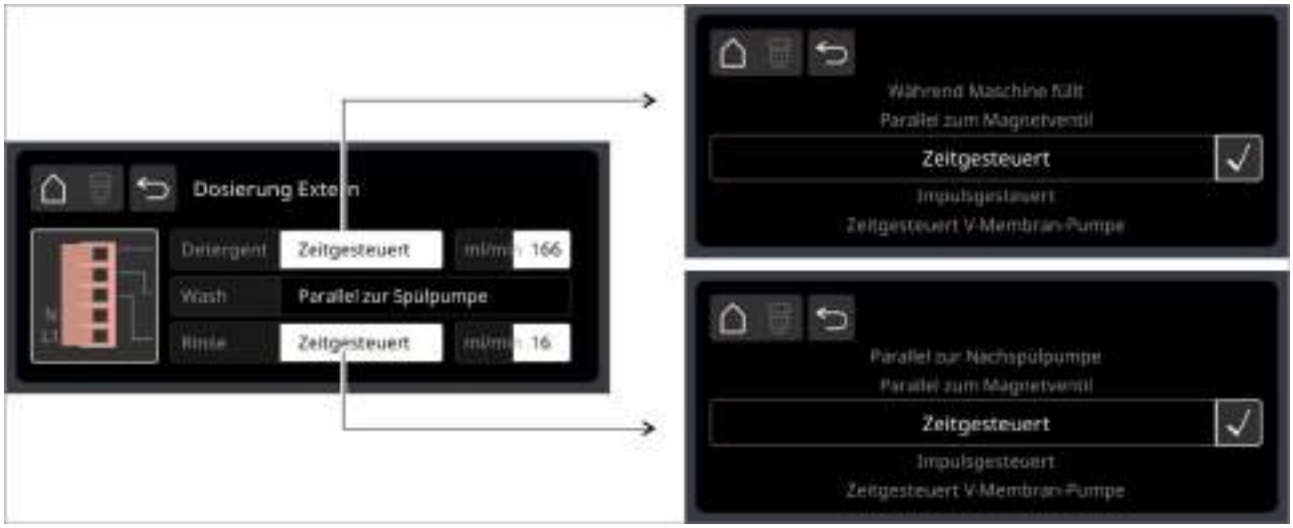

Borne	Réglages	Utilisation
DETERGENT	Pendant le remplissage de la machine	Pour les doseurs qui ne proviennent pas de chez Miele
	En parallèle avec l'électrovanne	
	Commandé par horloge	Pour pompes péristaltiques à débit fixe (p. ex. ESP 166, ESP 166C, SP 166Z)
	Commandé par impulsions	Doseur Fluidos DT intégré
	Pompe à membrane V commandée par horloge	Non affecté
WASH	En parallèle avec la pompe de lavage	Pour les doseurs qui ne proviennent pas de chez Miele
RINSE	En parallèle avec la pompe de rinçage	Pour les doseurs qui ne proviennent pas de chez Miele
	En parallèle avec l'électrovanne	
	Commandé par horloge	Pour pompes péristaltiques à débit fixe (p. ex. SP 16K)
	Commandé par impulsions	Doseur Fluidos DB intégré
	Pompe à membrane V commandée par horloge	Non affecté

17.4 Exemples

Raccordement d'un doseur de détergent externe

1 Pompe péristaltique avec relais de temporisation et débit fixe
- Raccorder à la borne « **WASH** ».
- Régler le relais sur le doseur.

2 Pompe péristaltique avec débit réglable
- Raccorder à la borne « **DETERGENT »**.
- Programmer le bornier de transfert (▶ 17.3) : **En parallèle avec l'électrovanne**
- Régler le débit (ml/min) du doseur.

3 Pompe péristaltique à débit fixe (p. ex. ESP 166, ESP 166C, SP 166Z)
- Raccorder à la borne « **DETERGENT »**.
- Programmer le bornier de transfert (▶ 17.3) : **Commandé par horloge**.
- Régler le débit sur l'écran (▶ 17.3).
- Régler les deux potentiomètres au maximum.
- Régler le dosage sur la machine.

Raccordement d'un doseur de produit de rinçage externe

1 Pompe péristaltique avec débit réglable
- Raccorder à la borne « **RINSE** ».
- Programmer le bornier de transfert (▶ 17.3) : **Parallèlement à la pompe de rinçage**.
- Régler le débit (ml/min) du doseur.

2 Pompe péristaltique à débit fixe (p. ex. ESP 166, ESP 166C, SP 166Z)
- Raccorder à la borne « **RINSE** ».
- Programmer le bornier de transfert (▶ 17.3) : **Commandé par horloge**.
- Régler le débit (ml/min) sur l'écran (▶ 17.3).
- Régler le potentiomètre au maximum.
- Régler le dosage sur la machine.

18 Caractéristiques techniques

Généralités

Tension	voir la plaque signalétique
Puissance totale raccordée	
Température de l'eau d'alimentation	▶ 16.4
Pression d'écoulement minimale	
Pression d'alimentation maximale (pression d'accumulation)	600 kPa (6,0 bars)

conditions de service

Température de service	0 – 40 °C
Hygrométrie relative	< 95 %
Température d'entreposage	> -25 °C
Hauteur maximale du lieu d'installation au-dessus du niveau de la mer	2 000 m

Dimensions

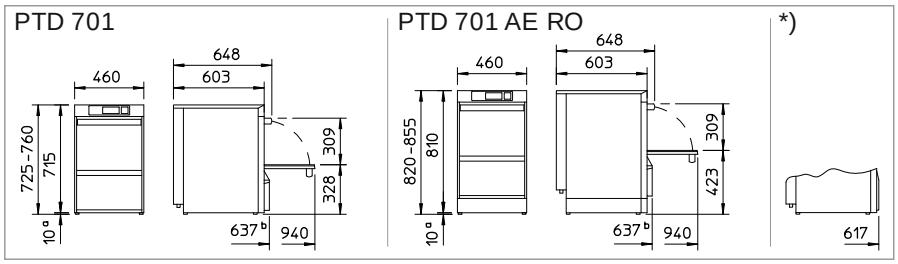

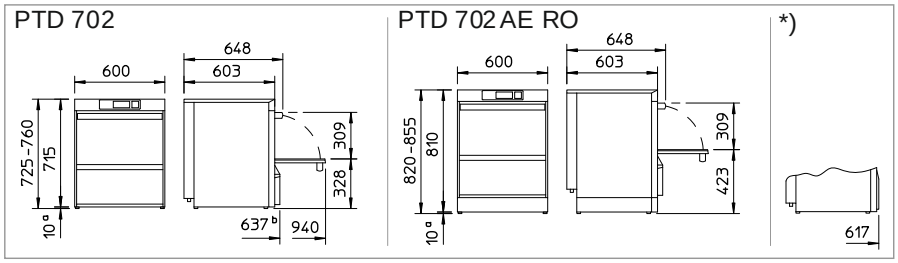

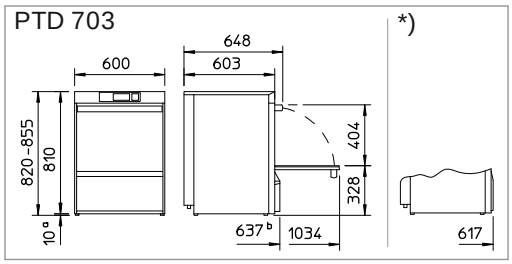

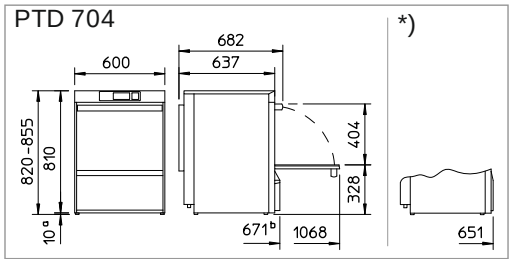

[a] La hauteur de la machine peut être réduite de 10 mm si les pieds sont retirés.
[b] Sans réservoir pour produits lessiviels, la profondeur diminue de 20 mm.
*) Présentation sans réservoir intégré pour produits lessiviels.

19 Émissions

Bruit

Niveau de pression acoustique d'émission au poste de travail L_{pA}	max. 55 dB
Incertitude de mesure K_{pA}	2,5 dB

Air rejeté par la machine
Veuillez observer la directive VDI 2052 pour l'installation du système de ventilation.

20 Élimination

Veuillez contacter votre concessionnaire pour que les matériaux contenus dans la machine puissent être recyclés dans la mesure du possible.

89014383-00; 2019-02; sous réserve de modifications

Istruzioni d'uso

PTD 701 / PTD 702 / PTD 703 / PTD 704
(Traduzione delle istruzioni d'uso originali in tedesco)

Indice

1 Informazioni su queste istruzioni d'uso 128
2 Uso conforme allo scopo previsto 128
2.1 Uso non conforme allo scopo previsto 128
3 Note di sicurezza 129
3.1 Note di sicurezza generali 129
3.2 Sicurezza elettrica 129
3.3 Interventi di manutenzione e riparazione 129
4 Prima di utilizzare la macchina 130
5 Descrizione della macchina 130
5.1 Panoramica 130
5.2 Modalità di funzionamento 130
5.3 Adattamenti specifici per il cliente 131
6 Informazioni generali sui comandi 132
6.1 Display 132
6.2 Tasto di avvio 132
6.3 Livelli del menù 132
6.4 Programmi di lavaggio 136
6.5 Programmi supplementari 136
7 Menù PIN del responsabile della cucina 137
7.1 Manuale d'igiene 138
7.2 Dati operativi 138
7.3 Durezza dell'acqua 138
7.4 Dosaggio 139
7.5 Timer 140
7.6 Decalcificazione 142
7.7 Luminosità 143
7.8 Segnali acustici 143
7.9 Data / ora 144
7.10 Lingua 144
7.11 Unità 144
7.12 Contatore volumetrico dell'acqua 145
8 Brillantante e detersivo 146
8.1 Cambio del prodotto chimico (brillantante o detersivo) 146
8.2 Brillantante 147
8.3 Detersivo 147
8.4 Sfiato dei dosatori 149
9 Funzionamento 149
9.1 Prima dell’accensione della macchina 149
9.2 Accensione della macchina 149
9.3 Lavaggio 150
9.4 Spegnimento della macchina 151
10 Addolcitore dell'acqua incorporato (opzione) 152
10.1 Indicatore di mancanza di sale 152
10.2 Rabbocco del sale di rigenerazione 152
11 Manutenzione e cura 153
11.1 Programma di autopulizia 153
11.2 Pulizia dell'interno macchina 154
11.3 Pulizia delle zone di lavaggio 154
11.4 Pulizia esterna della macchina 154
11.5 Pulizia mensile 154
11.6 Decalcificazione 154
12 Pittogrammi errore 155
12.1 Risultato di lavaggio scarso 156
12.2 Manutenzione da parte del servizio per la clientela 157
13 Messa fuori servizio della macchina in caso di pause di servizio prolungate 157
14 Rimessa in servizio della macchina dopo pause di servizio 157
15 Collocazione della macchina 158
16 Allacciamento della macchina 158
16.1 Posizione dei collegamenti sulla macchina 158
16.2 Accessori 158
16.3 Schema d'installazione 159
16.4 Allacciamento idrico 159
16.5 Allacciare il tubo di afflusso 160
16.6 Allacciare il tubo di scarico 160
16.7 Allacciamento elettrico 161
17 Dosatori esterni 163
17.1 Punti di collegamento 163
17.2 Allacciamento elettrico 164
17.3 Programmazione della barra dei menù 165
17.4 Esempi 166
18 Dati tecnici 167
19 Emissioni 167
20 Smaltimento 167

1 Informazioni su queste istruzioni d'uso

Queste istruzioni d'uso forniscono un rapido riepilogo delle principali funzionalità e dell'uso in sicurezza della lavastoviglie. Conservare le istruzioni d'uso a portata di mano. Le istruzioni d'uso sono disponibili anche in formato elettronico sul nostro sito Internet miele.it/pro/manuals.

Osservare scrupolosamente le note di sicurezza qui elencate (▶ 3).

In queste istruzioni vengono utilizzati i seguenti simboli:

Simbolo	Significato
Pericolo	Avvertimento di possibili lesioni gravi/mortali a persone se le misure precauzionali descritte non vengono rispettate.
Avvertimento	Avvertimento di possibili lesioni leggere a persone o danni alle cose se le misure precauzionali descritte non vengono rispettate.
Cautela	Avvertimento di possibili difetti o gravi guasti del prodotto se le misure precauzionali descritte non vengono rispettate.
	Leggere con attenzione le note di sicurezza e le istruzioni operative contenute nelle presenti istruzioni d'uso prima di utilizzare la macchina.
IMPORTANTE	Rappresenta un'indicazione importante.
INFO	Rappresenta un'indicazione utile.
➢	Questo simbolo contrassegna le indicazioni operative.
⇨	Questo simbolo contrassegna i risultati delle operazioni effettuate.
–	Questo simbolo contrassegna elencazioni.
▶	Questo simbolo fa riferimento a un capitolo con informazioni importanti.

2 Uso conforme allo scopo previsto

- Questa lavastoviglie è uno strumento di lavoro tecnico, destinato all’uso professionale e non privato.
- Utilizzare la lavastoviglie esclusivamente per il lavaggio di stoviglie, posate e bicchieri nel settore della ristorazione e in settori simili.
- Utilizzare la lavastoviglie solo come descritto in questa guida.

2.1 Uso non conforme allo scopo previsto

- È vietato utilizzare l’acqua della lavastoviglie come acqua potabile.
- Ai bambini non è consentito giocare con la macchina.
- Non lavare mai senza cesto.
- Non effettuare modifiche, montaggio di parti e/o conversioni senza l’approvazione del produttore.
- Se la lavastoviglie non viene utilizzata conformemente allo scopo previsto, la società Miele non si assumerà alcuna responsabilità per eventuali danni che dovessero verificarsi.

3 Note di sicurezza

In caso di mancata osservanza delle indicazioni di sicurezza e delle istruzioni d'uso, decade ogni obbligo di garanzia e responsabilità da parte di Miele & Cie. KG.

3.1 Note di sicurezza generali

- Leggere attentamente le indicazioni di sicurezza e le istruzioni d'uso.
- Conservare la guida rapida per consultazioni future.
- Utilizzare la lavastoviglie solo dopo aver letto e compreso la guida rapida e le presenti indicazioni di sicurezza.
- Informarsi presso il servizio clienti Miele sull’uso e il funzionamento della lavastoviglie.
- Istruire il personale sull’uso della macchina e richiamare l'attenzione sulle indicazioni di sicurezza. Ripetere regolarmente i corsi di formazione, al fine di evitare infortuni.
- Non appoggiarsi o sedersi sullo sportello aperto.
- Azionare la macchina solo se si trova in condizioni perfette.
- Una macchina danneggiata o non a tenuta può compromettere la sicurezza delle persone. In caso di anomalie, spegnere immediatamente la macchina. Riaccendere la macchina solo dopo aver eliminato l’anomalia. Disinserire l’interruttore generale (interruttore principale), lato cliente. Solo in questo caso la macchina è priva di tensione.
- Informare il proprio installatore o elettricista nel caso in cui la linea di alimentazione dell’acqua o di corrente lato cliente sia la causa dell’anomalia.
- Informare un tecnico autorizzato o il proprio rivenditore in caso di altra anomalia.
- Una volta concluso il lavoro, chiudere il rubinetto dell'acqua sul lato cliente.
- Una volta concluso il lavoro, disattivare l’interruttore generale sul lato cliente.

3.2 Sicurezza elettrica

- La sicurezza elettrica della presente macchina è garantita solo se l’impianto è collegato a un circuito di messa a terra e a un interruttore differenziale di protezione installati a norma. È molto importante controllare questo fondamentale requisito di sicurezza; in caso di dubbio, far controllare l’installazione domestica da un tecnico specializzato. Miele declina ogni responsabilità per eventuali danni causati (per es. scossa elettrica) da un conduttore di protezione mancante o interrotto.
- Non aprire la copertura della macchina o i componenti della macchina se, per farlo, è necessario un attrezzo. Sussiste il pericolo di scossa elettrica.
- Per la propria sicurezza, controllare con regolarità l’interruttore differenziale di protezione (FI), sul lato cliente, premendo l’apposito pulsante di test.

3.3 Interventi di manutenzione e riparazione

- Gli interventi di manutenzione e riparazione devono essere eseguiti esclusivamente da tecnici autorizzati da Miele. Interventi inadeguati di manutenzione o riparazione possono costituire un grave pericolo per l’utilizzatore; in tali casi, Miele declina ogni responsabilità.
- Prima di eseguire lavori di installazione, manutenzione o riparazione staccare il dispositivo dalla rete elettrica. Le utenze elettriche (resistenze) rimangono sotto tensione finché non si aziona l’interruttore generale sul lato cliente.
- Per la manutenzione e le riparazioni si devono utilizzare esclusivamente parti di ricambio originali Miele. In caso contrario uso di parti di ricambio originali, la garanzia decade.
- In caso di cavo di alimentazione danneggiato, questo essere sostituito da Miele, dal suo servizio clienti o da una persona parimenti qualificata, al fine di evitare pericoli. Il cavo di alimentazione deve essere del tipo H07 RN-F o equivalente.

4 Prima di utilizzare la macchina

- Fare installare la macchina da un tecnico autorizzato o dal proprio rivenditore.
- Far eseguire gli allacciamenti della macchina (acqua, acqua di scarico, elettricità) da tecnici autorizzati secondo le norme e disposizioni locali vigenti.
- Dopo aver correttamente allacciato la macchina all'acqua e alla corrente elettrica, contattare il servizio clienti Miele o il proprio rivenditore per far eseguire la prima messa in servizio della stessa. Far spiegare il funzionamento della macchina al personale che la userà.

5 Descrizione della macchina

5.1 Panoramica

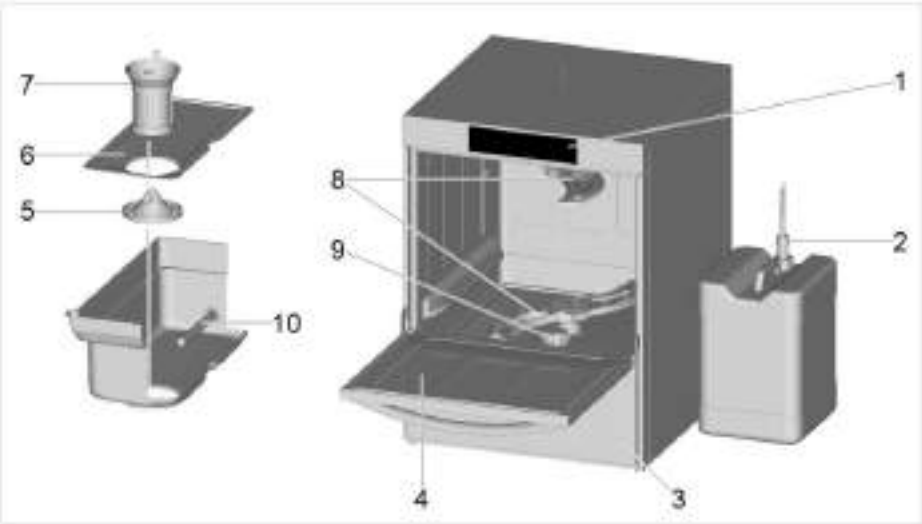

Pos.	Denominazione
1	Display
2	Lancia di aspirazione (opzione)
3	Contenitore incorporato per brillantante e detersivo (opzione)
4	Sportello
5	Parte inferiore del filtro
6	Filtro
7	Filtro a cilindro
8	Zona di lavaggio
9	Addolcitore dell'acqua incorporato (opzione)
10	Resistenza vasca

5.2 Modalità di funzionamento

Dopo l’accensione della macchina, il boiler e la vasca si riempiono e si riscaldano alla temperatura di esercizio. Non appena le temperature richieste sono raggiunte, la macchina è pronta per l’uso.
La macchina è messa in funzione con programmi completamente automatici, che consistono nelle fasi di lavaggio, sgocciolamento e risciacquo.

5.3 Adattamenti specifici per il cliente

L'unità di comando e controllo della macchina può essere adattata, entro certi limiti, alle esigenze individuali.

Esempi

- Adattamento della pressione di lavaggio alle stoviglie
- Prolungamento o riduzione dei tempi di esecuzione del programma
- Salto di un blocco del programma di lavaggio

➢ Affidare le modifiche a un tecnico autorizzato.

Le seguenti modifiche possono essere eseguite autonomamente:

- Disattivazione dei segnali acustici

➢ Procedere in base al capitolo 7.

6 Informazioni generali sui comandi

6.1 Display

Il funzionamento del display è simile a quello di uno smartphone. Il display garantisce una reattività ai tocchi leggeri. Toccare il display solo con le dita, evitando l'uso di oggetti appuntiti.

INFO È possibile usare il display e premere il tasto di avviamento anche con le mani bagnate o con i guanti di gomma.

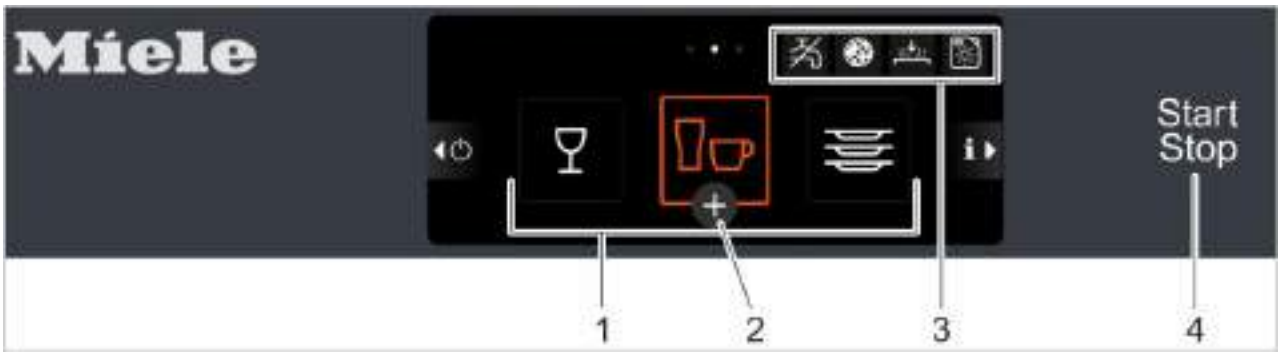

Pos.	Denominazione
1	Programmi di lavaggio standard
2	Selezione dei programmi supplementari
3	Campo per pittogrammi errore
4	Tasto di avvio

Salvaschermo

Il display si oscura quando non lo si utilizza per un lungo periodo. Il lavaggio è possibile anche quando il display è oscurato.

6.2 Tasto di avvio

I colori hanno il seguente significato:

Colore	Significato
non illuminato	La macchina è spenta.
arancione	La macchina si sta riempiendo e riscaldando.
bianco	La macchina è pronta per l'uso.
arancione	Il programma di lavaggio è in corso.
bianco lampeggiante	Il programma di lavaggio è terminato; lo sportello non è stato ancora aperto.
rosso	La macchina non lava più a causa di un errore grave.

6.3 Livelli del menù

I 3 seguenti menù sono a disposizione del personale di servizio:

- Livello principale (▶ 6.3.1)
- Livello menù "Addetti al lavaggio" (▶ 6.3.2)
- Menù PIN del responsabile della cucina (▶ 7)

6.3.1 Livello principale

Il livello principale appare automaticamente con la figura B quando la macchina è pronta per l'uso.

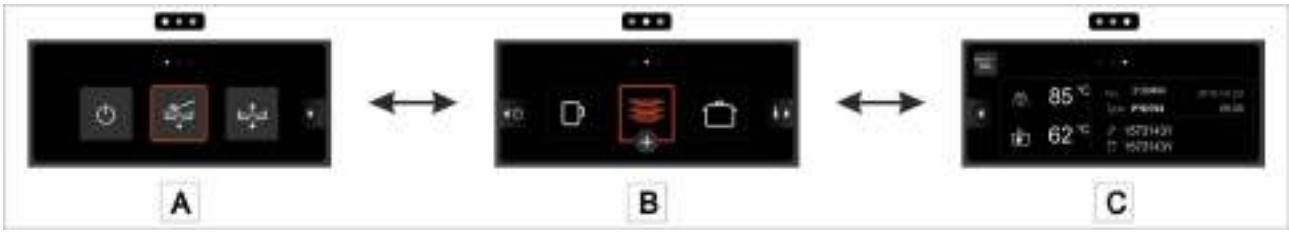

Figura	Funzioni	
A		Spegnimento (▶ 9.4)
		Programma di autopulizia (▶ 11.1)
		Programma di sostituzione acqua nella vasca (▶ 9.3.7)
B	Programma di lavaggio standard (▶ 6.4) Programmi supplementari (▶ 6.5)	
C	Info schermo	

Informazioni a display

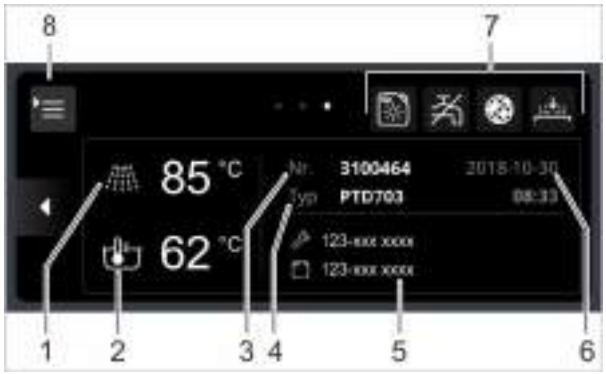

Pos.	Denominazione
1	Temperatura dell'acqua di risciacquo attuale
2	Temperatura della vasca attuale
3	Numero della macchina
4	Denominazione della macchina
5	Numero di telefono del tecnico e del fornitore di prodotti chimici
6	Data / ora
7	Campo per pittogrammi errore
8	Accesso al livello menù "Addetti al lavaggio" / menù PIN

6.3.2 Livello menù “Addetti al lavaggio”

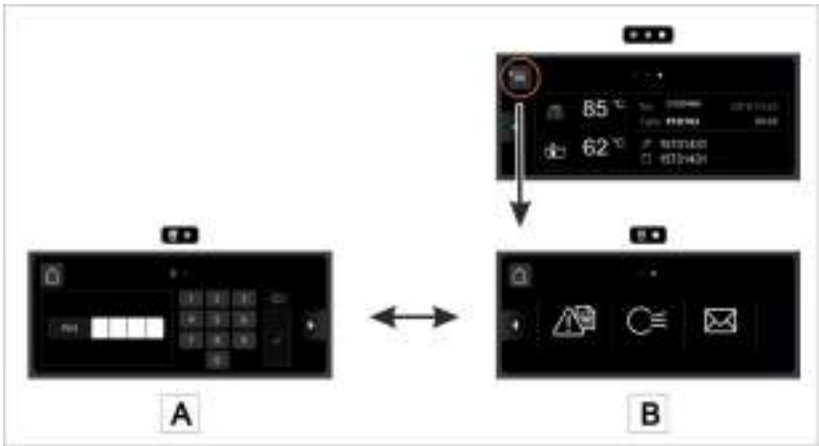

Figura	Funzioni	
A	Accesso al menù PIN del responsabile della cucina (▶ 7)	
B		Errore
		Sfiatare
		Indirizzi

Errore

Attuale	Errori attualmente attivi
Cronologia	Errori eliminati

➢ Toccare la segnalazione di anomalia.
  ⇨ Sarà visualizzata una segnalazione di anomalia dettagliata.

Sfiatare

Se nel tubo di dosaggio si infiltra dell'aria, sarà necessario sfiatare i dosatori. Questo si verifica quando non si rabbocca il contenitore o non si sostituiscono le taniche in tempo utile.

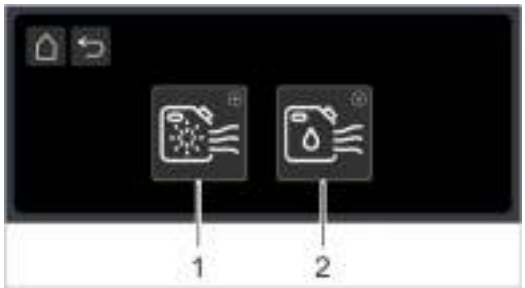

	Dosatore brillantante
	Dosatore detersivo

➢ Tenere premuto il pulsante 1 oppure 2 finché il dosatore non sarà sfiatato.

Indirizzi

	Fornitore di brillantante, detersivo, ecc.
	Tecnico

6.4 Programmi di lavaggio

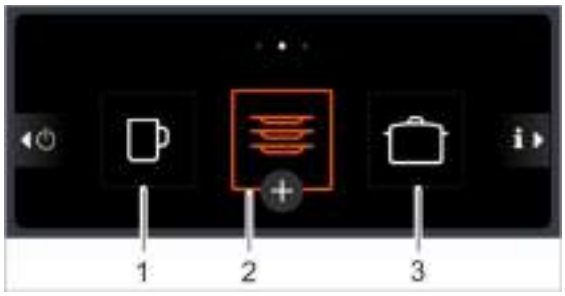

Il programma n. 2 (cornice arancione) è preselezionato non appena la macchina è pronta per l'uso. Secondo il grado di sporco, sono disponibili i seguenti programmi:

	Programma 1	**Programma 2**	**Programma 3**
Sporco	leggero	normale	intenso

Il tecnico autorizzato può adattare i programmi alle stoviglie (temperatura, pressione di risciacquo, dosaggio e durata del programma). Su richiesta, il tecnico può anche nascondere i programmi.

INFO La spia dei programmi di lavaggio sulla lavastoviglie potrebbe essere diverso.

6.5 Programmi supplementari

Per ogni programma di lavaggio, sono disponibili i seguenti programmi supplementari:

	Programma intenso		Programma Eco
	Programma silenzioso		Programma breve

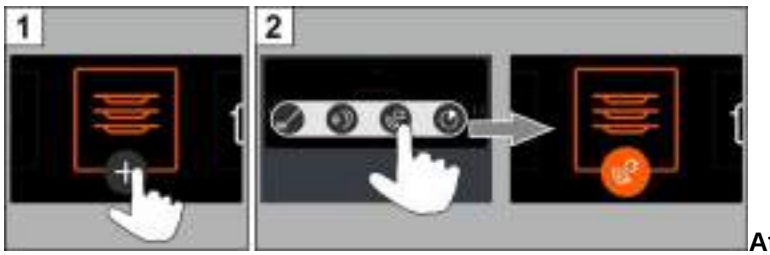

Attivazione del programma supplementare

Il programma resterà attivo finché non sarà disattivato o si selezionerà un altro programma supplementare.

7 Menù PIN del responsabile della cucina

INFO Se si passa al menù PIN, la macchina si spegne. Quando si esce dal menù PIN, è necessario accendere di nuovo la macchina.

Richiamo del menù PIN

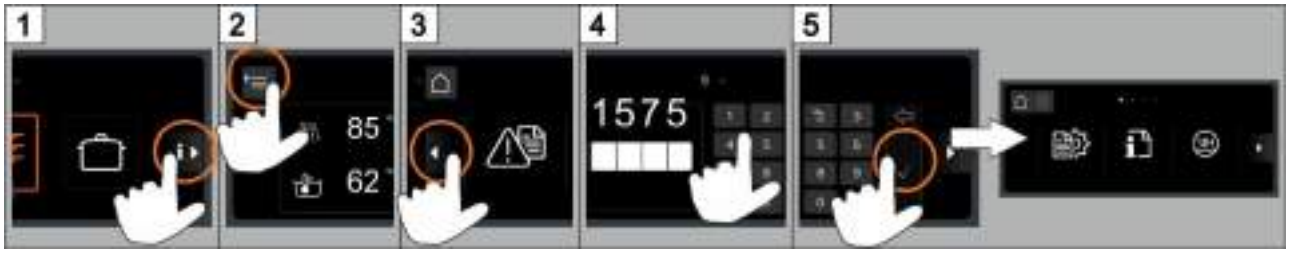

INFO Se si inserisce per tre volte di seguito un PIN errato, l'immissione sarà bloccata per 10 minuti.

Menù

	Manuale d'igiene	▶ 7.1
	Dati operativi	▶ 7.2
	Durezza dell'acqua	▶ 7.3
	Dosaggio	▶ 7.4
	Timer	▶ 7.5
	Decalcificazione	▶ 7.6

	Luminosità	▶ 7.7
	Segnali acustici	▶ 7.8
	Data / ora	▶ 7.9
	Lingua	▶ 7.10
	Unità	▶ 7.11
	Contatore volumetrico dell'acqua	▶ 7.12

INFO Il numero dei menù dipende dal modello della macchina.

Navigazione

Figura	Spiegazione
	Uscire dal menù
	Simbolo “menù responsabile della cucina”
	Passare alla finestra successiva toccando o strisciando il dito sul display
	Tornare indietro di un livello

7.1 Manuale d'igiene

Nel manuale d'igiene si trovano gli eventi della macchina.

Richiamo del menù

7.2 Dati operativi

Richiamo del menù

INFO Il consumo di acqua è indicativo e non si basa su misure esatte.

7.3 Durezza dell'acqua

INFO Solo per macchine con addolcitore dell'acqua integrato.

Richiamo del menù

Impostazione di fabbrica	20 °dH
Valore massimo	31 °dH

Durante la prima messa in servizio della macchina, il tecnico inserisce la durezza dell’acqua di carico.

➢ Inserire la durezza dell'acqua di carico in °dH.

Tabella di conversione

		°dH	°e	°TH	mmol/l
Durezza tedesca	1°dH=	1,0	1,253	1,78	0,179
Durezza inglese	1°e=	0,798	1,0	1,43	0,142
Durezza francese	1°TH=	0,560	0,702	1,0	0,1
mmol/l	1mmol/l=	5,6	7,02	10,00	1,0

7.4 Dosaggio

Richiamo del menù

int.	Dosaggio interno (▶ 7.4.1) Per dosatori integrati
ext.	Dosaggio esterno (▶ 7.4.2) Per dosatori esterni

7.4.1 Dosaggio interno

	Quantità di dosaggio detersivo
	Quantità di dosaggio brillantante
	Programmi di lavaggio

Impostazione della quantità di dosaggio:

- Selezionare il programma di lavaggio desiderato.
- Toccare con un dito il campo del detergente o del brillantante.
- Selezionare la quantità di dosaggio.
- Salvare.

7.4.2 Dosaggio esterno

Questo menù è necessario per il tecnico, nel caso egli debba collegare alla macchina un dosatore esterno (▶ 17).

7.5 Timer

Il timer consente di programmare la macchina in modo tale che si accenda o spenga in modo automatico a una determinata ora.

IMPORTANTE Al momento dell'accensione automatica è necessario che:
- lo sportello sia chiuso.
- l'interruttore generale sul lato cliente sia inserito.
- l'alimentazione dell'acqua sul lato cliente sia aperta.

Richiamo del menù

	Regolarmente
	Data unica

Programmazione regolare dell'orario

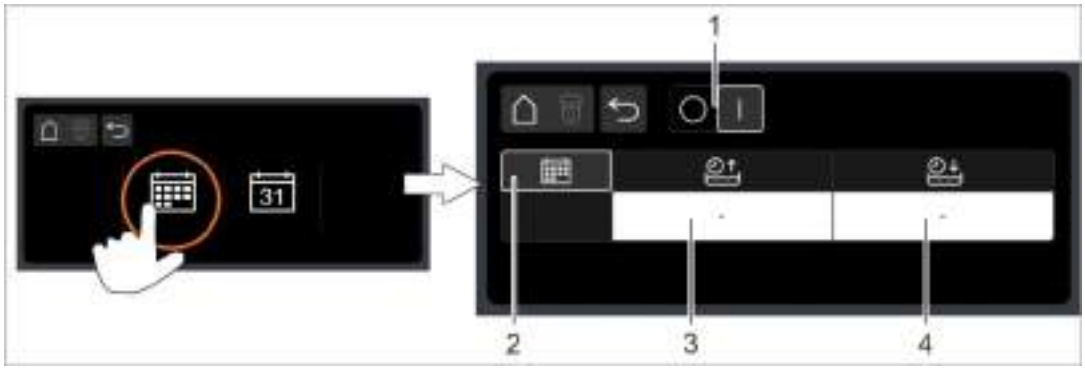

Pos.	Denominazione
1	Interruttore scorrevole
2	Schema – Giornaliero – Lun-ven, sab-dom – Individuale (orario diverso per ogni giorno della settimana)
3	Orario per l'accensione automatica
4	Orario per lo spegnimento automatico

- Toccare il campo (3 oppure 4).
- Impostare l'orario desiderato.
- Salvare.
- Spingere l'interruttore scorrevole (1) su "I".

Programmazione di una data unica

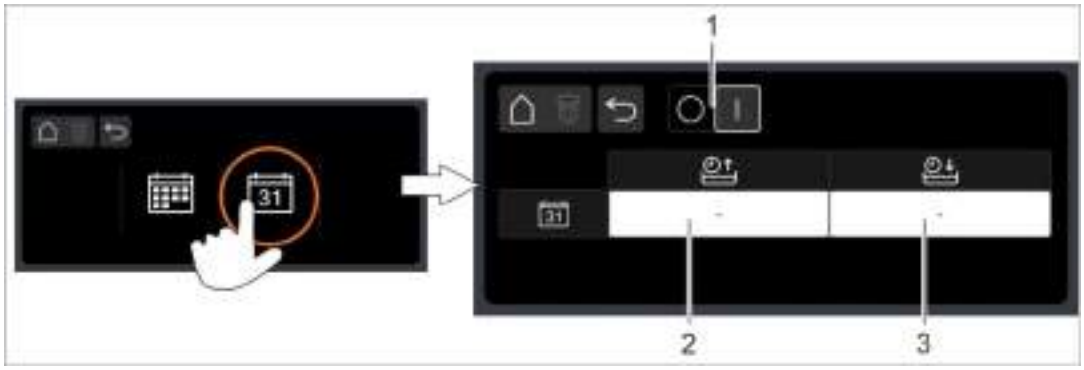

Pos.	Denominazione
1	Interruttore scorrevole
2	Data e ora per l'accensione automatica
3	Data e ora per lo spegnimento automatico

- Toccare il campo (2 oppure 3).
- Impostare la data e l'ora desiderate.
- Salvare.
- Spingere l'interruttore scorrevole (1) su "I".

Fine dello spegnimento in automatico

Sequenza acustica	⇨	10 s di pausa	⇨	Sequenza acustica	⇨	10 s di pausa	⇨	Sequenza acustica	⇨	10 s di pausa	⇨	La macchina sarà svuotata mediante il programma di autopulizia e quindi spenta

INFO Se al momento dello spegnimento automatico lo sportello della macchina è aperto, la macchina sarà svuotata con la pompa e quindi spenta, ma **non** sarà pulita internamente.

Indicatore del tempo programmato

7.6 Decalcificazione

Se la macchina funziona con acqua a durezza elevata senza il trattamento dell'acqua, è possibile la formazione di calcare nel boiler, nella parte interna della macchina, nonché in tutte le tubature e in altri componenti in cui scorre l'acqua.
Gli strati di calcare e i residui di sporco e grasso in essi contenuti rappresentano un rischio per l'igiene e una fonte di danni per le resistenze. Pertanto è assolutamente necessario rimuovere con regolarità tali strati.
Con l'ausilio del programma di decalcificazione è possibile decalcificare l'interno della lavastoviglie. La decalcificazione dei tubi dell'acqua e del boiler deve essere effettuata esclusivamente da un tecnico autorizzato.

Per la decalcificazione è necessaria una sostanza a base acida adatta per lavastoviglie professionali.

Pericolo

- Rispettare le note di sicurezza e le raccomandazioni di dosaggio riportate sugli imballaggi per l'impiego di sostanze chimiche.
- Quando si manipolano sostanze chimiche, indossare abbigliamento di sicurezza, guanti protettivi e occhiali protettivi.

Si raccomanda di avviare il programma di decalcificazione quando la macchina è vuota e spenta. Se la macchina è già pronta all'uso, sarà prima svuotata in base al programma .

Solo con dosatore detersivo esterno:

Attenzione

Formazione di gas al cloro
Se si mescolano un detersivo contenente cloro attivo e decalcificante si forma un gas al cloro. Interrompere il dosaggio di detersivo (per es. estrarre la lancia di aspirazione o spegnere il dosatore).

INFO Un dosatore detersivo incorporato nella macchina viene disattivato nel programma di decalcificazione.

Avvio del programma di decalcificazione

3 ➢ Seguire le istruzioni sul display.

Attenzione

Il decalcificante causa corrosione
La soluzione decalcificante non deve restare all'interno della macchina. Se si spegne la macchina o si interrompe il programma mentre è in esecuzione il programma di decalcificazione, la macchina dovrà essere svuotata, riempita e svuotata di nuovo. A tale scopo, utilizzare il programma di autopulizia.

7.7 Luminosità

Qui è possibile modificare la luminosità per adattare la visualizzazione del display alle condizioni di luce della cucina.

Richiamo del menù

7.8 Segnali acustici

Qui è possibile attivare o disattivare i segnali acustici.

Richiamo del menù

Pos.	Denominazione
1	Attivare o disattivare tutti i segnali acustici
2	Attivare o disattivare singoli segnali acustici

7.9 Data / ora

Qui è possibile inserire la data e l'ora correnti.

Richiamo del menù

INFO L'ora deve essere adattata al momento del passaggio dall'ora legale all'ora solare e viceversa.

7.10 Lingua

Qui è possibile impostare la lingua da visualizzare nei testi sul display.

Richiamo del menù

7.11 Unità

Qui è possibile modificare l'unità dell'indicatore di temperatura.

Richiamo del menù

7.12 Contatore volumetrico dell'acqua

Quando sul display delle macchine dotate di cartuccia di demineralizzazione totale o parziale lampeggia il simbolo rappresentato qui accanto, è necessario azzerare il contatore volumetrico dell'acqua.

Richiamo del menù

Pos.	Denominazione
1	Impostazione della capacità totale
2	Azzeramento del contatore volumetrico dell'acqua

Cartuccia di demineralizzazione parziale

- Sostituire la cartuccia di demineralizzazione parziale.
- Resettare il contatore volumetrico dell'acqua.

Cartuccia di demineralizzazione totale

- Far sostituire da un tecnico autorizzato la resina della cartuccia di demineralizzazione totale.
- Resettare il contatore volumetrico dell'acqua.

8 Brillantante e detersivo

Pericolo

Possibile rischio di corrosione
- Quando si manipolano sostanze chimiche, indossare abbigliamento di sicurezza, guanti protettivi e occhiali protettivi.
- Rispettare le note di sicurezza e le raccomandazioni di dosaggio riportate sugli imballaggi per l'impiego di sostanze chimiche.

Cautela

Utilizzare solo prodotti adatti per lavastoviglie professionali. Raccomandiamo l'uso di prodotti Miele. Questi sono stati appositamente sviluppati per le lavastoviglie Miele.

INFO Per il collegamento di dosatori esterni, è disponibile una barra di trasferimento (▶ 17).

8.1 Cambio del prodotto chimico (brillantante o detersivo)

Cautela

Possibile pericolo di danneggiamento del dosatore
Non mischiare prodotti diversi. Le cristallizzazioni possono danneggiare irrimediabilmente il dosatore.

Un nuovo prodotto richiede solitamente il lavaggio del dosatore con dell'acqua e una nuova impostazione.
- ➢ Affidare gli interventi necessari sempre a un tecnico autorizzato, in modo da ottenere sempre un buon risultato di lavaggio.

Se il prodotto chimico viene dosato in taniche poste fuori dalla macchina, è possibile lavare anche da sé i tubi di dosaggio e il dosatore usando dell'acqua.

Lavaggio con acqua dei tubi di dosaggio e del dosatore

Pericolo

- Rispettare le note di sicurezza e le raccomandazioni di dosaggio riportate sugli imballaggi per l'impiego di sostanze chimiche.
- Quando si manipolano sostanze chimiche, indossare abbigliamento di sicurezza, guanti protettivi e occhiali protettivi.

- ➢ Estrarre la lancia di aspirazione dalla tanica e inserirla in un contenitore pieno d'acqua.
- ➢ Richiamare il menù "Sfiatare" (▶ 6.3.2).

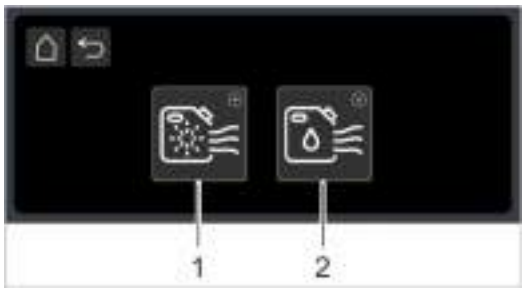

	Dosatore brillantante
	Dosatore detersivo

- ➢ Tenere premuto il pulsante 1 oppure 2 per eseguire il lavaggio con acqua dei tubi di dosaggio e del dosatore.
- ➢ Inserire la lancia di aspirazione nella nuova tanica.
- ➢ Tenere premuto il pulsante 1 oppure 2 per sostituire l'acqua nei tubi di dosaggio con il prodotto chimico.

8.2 Brillantante

Il brillantante è necessario perché, dopo il lavaggio, consente la formazione di una pellicola di acqua molto sottile sulle stoviglie. Di conseguenza, le stoviglie asciugano in breve tempo.
Il brillantante è dosato automaticamente per mezzo di un dosatore.

8.3 Detersivo

Cautela

- Non utilizzare detersivi acidi.
- Non utilizzare prodotti schiumosi per pretrattare le stoviglie (per es. detersivo per il lavaggio manuale) poiché questi entrerebbero nella macchina.

Il detersivo è necessario per rimuovere i residui di cibo e lo sporco dalle stoviglie.

È possibile dosare il detersivo nel seguente modo:
- manualmente, se in polvere
- in modo automatico, come detersivo liquido.

INFO Il dosatore detersivo non è incluso nella dotazione di tutte le macchine.

8.3.1 Dosaggio manuale del detersivo in polvere

IMPORTANTE Caricare il detersivo in polvere solo quando la macchina è pronta per l'uso.
- ➢ Dopo ciascun dosaggio (predosaggio e post-dosaggio), avviare subito un ciclo di lavaggio per miscelare il detersivo in polvere all'acqua.
- ➢ Prestare attenzione alle istruzioni di dosaggio presenti sull'imballaggio del detersivo.

	PTD 701	PTD 702 / PTD 703 / PTD 704
Contenuto della vasca	9,5 l	15,3 l
Predosaggio ≙ Dosaggio di 3 g/l	30 g	45 g
Quantità d'acqua del risciacquo per ciclo di lavaggio	2,0 l	2,2 l
Post-dosaggio ogni 5 cicli di lavaggio	30 g	33 g

8.3.2 Rabbocco di detersivo o brillantante

Una mancanza di prodotti chimici è rilevata in tempo utile e visualizzata sul display:

	Mancanza di detersivo
	Mancanza di brillantante

- ➢ Per non compromettere il risultato di lavaggio, rabboccare i prodotti chimici entro i successivi 20 cicli di lavaggio.
  IMPORTANTE Se i prodotti chimici non saranno rabboccati in tempo utile, il dosatore sarà disattivato. Inoltre, dell'aria entrerà nel tubo di dosaggio e, pertanto, si dovrà sfiatare il dosatore (▶ 6.3.2).

Variante A
Tanica esterna con lance di aspirazione

Variante B
Contenitori incorporati

Variante A: tanica esterna con lance di aspirazione

Cautela

- Non inserire la lancia di aspirazione per il brillantante nella tanica contenente detersivo e viceversa.
- Utilizzare la lancia di aspirazione solo in taniche posizionate in modo sufficientemente stabile. Taniche strette e alte possono ribaltarsi durante l'estrazione della lancia di aspirazione.
- Non tirare il tubo di dosaggio o il cavo di collegamento, poiché ciò potrebbe causare difetti di funzionamento.

Insieme alla macchina è possibile avere in dotazione una o più lance di aspirazione:

Colore del tappo	Colore del tubo flessibile	Tanica
blu	blu	brillantante
nero	trasparente	detersivo

Sostituzione della tanica

Cautela

Possibile rischio di corrosione
Quando si manipolano sostanze chimiche, indossare abbigliamento di sicurezza, guanti protettivi e occhiali protettivi.

- Estrarre la lancia di aspirazione dalla tanica vuota.
- Assicurarsi che entrambi i fori di aerazione (1) sul tappo siano aperti.
- Inserire la lancia di aspirazione nella nuova tanica.
- Spingere il tappo verso il basso, fino a chiudere l’apertura della tanica.

Variante B: contenitori incorporati

Contenitore

Cautela

Non versare detersivo nel contenitore del brillantante o viceversa.

Colore del pannello	Contenitore
bianco	detersivo
blu	brillantante

Rabbocco di detersivi e brillantanti liquidi

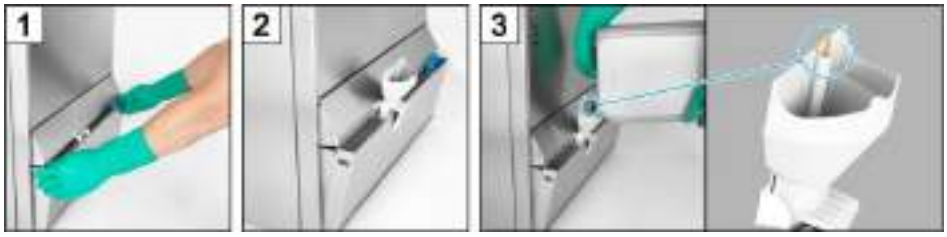

4 ➢ Rimuovere l'imbuto.

5 ➢ Spingere il pannello inferiore nella posizione originaria.

6 ➢ Lavare l’imbuto nella lavastoviglie in modo da rimuovere i residui dei prodotti chimici presenti.

8.4 Sfiato dei dosatori

Se nel tubo di dosaggio si infiltra dell'aria, sarà necessario sfiatare i dosatori. Questo si verifica quando non si rabbocca il contenitore o non si sostituiscono le taniche in tempo utile.

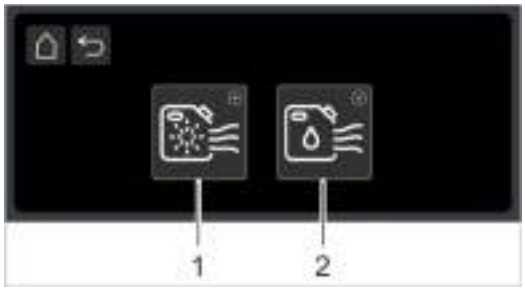

	Dosatore brillantante
	Dosatore detersivo

➢ Tenere premuto il pulsante 1 oppure 2 finché il dosatore non sarà sfiatato.

9 Funzionamento

9.1 Prima dell'accensione della macchina

Cautela

Possibile rischio di danneggiamento della pompa di lavaggio dovuto, ad es., all'aspirazione di posate
Azionare la macchina solo quando il sistema filtri (Fig. 6) è completamente inserito.

IMPORTANTE È necessario sfiatare i dosatori, nel caso in cui nel tubo di dosaggio si sia infiltrata dell'aria perché le taniche non sono state riempite o sostituite puntualmente (▶ 8.4).

9.2 Accensione della macchina

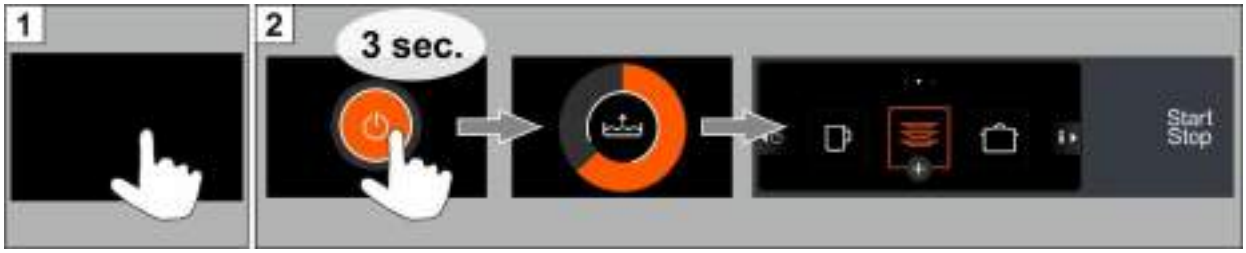

La macchina è pronta per l'uso non appena il tasto di avviamento diventa bianco.

INFO Dopo aver toccato il display scuro (figura 1), potrebbero essere necessari circa 20-30 secondi fino alla visualizzazione della figura 2.

9.3 Lavaggio

Attenzione

Possibile rischio di scottature dovuto all'acqua di lavaggio bollente
- Tenere i bambini lontano dalla lavastoviglie. All'interno è presente acqua di lavaggio con una temperatura di circa 62 °C.
- Non aprire la sportello mentre la macchina è in funzione. Sussiste il pericolo che fuoriescano spruzzi di acqua di lavaggio bollente. Interrompere prima il programma di lavaggio (▶ 9.3.6).

Possibile rischio di lesioni
- Disporre gli utensili taglienti e appuntiti in modo che non possano provocare lesioni fisiche.

Cautela

- Non utilizzare la lavastoviglie per lavare utensili da cucina elettrici o in legno.
- Lavare elementi di plastica solo se sono resistenti al calore e alla liscivia.
- Lavare gli elementi in alluminio, per es. pentole, contenitori o teglie, solo con un detersivo adatto per evitare la formazione di macchie scure.

9.3.1 Disposizione delle stoviglie nel cesto

- Rimuovere i residui di cibo più grossolani.
- Svuotare i residui di bevande (fuori dalla macchina).
- Rimuovere la cenere con dell'acqua.
- Disporre i piatti con il lato superiore rivolto in avanti.
- Disporre bicchieri, tazze, ciotole e pentole con l'apertura rivolta verso il basso.
- Disporre le posate in verticale negli appositi cestelli per posate o in orizzontale in un cesto piatto. Prestare attenzione a mantenere sempre una distanza sufficiente fra gli oggetti.

9.3.2 Consigli utili

- Non riempire eccessivamente i cesti in modo che l'acqua di lavaggio raggiunga tutte le superfici sporche.
- Mettere in ammollo le posate fino al lavaggio.
- Mantenere una certa distanza tra i bicchieri, per evitare lo sfregamento e quindi eventuali graffi.
- Per i bicchieri alti scegliere un cesto idoneo che li mantenga in una posizione stabile.
- Non lucidare bicchieri, posate e stoviglie. Persino in un panno multiuso pulito si trovano germi e batteri.

9.3.3 Avvio del programma di lavaggio

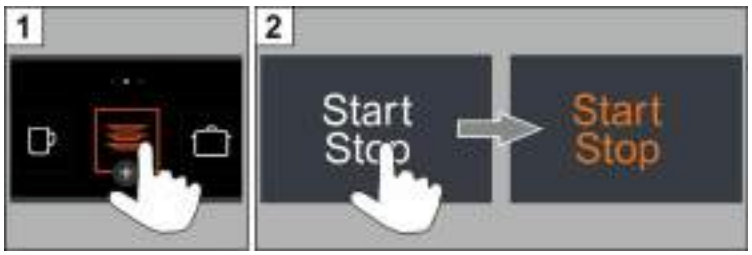

9.3.4 Fine del programma

Non appena il programma è terminato, il tasto di avvio lampeggia di luce bianca.

9.3.5 Cambio del programma di lavaggio

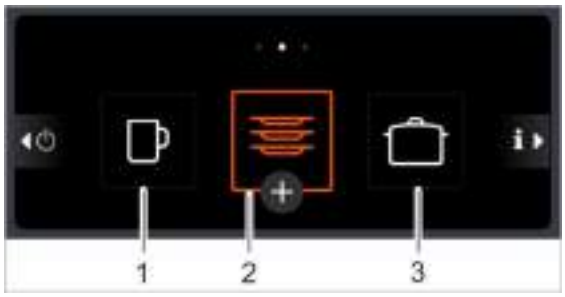

Il programma n. 2 (cornice arancione) è preselezionato non appena la macchina è pronta per l'uso.

- Per selezionare un altro programma di lavaggio, premere il pulsante (1) o (3).

9.3.6 Interruzione del programma di lavaggio

- Premere il tasto di avviamento o ⊗.

9.3.7 Cambio dell'acqua nella vasca

Quando l'acqua nella vasca è molto sporca e il risultato di lavaggio peggiora, è necessario cambiare l'acqua della vasca.

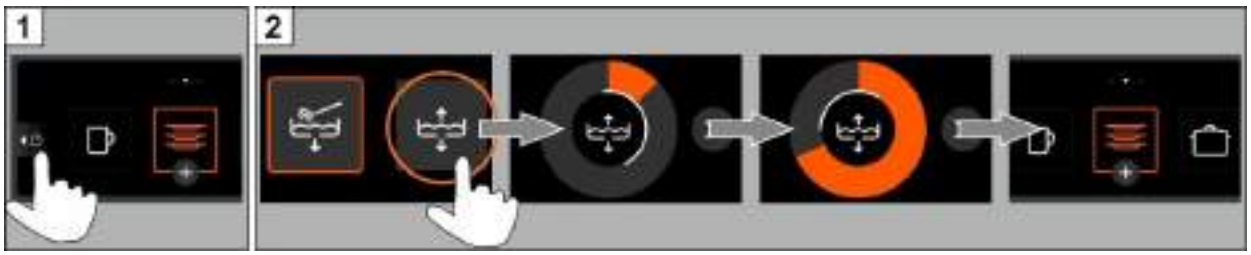

INFO Saranno necessari alcuni minuti affinché la macchina sia di nuovo pronta per l'uso, poiché si deve prima svuotare la vasca, quindi riempirla di nuovo.

9.3.8 Pause di lavaggio

- Non spegnere la macchina durante le pause di lavaggio.
- Chiudere lo sportello per evitare il raffreddamento.

9.4 Spegnimento della macchina

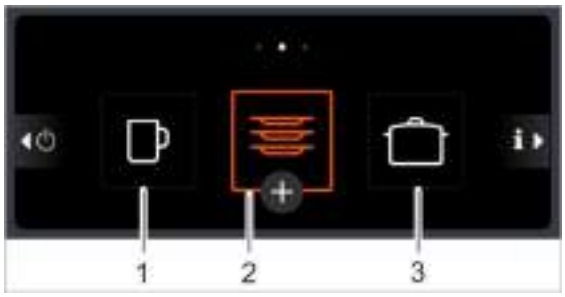

Al termine della giornata di lavoro, spegnere la macchina eseguendo il programma di autopulizia (2), in modo da pulirla e svuotarla giornalmente (▶ 11.1).

INFO Se si utilizza il tasto di accensione/spegnimento (1), la vasca rimarrà piena, ma non sarà mantenuta in temperatura. Se la temperatura scende eccessivamente fino alla successiva accensione, la macchina sarà svuotata e riempita di nuovo automaticamente.

10 Addolcitore dell'acqua incorporato (opzione)

L'addolcimento dell'acqua evita la formazione di calcare nella macchina e sulle stoviglie. Affinché l'addolcitore dell'acqua incorporato funzioni correttamente, è necessario riempire di sale di rigenerazione il contenitore del sale.

10.1 Indicatore di mancanza di sale

Quando il contenitore sale è vuoto ed è necessario rabboccarlo, sul display viene mostrato un pittogramma. Una volta riempito il contenitore del sale, l'indicatore scomparirà dopo aver eseguito circa 3 cicli di lavaggio con conseguente scioglimento di una parte del sale aggiunto.

10.2 Rabbocco del sale di rigenerazione

Consiglio I residui di sale possono avere un effetto negativo sul risultato di lavaggio. Pertanto, è meglio rabboccare il sale di rigenerazione prima di avviare il programma di autopulizia.

Cautela

Possibile pericolo di danneggiamento dell'addolcitore dell'acqua
Le sostanze chimiche, per es. il detersivo o il brillantante, arrecano immancabilmente danni all'addolcitore dell'acqua. Utilizzare esclusivamente sale di rigenerazione o sale di salina puro.

Possibile malfunzionamento dell'addolcitore dell'acqua
Non utilizzare altri tipi di sale (per es. sale da cucina o sale per disgelo stradale). Questi tipi di sale possono contenere componenti non solubili in acqua. Utilizzare esclusivamente sale a grana fine (grana max. 1-4 mm).

INFO Il sale in compresse non è idoneo a causa delle dimensioni.

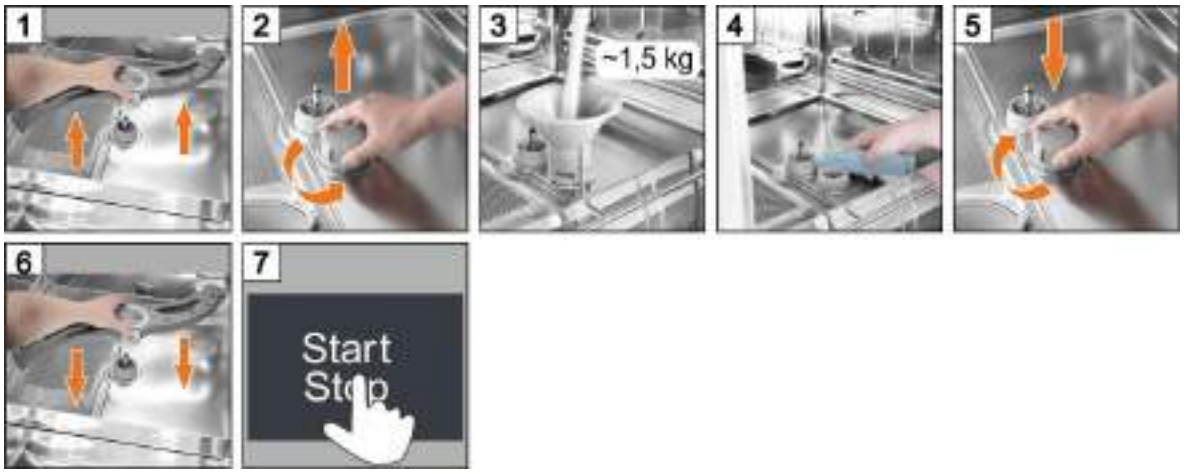

Cautela

Pericolo di formazione di ruggine nell'area di riempimento
Dopo aver rabboccato il sale di rigenerazione, avviare un ciclo di lavaggio o il programma di autopulizia per rimuovere gli eventuali residui di sale.

11 Manutenzione e cura

Attenzione

- Non lavare la macchina e la zona circostante (pareti, pavimento) utilizzando un tubo flessibile dell'acqua, un apparecchio a getto di vapore o un'idropulitrice ad alta pressione.
- Durante la pulizia del pavimento, prestare attenzione a non allagare il basamento della macchina per evitare un'infiltrazione non controllata dell'acqua.

Attenzione

Indossare abbigliamento e guanti protettivi prima di toccare componenti venuti a contatto con l'acqua di lavaggio (filtri, zone di lavaggio, ...).

11.1 Programma di autopulizia

Il programma di autopulizia assiste nella pulizia della parte interna della macchina al termine della giornata lavorativa.
Dopo il primo passo del programma, il programma di autopulizia sarà interrotto e sul display sarà visualizzato un video sugli ulteriori passi da compiere. Se non si seguono queste operazioni, il programma di autopulizia prosegue automaticamente dopo 30 secondi.

Interruzione del programma

➢ Premere ⊗.

11.2 Pulizia dell'interno macchina

Cautela

Controllare che nella parte interna della macchina non vi siano corpi estranei arrugginiti a causa dei quali anche il materiale in acciaio inossidabile potrebbe cominciare ad arrugginire. Le particelle di ruggine possono provenire da stoviglie non inossidabili, da mezzi ausiliari per la pulizia, da cesti danneggiati o da tubi dell'acqua non antiruggine.

Per eseguire la pulizia **non** servirsi di:
- idropulitrici ad alta pressione
- detersivi contenenti cloro o acidi
- spugne contenenti metallo o spazzole metalliche
- abrasivi o detergenti abrasivi

➢ Rimuovere lo sporco con una spazzola o un panno.

11.3 Pulizia delle zone di lavaggio

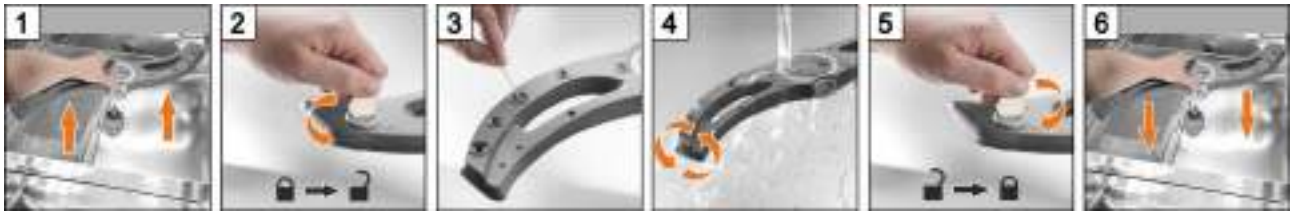

➢ Procedere allo stesso modo per il zona di lavaggio superiore.

11.4 Pulizia esterna della macchina

Attenzione

- Non lavare la macchina e la zona circostante (pareti, pavimento) utilizzando un tubo flessibile dell'acqua, un apparecchio a getto di vapore o un'idropulitrice ad alta pressione.
- Durante la pulizia del pavimento, prestare attenzione a non allagare il basamento della macchina per evitare un'infiltrazione non controllata dell'acqua.

➢ Pulire il display con un panno umido.
➢ Pulire le superfici esterne con un detergente per acciaio inossidabile e un prodotto per la cura dell'acciaio.

11.5 Pulizia mensile

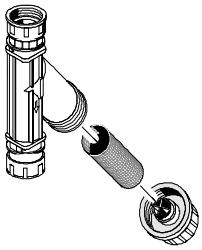

Pulizia del filtro

➢ Chiudere l'alimentazione dell'acqua sul lato cliente.
➢ Svitare e pulire la rete del filtro.

11.6 Decalcificazione

Se la macchina funziona con acqua a durezza elevata senza trattamento acqua, è necessario eseguire la decalcificazione a intervalli regolari (▶ 7.6).

12 Pittogrammi errore

Gli errori sono visualizzati sul display sotto forma di pittogrammi. Molti errori consentono comunque di proseguire il lavaggio, compromettendo però il risultato di lavaggio. Pertanto, eliminare il più velocemente possibile l'errore.

Se non si è in grado di eliminare autonomamente l'errore:
➢ Incaricare un tecnico autorizzato.

	Causa / significato	Rimedi
	Mancanza di brillantante	Rabboccare i contenitori incorporati o sostituire le taniche. Sfiatare il dosatore (▶ 6.3.2).
	Mancanza di detersivo	
	Zona di lavaggio superiore bloccata	Rimuovere il blocco e riavviare il programma.
	Zona di lavaggio inferiore bloccata	
	Macchina con addolcitore integrato: mancanza di sale	Riempire di sale di rigenerazione il contenitore del sale (▶ 10.2).
	Macchina con cartuccia di demineralizzazione parziale esterna: cartuccia di demineralizzazione parziale esaurita	Sostituire la cartuccia di demineralizzazione parziale. Azzerare il contatore volumetrico dell'acqua (menù PIN ▶ 7.12).
	Macchina con cartuccia di demineralizzazione totale esterna: cartuccia di demineralizzazione totale esaurita	Far sostituire da un tecnico autorizzato la resina della cartuccia di demineralizzazione totale. Azzerare il contatore volumetrico dell'acqua (menù PIN ▶ 7.12).
	Lo sportello è stato aperto in un momento non consentito (per es. durante il lavaggio)	Chiudere lo sportello e riavviare il programma.
	Mancanza d'acqua	Aprire l'alimentazione dell'acqua sul lato cliente.
		Far pulire il filtro da un tecnico oppure far installare un nuovo filtro.
		Far riparare la valvola elettromagnetica da un tecnico autorizzato.
	Ottimizzazione di energia attivata	Attendere lo spegnimento dell'impianto per l'ottimizzazione di energia.
	Intervallo di assistenza scaduto	Contattare un tecnico autorizzato.
	Filtro intasato	Rimuovere il filtro a cilindro e il filtro, pulirli e reinserirli.
	Controllo lo stato di calcificazione	Avviare il programma di decalcificazione (menù PIN ▶ 7.6).
	Varie	Toccare il pittogramma e annotare il codice. Contattare un tecnico autorizzato.

INFO Se si tocca con un dito il pittogramma, ulteriori informazioni saranno visualizzate sul display.

Se si verifica un grave errore, il lavaggio non sarà più possibile e nella parte superiore del display sarà visualizzata una barra rossa:

Richiamo del codice anomalia

12.1 Risultato di lavaggio scarso

	Possibile causa	Rimedi
Le stoviglie non escono pulite	Dosaggio di detersivo assente o troppo ridotto	Impostare la quantità di dosaggio come da indicazioni del produttore (▶ 7.4).
		Controllare il tubo di dosaggio (piegatura, rottura, ...) Sostituire la tanica, se vuota.
	Disposizione delle stoviglie errata	Non accatastare le stoviglie (▶ 9.3.1).
	Gli ugelli dei campi di lavaggio sono intasati	Smontare i campi di lavaggio e pulire gli ugelli (▶ 11.3).
	Temperature troppo basse	Controllare le temperature (▶ 6.3.1).
	Acqua nella vasca eccessivamente sporca	Avviare il programma di cambio acqua nella vasca (▶ 9.3.7)
Presenza di patine sulle stoviglie	In caso di patine di calcare: acque troppo dure	Controllare il trattamento acqua esterno. Eseguire un lavaggio intenso.
	In caso di patine di amido: temperatura del prelavaggio manuale superiore a 30 °C	Ridurre la temperatura del prelavaggio manuale.
Le stoviglie non si asciugano da sole	Dosaggio di brillantante assente o solo in quantità ridotte	Impostare la quantità di dosaggio come da indicazioni del produttore (▶ 7.4).
		Controllare il tubo di dosaggio (piegatura, rottura, ...) Sostituire la tanica, se vuota.
	Temperatura dell'acqua di risciacquo insufficiente	Incaricare un tecnico autorizzato.

INFO La qualità dell'acqua influisce sui risultati di lavaggio e asciugatura. Per questo consigliamo di installare un addolcitore nel caso in cui la durezza totale dell'acqua sia superiore a 3 °dH (0,53 mmol/l).

12.2 Manutenzione da parte del servizio per la clientela

Raccomandiamo di far eseguire la manutenzione della macchina almeno una volta all'anno da un tecnico autorizzato, che dovrà controllare ed eventualmente sostituire i componenti consumati o usurati. Per la riparazione e sostituzione di pezzi soggetti a usura, si devono usare esclusivamente i ricambi originali.

Componenti soggetti a usura sono, per es.:
- tubi flessibili di dosaggio
- guarnizione della porta
- tubo acqua in entrata

Intervallo di assistenza

Nell'unità di comando e controllo della macchina è stabilito dopo quante ore di esercizio o cicli di lavaggio deve essere visualizzato il pittogramma per l'assistenza.

INFO Per impostazione di fabbrica, questa funzione è disattivata. Il tecnico addetto all'assistenza può attivarla su richiesta.

13 Messa fuori servizio della macchina in caso di pause di servizio prolungate

Se la macchina dovesse essere messa fuori servizio per periodi prolungati (ferie, funzionamento stagionale), rispettare le seguenti indicazioni.

- ➢ Svuotare la macchina tramite il programma di autopulizia (▶ 11.1).
- ➢ Pulire la macchina (▶ 11.2, 11.3, 11.4).
- ➢ Lasciare aperto lo sportello in posizione di bloccaggio.
- ➢ Chiudere l'alimentazione dell'acqua sul lato cliente.
- ➢ Disinserire l'interruttore generale sul lato cliente.

Se la macchina è posizionata in un locale a rischio di gelate:
- ➢ incaricare un tecnico autorizzato di applicare una protezione antigelo alla macchina.

14 Rimessa in servizio della macchina dopo pause di servizio

- ➢ Aprire l'alimentazione dell'acqua sul lato cliente.
- ➢ Azionare l'interruttore generale sul lato cliente.
- ➢ Chiudere lo sportello.
- ➢ Accendere la macchina.

Se la macchina si trovava in un locale a rischio di gelate:
dopo pause di servizio prolungate, la macchina dovrà essere completamente disgelata (almeno 24 ore a 25 °C). Se questa condizione è soddisfatta:
- ➢ incaricare un tecnico autorizzato di rimettere la macchina in servizio.

15 Collocazione della macchina

Il luogo di installazione deve essere protetto contro il gelo, per evitare il congelamento dei sistemi di caricamento acqua.

- Verificare che la macchina sia perfettamente orizzontale con l'ausilio di una livella a bolla.
- Compensare le irregolarità del pavimento con l'ausilio dei piedini regolabili in altezza.

16 Allacciamento della macchina

Attenzione

La macchina e i relativi dispositivi supplementari devono essere allacciati da un'azienda specializzata autorizzata in conformità alle norme locali vigenti.

16.1 Posizione dei collegamenti sulla macchina

PTD 701 PTD 702, PTD 703, PTD 704

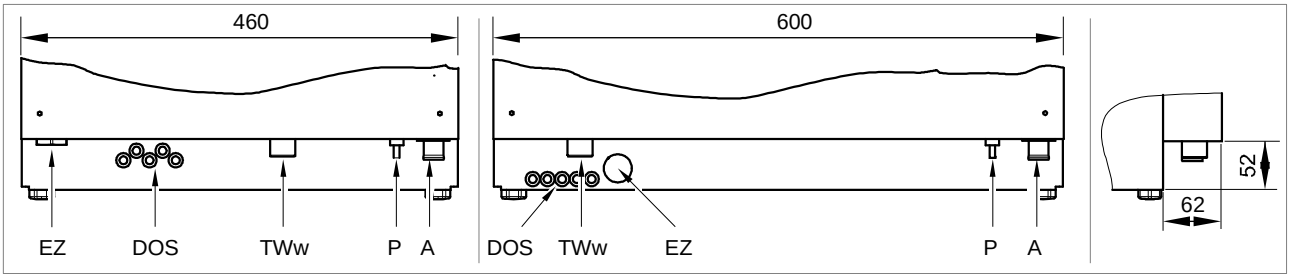

Vista posteriore Vista laterale destra

EZ	Ingresso per il cavo di alimentazione
DOS	Ingresso per tubi flessibili (detersivo/brillantante) e cavi
TWw	Allacciamento acqua pulita (raccordo G ¾")
P	Attacco per il sistema di collegamento equipotenziale locale
A	Allacciamento acque di scarico; pompa di scarico incorporata

16.2 Accessori

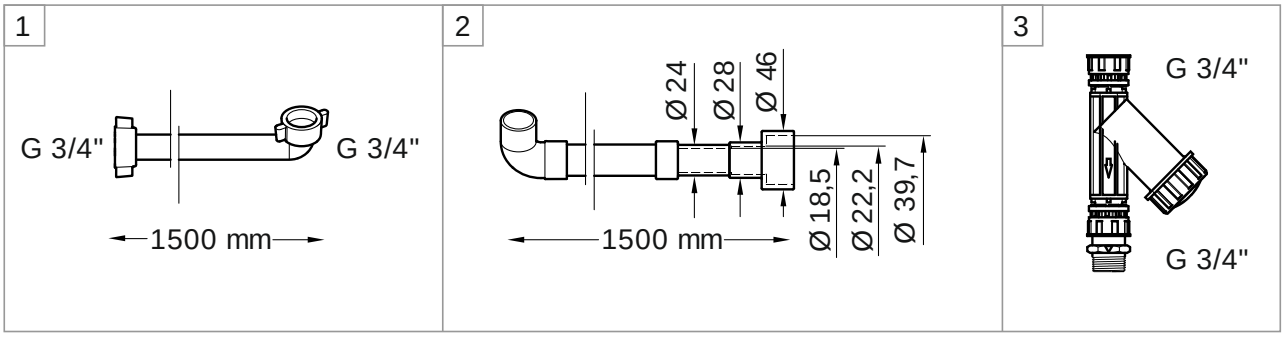

1	Tubo di afflusso flessibile	Collegare al punto TWw
2	Tubo di scarico flessibile	Collegare al punto A
3	Filtro	Montare tra il rubinetto dell'acqua e il tubo di afflusso

16.3 Schema d'installazione

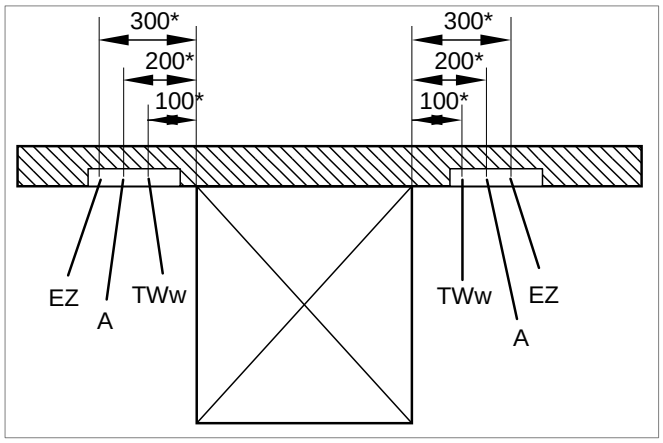

IMPORTANTE
Prevedere i collegamenti a sinistra o a destra accanto alla macchina.
Stabilire le dimensioni esatte considerando le condizioni locali.

EZ	Connessione elettrica
A	Allacciamento acque di scarico
TWw	Allacciamento acqua pulita

16.4 Allacciamento idrico

La sicurezza dell'impianto idrico è stata realizzata conformemente alla norma DIN EN 61770. La macchina può essere collegata al tubo dell'acqua di rete senza interporre un altro dispositivo di sicurezza.

Allacciamento ad acqua pulita (raccordo G ¾")

Posizione	ca. 400 mm dal pavimento finito accanto alla macchina		
Qualità dell'acqua	L'acqua fresca deve essere anche potabile dal punto di vista microbiologico		
Temperatura dell'acqua in entrata	Standard	max. 60 °C	
	PTD 701 AE RO, PTD 702 AE RO	max. 35 °C	
Durezza dell'acqua		Macchine senza addolcitore integrato	Macchine con addolcitore integrato
	Standard	≤ 3 °dH (3,8 °e / 5,34 °TH / 0,54 mmol/l) Raccomandazione affinché non si creino depositi di calcare nella macchina.	≤ 31 °dH (37,6 °e / 53,4 °TH / 5,35 mmol/l)
	PTD 701 AE RO, PTD 702 AE RO	≤ 35 °dH (43,9 °e; 62,3 °TH; 6,3 mmol/l)	—
Pressione di flusso minima	Standard	100 kPa (1,0 bar)	
	PTD 701 AE RO, PTD 702 AE RO	140 kPa (1,4 bar)	
Pressione massima in ingresso (pressione di ristagno)	600 kPa (6,0 bar)		
Portata	Standard	min. 4 l/min	
	PTD 701 AE RO, PTD 702 AE RO	min. 4 l/min	

Allacciamento acque di scarico

Posizione	max. 600 mm sopra il pavimento finito accanto alla macchina
Versione	Sifone a cura del cliente

16.5 Allacciare il tubo di afflusso

Cautela

Non riutilizzare i vecchi tubi esistenti. Il tubo di afflusso non deve essere accorciato o danneggiato.
Durante la posa, non piegare il tubo flessibile.

Il tubo di afflusso e il filtro si trovano nella macchina.

INFO Il filtro impedisce che le particelle entrino all'interno della macchina tramite il tubo di afflusso dell'acqua causando la formazione di ruggine sulle stoviglie e nella macchina.

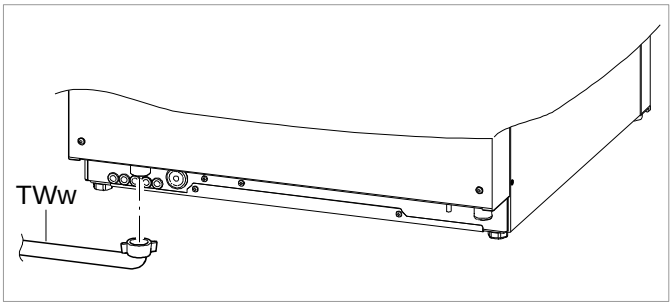

Vista posteriore

- Collegare il tubo di afflusso (TWw) alla macchina.
- Collegare il filtro all'afflusso idrico sul lato cliente.
- Collegare il tubo di afflusso al filtro.
- Aprire l'afflusso idrico e controllare che i collegamenti siano a tenuta.

16.6 Allacciare il tubo di scarico

Cautela

Prestare attenzione a non accorciare o danneggiare il tubo flessibile.
Durante la posa, non piegare il tubo flessibile.

Il tubo di scarico si trova nella macchina.

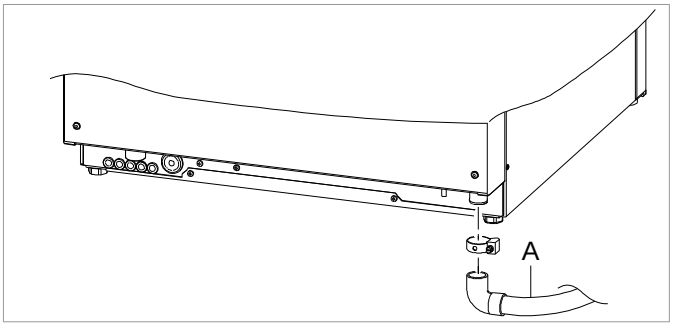

Vista posteriore

- Collegare il tubo flessibile di scarico (A) alla macchina.
- Collegare il tubo di scarico allo scarico dell'acqua fornito dal cliente.

16.7 Allacciamento elettrico

Pericolo

Pericolo di morte dovuto a componenti sotto tensione!

- La macchina e i relativi dispositivi supplementari devono essere allacciati da un'azienda specializzata in elettroinstallazioni abilitata dalle autorità competenti in conformità alle norme locali vigenti.
- In caso di lavori di installazione, manutenzione o riparazione, staccare la macchina dalla rete elettrica. Verificare l'assenza di tensione.

- La sicurezza elettrica della presente macchina è garantita solo se essa viene collegata a un circuito protettivo installato a norma. È molto importante verificare questo fondamentale requisito di sicurezza; in caso di dubbio, lasciar controllare l'installazione domestica da un tecnico specializzato.
- È necessario rispettare lo schema elettrico.
- La macchina deve essere azionata esclusivamente con le tensioni e le frequenze riportate sulla targhetta con i dati caratteristici.
- Le macchine fornite senza connettore di rete devono essere collegate preferibilmente in modo fisso.
- Se si collega la macchina in modo fisso (senza spina), è necessario installare un interruttore generale con distacco onnipolare dalla rete. L'interruttore generale deve presentare una distanza di apertura di almeno 3 mm tra i contatti e poter essere chiuso in posizione zero.
- Assicurare la connessione elettrica come circuito elettrico protetto separatamente con fusibili ritardati o interruttori automatici. La protezione dipende dalla potenza totale assorbita della macchina. Questo valore è riportato sulla targhetta con i dati caratteristici della macchina.
- Raccomandazione aggiuntiva: nella linea di alimentazione elettrica, installare un interruttore differenziale di protezione di classe B sensibile a tutti i tipi di corrente e con corrente di stacco di 30 mA (DIN VDE 0664), poiché nella macchina si trova un invertitore di frequenza.
- Le macchine già provviste di fabbrica di un cavo di alimentazione con connettore tipo Schuko (monofase) oppure di tipo CEE (trifase) devono essere collegate esclusivamente a una rete elettrica avente le caratteristiche riportate sulla targhetta con i dati caratteristici.

Per macchine con corrente di fase nominale > 16 A, si applica la seguente nota:
Questa macchina è conforme a IEC 61000-3-12, a condizione che la potenza di cortocircuito S_{sc} nel punto di allacciamento del sistema del cliente alla rete pubblica sia maggiore o uguale a 1,57 MVA (R_{sce} = 120).
È responsabilità dell'installatore o del gestore del dispositivo garantire, se necessario previa consultazione con il gestore della rete, che questo dispositivo sia collegato solo a un punto di allacciamento con una potenza di cortocircuito di 1,57 MVA o maggiore.

Creazione di un collegamento equipotenziale

➢ Collegare la macchina al sistema di collegamento equipotenziale sul lato cliente (posizione della vite di collegamento ▶ 16.1).

Allacciamento del cavo di alimentazione

Requisiti per il cavo di alimentazione:
- Cavo di tipo H07 RN-F o simile
- Sezione trasversale e numero di fili adeguati alla tensione, alla protezione e al valore totale di allacciamento

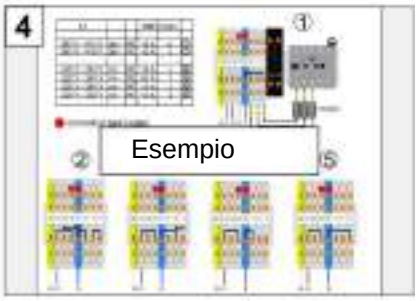

4 ➢ Rispettare lo schema di collegamento.
Lo schema di collegamento è incollato sul retro della parete divisoria della sala di installazione elettrica.

5 ➢ Collegare i fili del cavo di alimentazione in base allo schema di collegamento.
➢ Inserire i ponti secondo lo schema di collegamento. Premere i ponti con un cacciavite.

6 ➢ Impostare il blocco (P545) durante la prima messa in servizio guidata da menù.

17 Dosatori esterni

Al posto dei dosatori incorporati, è possibile usare anche dosatori esterni.

17.1 Punti di collegamento

Pericolo

Pericolo di morte dovuto a componenti sotto tensione!
Far montare e mettere in funzione i dosatori da un tecnico autorizzato.

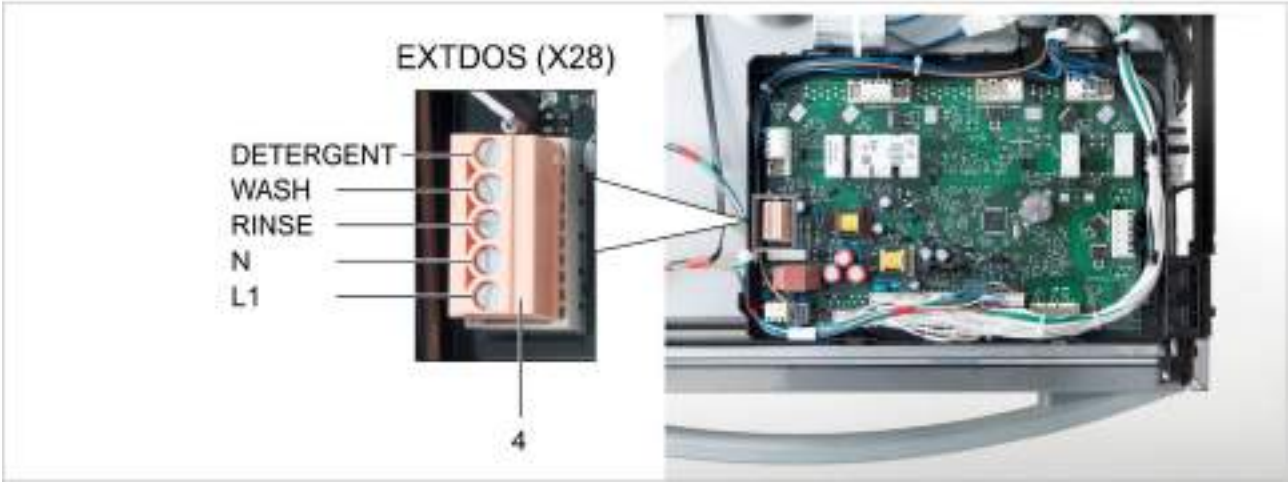

Pos.	Denominazione
1	Fori per l'inserimento di tubi flessibili e cavi
2	Punto di dosaggio detersivo
3	Punto di dosaggio brillantante
4	Barra di trasferimento con connettore a spina rosso per il collegamento di dosatori esterni

17.2 Allacciamento elettrico

Cautela

Durante il collegamento di un dosatore esterno alla scheda di controllo, evitare assolutamente un corto circuito. Un cortocircuito può distruggere la scheda di controllo.
Collegare esclusivamente dosatori esterni dotati di una propria protezione.

IMPORTANTE Consumo di corrente massimo sulla barra di trasferimento: 0,5 A.

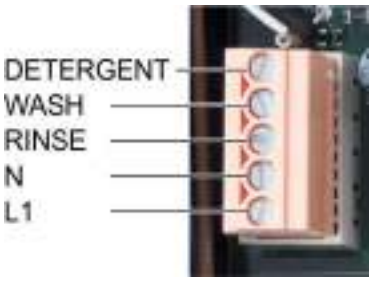

- Collegare i dosatori esterni al connettore a 5 poli.
- Programmare la barra di trasferimento (▶ 17.3).

Terminale	Denominazione del segnale
N	Conduttore di neutro / fase 2
L1	Fase 1 / tensione continua

Terminale	Tensione presente	Condizione	Limitazione
DETERGENT	Mentre la macchina si riempie	a), b)	
	Parallelamente alla valvola elettromagnetica (O7) – Mentre la macchina si riempie – Durante il risciacquo	a)	c)
WASH	Parallelamente alla pompa di lavaggio	a)	c), d), e)
RINSE	Parallelamente alla pompa di risciacquo (O12)	a)	c), d), e)
	Parallelamente alla valvola elettromagnetica (O7) – Mentre la macchina si riempie – Durante il risciacquo	a)	c)

a) Capote / sportello chiusi
b) Livello minimo di acqua nella vasca
c) Non nel programma di autopulizia
d) Non durante il riempimento della macchina
e) Non nel programma di lavaggio intenso e di decalcificazione

17.3 Programmazione della barra dei menù

Visualizzazione menù

Possibilità di regolazione

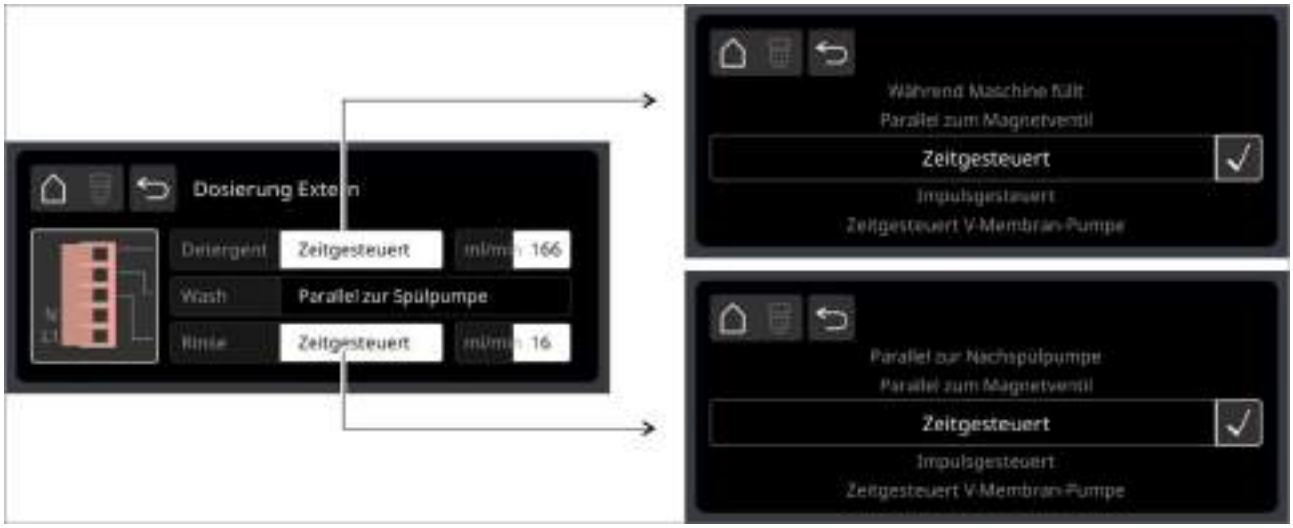

Terminale	Impostazioni	Uso
Detergent	Mentre la macchina si riempie	Per dosatori che non sono di Miele
	Parallelamente alla valvola elettromagnetica	
	Controllo a tempo	Per pompe peristaltiche con potenza di carico fissa (per es. ESP 166, ESP 166C, SP 166Z)
	Controllo a impulsi	Dosatore Fluidos DT integrato
	Controllo a tempo pompa a membrana V	Non assegnato
Wash	Parallelamente alla pompa di lavaggio	Per dosatori che non sono di Miele
Rinse	Parallelamente alla pompa di risciacquo	Per dosatori che non sono di Miele
	Parallelamente alla valvola elettromagnetica	
	Controllo a tempo	Per pompe peristaltiche con potenza di carico fissa (per es. SP 16K)
	Controllo a impulsi	Dosatore Fluidos DB integrato
	Controllo a tempo pompa a membrana V	Non assegnato

17.4 Esempi

Collegamento di un dosatore detersivo esterno

1 Pompa peristaltica con relè temporizzato e potenza di carico fissa
- Collegare al terminale “**WASH**”.
- Impostare il relè temporizzato del dosatore.

2 Pompa peristaltica con potenza di carico regolabile
- Collegare al terminale “**DETERGENT**”.
- Programmare la barra di trasferimento (▶ 17.3): **Parallelamente alla valvola elettromagnetica**
- Impostare la potenza di carico (ml/min) sul dosatore.

3 Pompa peristaltica con potenza di carico fissa (per es. ESP 166, ESP 166C, SP 166Z)
- Collegare al terminale “**DETERGENT**”.
- Programmare la barra di trasferimento (▶ 17.3): **Controllo a tempo**.
- Impostare la potenza di carico sul display (▶ 17.3).
- Impostare al massimo i due potenziometri.
- Impostare la quantità di dosaggio sulla macchina.

Collegamento di un dosatore brillantante esterno

1 Pompa peristaltica con potenza di carico regolabile
- Collegare al terminale “**RINSE**”.
- Programmare la barra di trasferimento (▶ 17.3): **Parallelamente alla pompa di risciacquo**.
- Impostare la potenza di carico (ml/min) sul dosatore.

2 Pompa peristaltica con potenza di carico fissa (per es. ESP 166, ESP 166C, SP 166Z)
- Collegare al terminale “**RINSE**”.
- Programmare la barra di trasferimento (▶ 17.3): **Controllo a tempo**.
- Impostare la potenza di carico (ml/min) sul display (▶ 17.3).
- Impostare al massimo i potenziometri.
- Impostare la quantità di dosaggio sulla macchina.

18 Dati tecnici

Informazioni generali

Tensione	vedi targhetta con i dati caratteristici
Potenza massima assorbita	
Temperatura dell'acqua in entrata	▶ 16.4
Pressione di flusso minima	
Pressione massima in ingresso (pressione di ristagno)	600 kPa (6,0 bar)

Condizioni di esercizio

Temperatura di esercizio	0 - 40 °C
Umidità relativa	< 95 %
Temperatura di stoccaggio	> -25 °C
Altezza massima del luogo d'installazione sopra il livello del mare	2000 m

Dimensioni

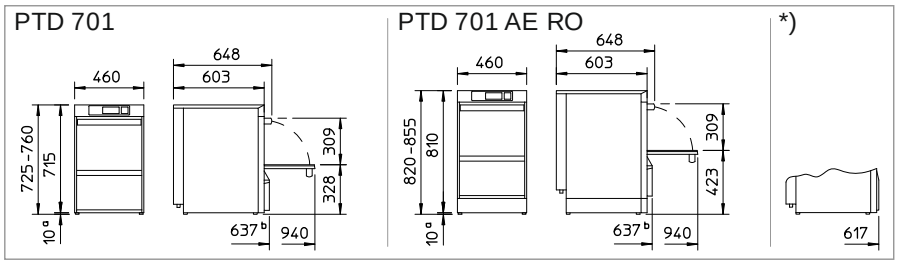

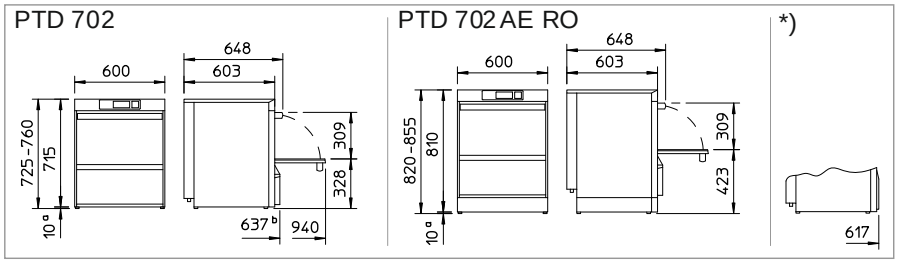

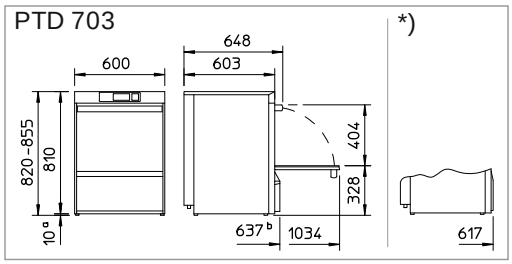

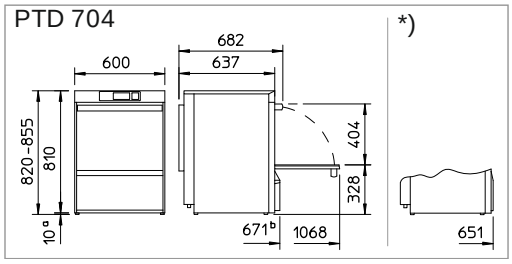

[a] Rimuovendo i piedini della macchina, l'altezza della macchina si riduce di 10 mm.
[b] Senza contenitori integrati per detersivo e brillantante, la profondità si riduce di 20 mm.
*) Rappresentazione senza contenitori integrati per detersivo e brillantante.

19 Emissioni

Rumore

Livello di pressione acustica delle emissioni sul luogo di lavoro L_{pA}	max. 55 dB
Incertezza di misura K_{pA}	2,5 dB

Aria di scarico

Nella progettazione del sistema di immissione ed emissione d'aria, osservare la direttiva VDI 2052.

20 Smaltimento

Mettersi in contatto con il proprio rivenditore affinché i materiali contenuti nella macchina possano essere reintrodotti nel ciclo di vita dei materiali.

89014383-00; 2019-02; con riserva di modifiche

Gebruiksaanwijzing

PTD 701 / PTD 702 / PTD 703 / PTD 704
(vertaling van de originele Duitse gebruiksaanwijzing)

Inhoudsopgave

1 Over deze gebruiksaanwijzing ---------- 170
2 Gebruik volgens de voorschriften ------- 170
2.1 Verkeerd gebruik ---------- 170
3 Veiligheidsvoorschriften ---------- 171
3.1 Algemene veiligheidsvoorschriften --------- 171
3.2 Elektrische veiligheid ---------- 171
3.3 Onderhoudswerkzaamheden en reparaties171
4 Voordat u met het apparaat gaat werken ---------- 172
5 Overzicht ---------- 172
5.1 Overzichtsafbeelding ---------- 172
5.2 Werking ---------- 172
5.3 Klantspecifieke aanpassingen ---------- 173
6 Algemene bediening---------- 174
6.1 Display ---------- 174
6.2 Starttoets ---------- 174
6.3 Menuniveaus ---------- 174
6.4 Programma’s ---------- 178
6.5 Aanvullende programma's ---------- 178
7 PIN-menu voor het hoofd keuken -------- 179
7.1 Hygiënelogboek ---------- 180
7.2 Gebruiksgegevens ---------- 180
7.3 Waterhardheid ---------- 180
7.4 Dosering ---------- 181
7.5 Timer ---------- 182
7.6 Ontkalken ---------- 184
7.7 Helderheid ---------- 185
7.8 Geluiden ---------- 185
7.9 Datum/tijd ---------- 186
7.10 Taal ---------- 186
7.11 Eenheden ---------- 186
7.12 Waterterugteller ---------- 187
8 Naspoelmiddel en reinigingsmiddel----- 188
8.1 Reinigingsproduct vervangen (naspoelmiddel of reinigingsmiddel) ---------- 188
8.2 Naspoelmiddel ---------- 189
8.3 Reinigingsmiddel ---------- 189
8.4 Doseersystemen ontluchten ---------- 191
9 Werking ---------- 191
9.1 Voor inschakelen van het apparaat --------- 191
9.2 Apparaat inschakelen ---------- 191
9.3 Reinigen ---------- 192
9.4 Apparaat uitschakelen ---------- 193
10 Ingebouwde waterontharder (optie) ----- 194
10.1 Melding zouttekort ---------- 194
10.2 Regenereerzout bijvullen ---------- 194
11 Reiniging en onderhoud ---------- 195
11.1 Zelfreinigingsprogramma ---------- 195
11.2 Binnenruimte reinigen ---------- 196
11.3 Sproeiarmen reinigen ---------- 196
11.4 Apparaat aan de buitenzijde reinigen ------ 196
11.5 Maandelijkse reiniging ---------- 196
11.6 Ontkalken ---------- 196
12 Foutpictogrammen ---------- 197
12.1 Slecht resultaat ---------- 198
12.2 Onderhoud door servicedienst ---------- 199
13 Apparaat voor een lange periode buiten gebruik stellen ---------- 199
14 Het apparaat na een lange periode weer in bedrijf stellen ---------- 199
15 Apparaat opstellen ---------- 200
16 Apparaat aansluiten ---------- 200
16.1 Positie van de aansluitingen op het apparaat ---------- 200
16.2 Toebehoren ---------- 200
16.3 Installatieschema ---------- 201
16.4 Watertoeaansluiting ---------- 201
16.5 Toevoerslang aansluiten ---------- 202
16.6 Afvoerslang aansluiten ---------- 202
16.7 Elektrische aansluiting ---------- 203
17 Externe doseersystemen ---------- 205
17.1 Aansluitpunten ---------- 205
17.2 Elektrische aansluiting ---------- 206
17.3 Doorverbindingsstrip programmeren ------- 207
17.4 Voorbeelden ---------- 208
18 Technische gegevens ---------- 209
19 Emissies ---------- 209
20 Verwijdering ---------- 209

1 Over deze gebruiksaanwijzing

Deze gebruiksaanwijzing biedt u een beknopt overzicht van de belangrijkste functies en het veilige gebruik van uw professionele afwasautomaat. Bewaar de gebruiksaanwijzing binnen handbereik. Op onze website miele.nl/pro/manuals vindt u de gebruiksaanwijzing ook in digitale vorm.

Volg de veiligheidsvoorschriften nauwgezet op (▶ 3).

In deze gebruiksaanwijzing worden de volgende symbolen gebruikt:

Symbool	Betekenis
Gevaar	Waarschuwing voor mogelijk zwaar tot dodelijk letsel als de beschreven voorzorgsmaatregelen niet in acht worden genomen.
Waarschuwing	Waarschuwing voor mogelijk licht persoonlijk letsel of mogelijke materiële schade als de beschreven voorzorgsmaatregelen niet in acht worden genomen.
Voorzichtig	Waarschuwing voor mogelijke defecten c.q. onherstelbare schade aan het product als de beschreven voorzorgsmaatregelen niet in acht worden genomen.
	Lees de veiligheids- en bedieningsvoorschriften in deze gebruiksaanwijzing zorgvuldig door voor u met het apparaat aan de slag gaat.
BELANGRIJK	Hier vindt u een belangrijke aanwijzing.
INFO	Hier vindt u een nuttige tip.
➢	Dit symbool staat voor handelingsinstructies.
⇨	Dit symbool staat voor het resultaat van uw handelingen.
–	Dit symbool staat voor opsommingen.
▶	Dit symbool verwijst naar een hoofdstuk met verdere informatie.

2 Gebruik volgens de voorschriften

- Deze afwasautomaat is een technisch hulpmiddel voor professioneel gebruik en is niet voor huishoudelijk gebruik bedoeld.
- Gebruik de afwasautomaat uitsluitend voor het reinigen van serviesgoed, bestek en glazen uit gastronomische en soortgelijke bedrijven.
- Gebruik de afwasautomaat uitsluitend op de manier die in deze gebruiksaanwijzing beschreven staat.

2.1 Verkeerd gebruik

- Het water in de afwasautomaat mag niet als drinkwater worden gebruikt.
- Kinderen mogen niet met het apparaat spelen.
- Gebruik het apparaat nooit zonder rek.
- Breng zonder toestemming van de producent geen wijzigingen aan het apparaat aan, zoals toevoegingen of modificaties.
- Als de afwasautomaat niet volgens de voorschriften wordt gebruikt, aanvaardt Miele & Cie. KG geen aansprakelijkheid voor ontstane schade.

3 Veiligheidsvoorschriften

Als de veiligheids- en bedieningsvoorschriften niet in acht worden genomen, kan Miele & Cie. KG niet aansprakelijk worden gesteld en vervalt elke garantie.

3.1 Algemene veiligheidsvoorschriften

- Lees de veiligheids- en bedieningsvoorschriften zorgvuldig door.
- Bewaar de beknopte gebruiksaanwijzing voor toekomstig gebruik.
- Werk uitsluitend met de afwasautomaat wanneer u de beknopte gebruiksaanwijzing en veiligheidsvoorschriften hebt gelezen en begrepen.
- Laat u door Miele informeren over de bediening en werking van de afwasautomaat.
- Instrueer het bedienend personeel in de omgang met het apparaat en wijs het op de veiligheidsvoorschriften. Herhaal trainingen regelmatig om ongevallen te voorkomen.
- Ga niet staan of zitten op de geopende deur.
- Gebruik het apparaat alleen wanneer dit zich in perfecte staat bevindt.
- Een beschadigd of lekkend apparaat kan uw veiligheid in gevaar brengen. Schakel bij storingen het apparaat onmiddellijk uit. Schakel het apparaat pas weer in wanneer de storing is verholpen. Schakel de ter plaatse aanwezige netscheidingsschakelaar (hoofdschakelaar) uit. Pas dan is het apparaat spanningsvrij.
- Breng uw installateur of elektricien op de hoogte wanneer de stroomtoevoer ter plaatse de oorzaak van de storing is.
- Breng een bevoegde servicemonteur of uw leverancier op de hoogte wanneer er een andere storing aanwezig is.
- Sluit aan het einde van de werkdag de waterkraan ter plaatse af.
- Schakel aan het einde van de werkdag de hoofdschakelaar uit.

3.2 Elektrische veiligheid

- De elektrische veiligheid van dit apparaat is alleen gegarandeerd wanneer dit op een volgens de voorschriften geïnstalleerd beveiligingssysteem en een aardlekschakelaar aangesloten wordt. Het is uiterst belangrijk dat deze essentiële veiligheidsvoorwaarde, en bij twijfel de installatie, ter plaatse door een vakman gecontroleerd worden.
  Miele kan niet verantwoordelijk worden gesteld voor schade veroorzaakt door een ontbrekende of onderbroken aardleiding (bijv. elektrische schok).
- Open geen machinebekledingen of machineonderdelen als u daarvoor gereedschap nodig hebt. Het gevaar van een elektrische schok bestaat.
- Test voor uw eigen veiligheid regelmatig de aardlekschakelaar ter plaatse door op de testknop te drukken.

3.3 Onderhoudswerkzaamheden en reparaties

- Onderhoudswerkzaamheden en reparaties mogen uitsluitend door bevoegde servicemonteurs worden uitgevoerd. Door ondeskundige onderhoudswerkzaamheden of reparaties kunnen grote gevaren voor de gebruiker ontstaan waarvoor Miele niet aansprakelijk is.
- Onderbreek bij installatie- en onderhoudswerkzaamheden en bij reparaties de stroomvoorziening van het apparaat. De stroomverbruikers (verwarmingselementen) staan onder spanning tot de hoofdschakelaar wordt bediend.
- Voor onderhoudswerkzaamheden en reparaties mogen uitsluitend originele onderdelen van Miele gebruikt worden. Wanneer er geen originele onderdelen gebruikt worden komt de garantie te vervallen.

– Wanneer de netaansluitkabel van dit apparaat wordt beschadigd, moet deze om gevaar te vermijden, worden vervangen door een technicus van Miele of een overeenkomstig gekwalificeerde persoon. De netaansluitkabel moet van het type H07 RN-F of gelijkwaardig zijn.

4 Voordat u met het apparaat gaat werken

- Laat het apparaat door een bevoegde servicemonteur of uw dealer plaatsen.
- Laat het apparaat volgens de plaatselijk geldende normen en voorschriften door een hiervoor bevoegde monteur aansluiten (water, afvoerwater, elektriciteit).
- Neem na de correcte aansluiting van water en stroom contact op met Miele of uw dealer voor de eerste inbedrijfstelling van het apparaat. Laat uzelf en uw personeel de bediening van het apparaat uitleggen.

5 Overzicht

5.1 Overzichtsafbeelding

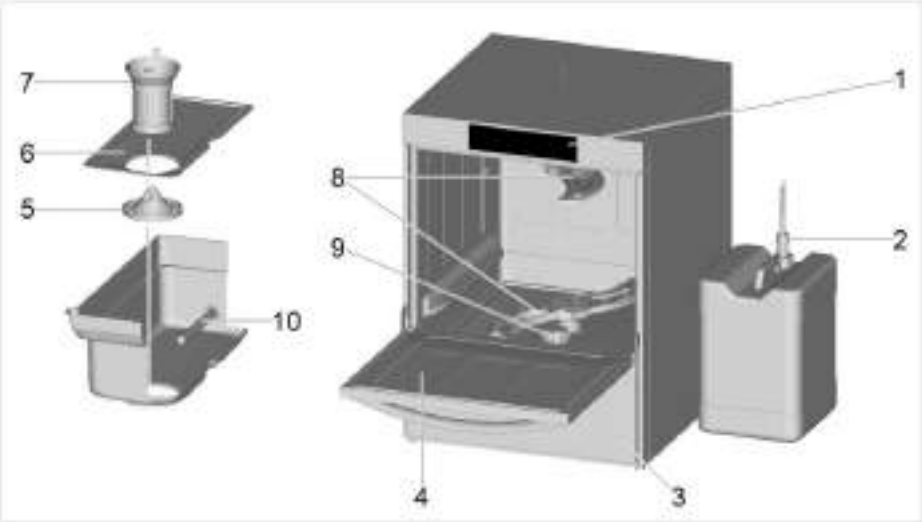

Pos.	Aanduiding
1	Display
2	Zuiglans (optie)
3	Ingebouwd reservoir voor naspoel- en reinigingsmiddel (optie)
4	Deur
5	Onderste gedeelte zeef
6	Vlakke zeef
7	Zeefcilinder
8	Sproeiarm
9	Ingebouwde waterontharder (optie)
10	Verwarmingselement reservoir

5.2 Werking

Na inschakelen van het apparaat worden de boiler en de tank gevuld en op bedrijfstemperatuur gebracht. Zodra de nominale temperaturen zijn bereikt is het apparaat gereed voor gebruik.
Het apparaat werkt met volautomatische programma’s die bestaan uit de programmastappen 'Reinigen', 'Afdruipen' en 'Naspoelen'.

5.3 Klantspecifieke aanpassingen

De besturing van het apparaat kan binnen bepaalde grenzen worden aangepast aan individuele wensen.

Voorbeelden

- Druk aanpassen aan het vaatwerk
- Programma's langer of korter maken
- Reinigigsprogramma's verbergen

➢ Vraag een bevoegde servicemonteur deze aanpassing uit te voeren.

De volgende aanpassingen kunt u zelf doen:

- Geluidssignalen deactiveren

➢ Zie hiervoor hoofdstuk 7.

6 Algemene bediening

6.1 Display

De bediening van het display is vergelijkbaar met het bedienen van een smartphone. Het display reageert op lichte aanrakingen. Bedien het display daarom uitsluitend met uw vingers en nooit met puntige voorwerpen.

INFO Het display en de starttoets kunnen ook met natte handen of met rubberen handschoenen worden bediend.

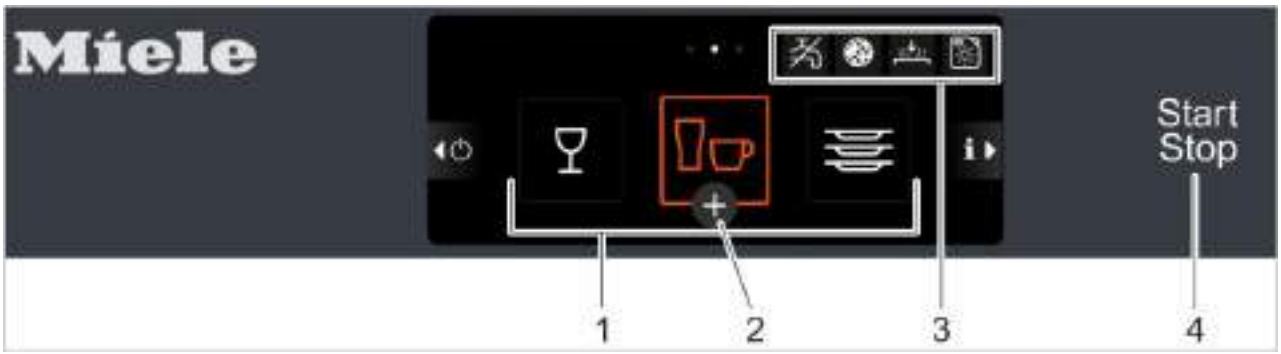

Pos.	Aanduiding
1	Standaard reinigingsprogramma's
2	Aanvullende programma's selecteren
3	Zone voor foutpictogrammen
4	Starttoets

Screensaver

Het display wordt donker als het langere tijd niet wordt bediend. Het apparaat kan ook gebruikt worden, als het display donker is.

6.2 Starttoets

De verschillende kleuren hebben de volgende betekenis:

Kleur	Betekenis
Brandt niet	Apparaat is uitgeschakeld.
Oranje	Apparaat wordt gevuld en warmt op.
Wit	Apparaat is gereed voor gebruik.
Oranje	Programma bezig.
Wit knipperend	Programma is afgelopen, deur is nog niet geopend.
Rood	Apparaat werkt niet meer omdat er een ernstige fout is opgetreden.

6.3 Menuniveaus

Het bedienend personeel heeft toegang tot de volgende 3 niveaus:

- Hoofdniveau (▶ 6.3.1)
- Menuniveau 'Spoelkeukenpersoneel' (▶ 6.3.2)
- PIN-menu voor het hoofd keuken (▶ 7)

6.3.1 Hoofdniveau

Het hoofdniveau wordt automatisch weergegeven met afb. B als het apparaat gereed is voor gebruik.

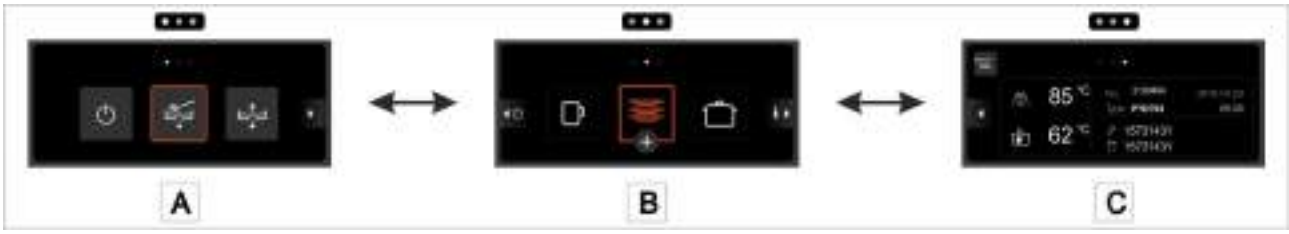

Afbeelding	Functies	
A		Uitschakelen (▶ 9.4)
		Zelfreinigingsprogramma (▶ 11.1)
		Tankwaterwisselprogramma (▶ 9.3.7)
B	Standaard reinigingsprogramma's (▶ 6.4) Aanvullende programma's (▶ 6.5)	
C	Informatiedisplay	

Informatiedisplay

Pos.	Aanduiding
1	Actuele naspoeltemperatuur
2	Actuele temperatuur reservoir
3	Nummer apparaat
4	Aanduiding apparaat
5	Telefoonnummer van de servicemonteur en de leverancier van reinigings- en naspoelmiddel
6	Datum/tijd
7	Zone voor foutpictogrammen
8	Toegang tot het menuniveau 'spoelkeukenpersoneel'/naar het PIN-menu

6.3.2 Menuniveau 'Spoelkeukenpersoneel'

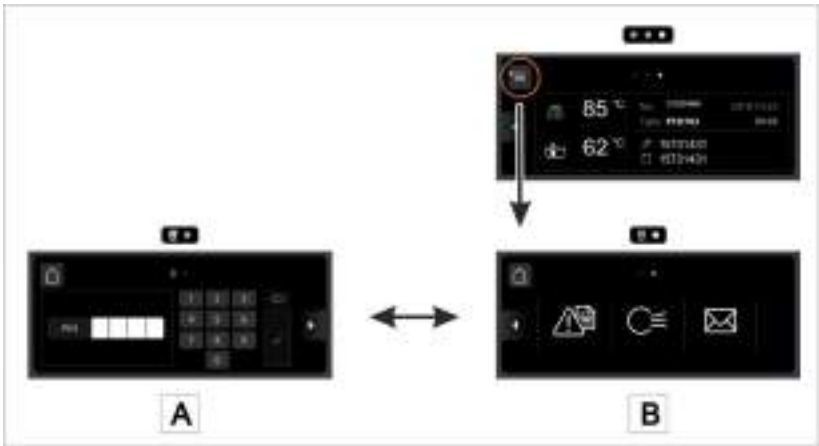

Afbeelding	Functies	
A	Toegang tot het PIN-menu van het hoofd keuken (▶7)	
B		Fout
		Ontluchten
		Adressen

Fout

Actueel	Op dit moment opgetreden fouten
Historie	Verholpen fouten

- Tik de foutmelding aan.
  - ⇨ Op het display wordt dan een gedetailleerde foutmelding weergegeven.

Ontluchten

Doseersystemen moeten worden ontlucht als er lucht in de doseerslang is gekomen. Dat gebeurt als de interne reservoirs niet op tijd worden bijgevuld of de externe reservoirs niet op tijd worden vervangen.

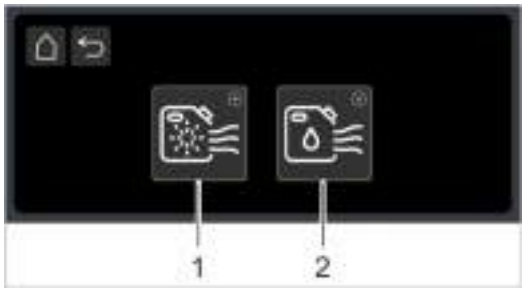

	Doseersysteem voor naspoelmiddel
	Doseersysteem voor reinigingsmiddel

➢ Houd schakelvlak 1 of 2 ingedrukt tot het doseersysteem is ontlucht.

Adressen

	Leverancier voor naspoelmiddel, reinigingsmiddel enzovoort
	Servicemonteur

6.4 Programma’s

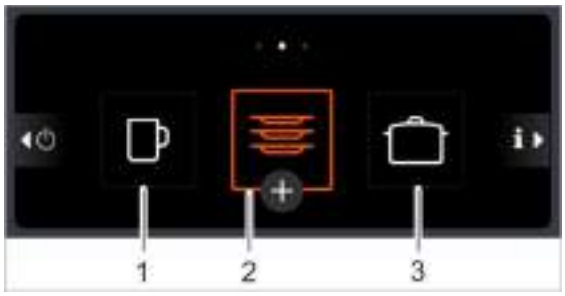

Programma 2 is voorgeselecteerd (oranje kader) wanneer het apparaat gereed is voor gebruik. Afhankelijk van de mate van vervuiling zijn de volgende programma's beschikbaar:

	Programma 1	**Programma 2**	**Programma 3**
Mate van vervuiling	licht	normaal	sterk

De geautoriseerde servicemonteur kan de programma's afstemmen op uw vaatwerk (temperatuur, druk, dosering en programmaduur). Op verzoek kan de servicemonteur ook programma's verbergen.

INFO De weergave van de programma's van uw afwasautomaat kan afwijken.

6.5 Aanvullende programma's

Voor elk programma zijn de volgende aanvullende programma's beschikbaar:

	Intensief programma		Energiebesparingsprogramma
	Fluisterprogramma		Kort programma

Aanvullende programma's activeren

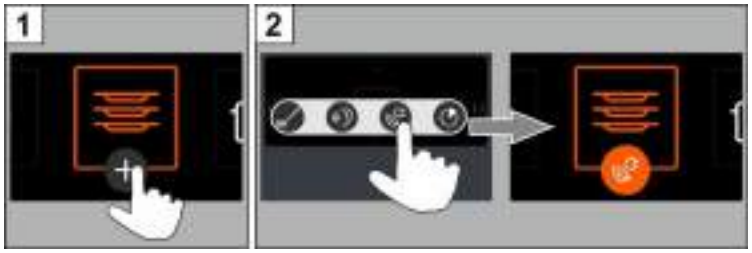

Het programma blijft geactiveerd tot het wordt gedeactiveerd of tot een ander aanvullend programma wordt geselecteerd.

7 PIN-menu voor het hoofd keuken

INFO Wanneer u het PIN-menu activeert wordt het apparaat uitgeschakeld. Na het verlaten van het PIN-menu moet het apparaat opnieuw worden ingeschakeld.

PIN-menu oproepen

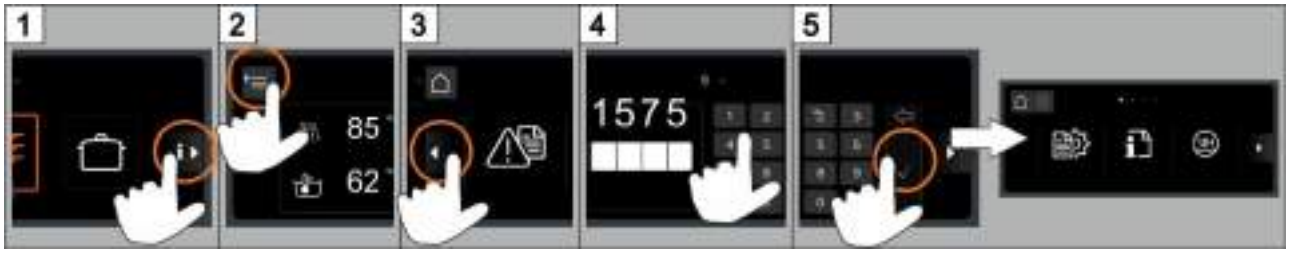

INFO Als u de PIN-code drie keer verkeerd hebt ingevoerd wordt het invoeren 10 minuten lang geblokkeerd.

Menu's

	Hygiënelogboek	▶ 7.1
	Gebruiksgegevens	▶ 7.2
	Waterhardheid	▶ 7.3
	Dosering	▶ 7.4
	Timer	▶ 7.5
	Ontkalken	▶ 7.6

	Helderheid	▶ 7.7
	Geluiden	▶ 7.8
	Datum/tijd	▶ 7.9
	Taal	▶ 7.10
	Eenheden	▶ 7.11
	Waterterugteller	▶ 7.12

INFO Het aantal menu's verschilt per machinevariant.

Navigeren

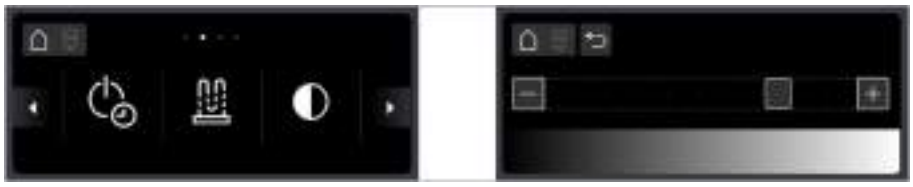

Afbeelding	Toelichting
	Menu verlaten
	Pictogram 'Hoofd keuken'
	Aanraken of 'swipen' om het volgende venster te openen
	Een niveau omhoog

7.1 Hygiënelogboek

Het hygiënelogboek bevat operationele informatie over het apparaat.

Menu oproepen

7.2 Gebruiksgegevens

Menu oproepen

INFO De waterverbruiken zijn richtwaarden en zijn niet gebaseerd op exacte metingen.

7.3 Waterhardheid

INFO Alleen bij apparaat met ingebouwde waterontharder.

Menu oproepen

Fabrieksinstelling	20 °dH
Maximaal waarde	31 °dH

De servicemonteur stelt de waterhardheid van het toevoerwater bij de inbedrijfstelling van het apparaat in.

➢ De waterhardheid van het toevoerwater in °dH invoeren.

Omrekentabel

		°dH	°e	°TH	mmol/l
Duitse hardheid	1 °dH =	1,0	1,253	1,78	0,179
Engelse hardheid	1 °e =	0,798	1,0	1,43	0,142
Franse hardheid	1 °TH =	0,560	0,702	1,0	0,1
mmol/l	1 mmol/l =	5,6	7,02	10,00	1,0

7.4 Dosering

Menu oproepen

int.	Interne dosering (▶ 7.4.1) Voor ingebouwde doseersystemen
ext.	Externe dosering (▶ 7.4.2) Voor externe doseersystemen

7.4.1 Interne dosering

	Doseerhoeveelheid reinigingsmiddel
	Doseerhoeveelheid naspoelmiddel
	Reinigingsprogramma's

Doseerhoeveelheid instellen:

- Selecteer het gewenste programma.
- Raak het display aan bij reinigingsmiddel of naspoelmiddel.
- Selecteer de doseerhoeveelheid.
- Opslaan.

7.4.2 Externe dosering

Dit menu is alleen bedoeld voor de servicemonteur bij het aansluiten van een apparaat met een extern doseersysteem (▶ 17).

7.5 Timer

Met de timer kunt u het apparaat programmeren om op een bepaald tijdstip automatisch in- of uit te schakelen.

BELANGRIJK Op het moment dat het apparaat automatisch wordt ingeschakeld moet aan de volgende voorwaarden zijn voldaan:
- De deur is gesloten.
- De elektrische hoofdschakelaar is ingeschakeld.
- De watertoevoerkraan is geopend.

Menu oproepen

	Herhalend tijdstip
	Eenmalige datum

Herhalend tijdstip programmeren

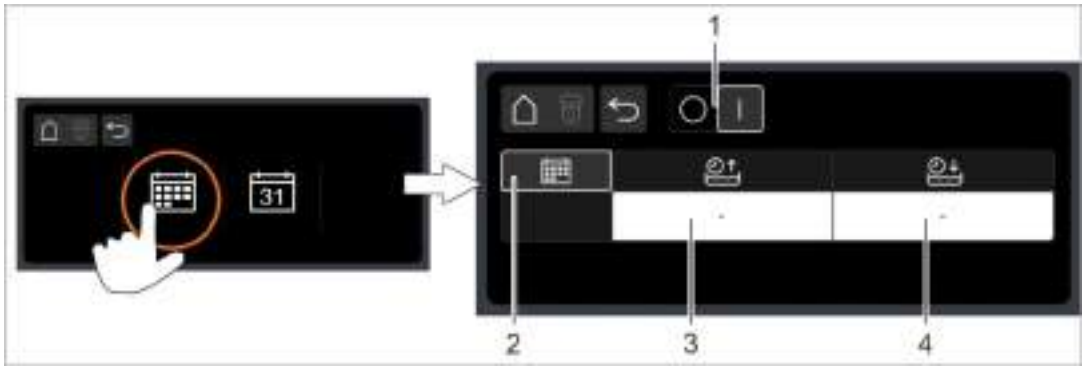

Pos.	Aanduiding
1	Schuifschakelaar
2	Schema – dagelijks – ma - vr, za - zo – per dag (op iedere weekdag op een ander tijdstip)
3	Tijdstip voor automatisch inschakelen
4	Tijdstip voor automatisch uitschakelen

- Raak veld (3) of (4) aan.
- Stel het gewenste tijdstip in.
- Opslaan.
- Zet schuifschakelaar (1) in de stand 'I'.

Eenmalige datum programmeren

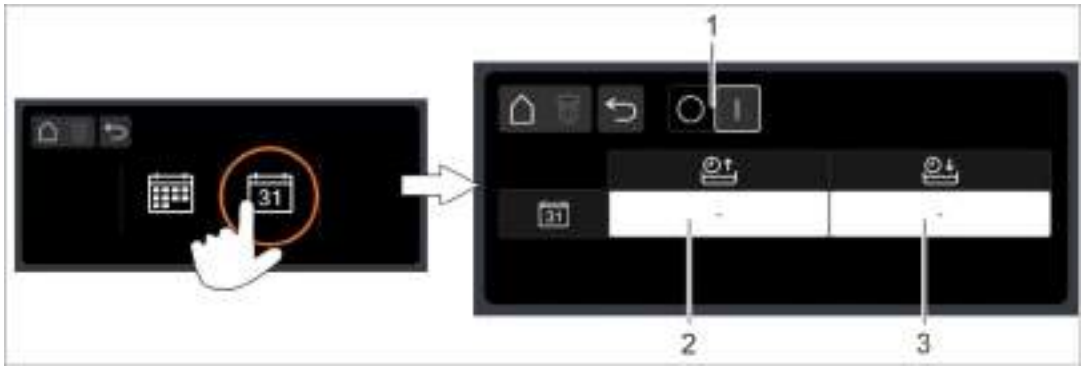

Pos.	Aanduiding
1	Schuifschakelaar
2	Datum en tijd voor automatisch inschakelen instellen
3	Datum en tijd voor automatisch uitschakelen instellen

- Raak veld (2) of (3) aan.
- Stel de gewenste datum en tijd in.
- Opslaan.
- Zet schuifschakelaar (1) in de stand 'I'.

Verloop van automatisch uitschakelen

Tonenreeks	⇨	10 s pauze	⇨	Tonenreeks	⇨	10 s pauze	⇨	Tonenreeks	⇨	10 s pauze	⇨	Apparat wordt met behulp van het zelfreinigingsprogramma geleegd en uitgeschakeld

INFO Wanneer de deur open is op het moment dat het apparaat automatisch wordt uitgeschakeld, wordt het apparaat leeggepompt en uitgeschakeld, maar **niet** inwendig gereinigd.

Weergave van de geprogrammeerde tijd

7.6 Ontkalken

Als het apparaat met onbehandeld water met een hoge hardheid wordt gebruikt, kunnen de boiler, het interieur van het apparaat en alle watervoerende delen en andere onderdelen verkalken.
Kalkaanslag en de daarin vastzittende vuil- en vetresten vormen een hygiënerisico en verwarmingselementen kunnen door verkalking uitvallen. Daarom moet deze aanslag absoluut regelmatig worden verwijderd.
Met behulp van het ontkalkingsprogramma kunt u de binnenruimte van de afwasautomaat ontkalken. De watervoerende delen en de boiler kunnen alleen door een geautoriseerde servicemonteur worden ontkalkt.

Voor het ontkalken hebt u een ontkalker op zuurbasis nodig die geschikt is voor professionele afwasautomaten.

Gevaar

- Draag beschermende kleding, beschermende handschoenen en een veiligheidsbril bij de omgang met chemicaliën.
- Leef de veiligheidsvoorschriften en het doseringsadvies op de verpakkingen en de veiligheidsinformatiebladen na wanneer u chemicaliën gebruikt.

U kunt het ontkalkingsprogramma het beste starten als het apparaat leeg en uitgeschakeld is. Wanneer het apparaat al gereed is voor gebruik wordt deze eerst automatisch geleegd.

Alleen bij een extern doseersysteem voor reinigingsmiddel:

Waarschuwing

Chloorgasontwikkeling
Wanneer u reinigingsmiddel met actieve chloor en ontkalker mengt wordt chloorgas gevormd. Onderbreek de reinigingsmiddeldosering (bijvoorbeeld door de zuiglans uit het reservoir te trekken of het doseersysteem uit te schakelen).

INFO Een in het apparaat ingebouwd doseersysteem voor reinigingsmiddel wordt in het ontkalkingsprogramma automatisch gedeactiveerd.

Ontkalkingsprogramma starten

3 ➢ Volg de aanwijzingen op het display.

Waarschuwing

Ontkalker veroorzaakt corrosie
De ontkalkeroplossing mag niet in het apparaat achter blijven. Als u het apparaat uitschakelt of het programma annuleert terwijl het ontkalkingsprogramma loopt, moet het apparaat worden leeggemaakt, opnieuw gevuld en nogmaals worden leeggepompt. Gebruik daarvoor het zelfreinigingsprogramma.

7.7 Helderheid

Hier kunt u de helderheid wijzigen om de uitlezing van het display aan te passen aan de lichtomstandigheden in uw keuken.

Menu oproepen

7.8 Geluiden

Hier kunt u geluiden in- of uitschakelen.

Menu oproepen

Pos.	Aanduiding
1	Alle geluiden in- of uitschakelen
2	Afzonderlijke geluiden in- of uitschakelen

7.9 Datum/tijd

Hier kunt u de actuele datum en de actuele tijd invoeren.

Menu oproepen

INFO De tijd moet bij omschakelen tussen zomer- en wintertijd handmatig worden aangepast.

7.10 Taal

Hier kunt u de taal instellen waarin de teksten op het display moeten worden weergegeven.

Menu oproepen

7.11 Eenheden

Hier kunt u de eenheid van de temperatuurweergave veranderen.

Menu oproepen

7.12 Waterterugteller

De waterterugteller moet worden gereset wanneer bij apparaten met deel- of volontzoutingspatroon het hiernaast afgebeelde symbool op het display knipperend wordt weergegeven.

Menu oproepen

Pos.	Aanduiding
1	Totale capaciteit instellen
2	Waterterugteller resetten

Deelontzoutingspatroon

- Vervang het deelontzoutingspatroon.
- Reset de waterterugteller.

Volontzoutingspatroon

- Laat de hars van het volontzoutingspatroon vervangen door een geautoriseerde servicemonteur.
- Reset de waterterugteller.

8 Naspoelmiddel en reinigingsmiddel

Gevaar

Gevaar voor letsel
- Draag beschermende kleding, beschermende handschoenen en een veiligheidsbril bij de omgang met chemicaliën.
- Leef de veiligheidsvoorschriften en het doseringsadvies op de verpakkingen en de veiligheidsinformatiebladen na wanneer u chemicaliën gebruikt.

Voorzichtig

Gebruik uitsluitend producten die voor professionele afwasautomaten geschikt zijn. Wij adviseren producten van Miele. Deze zijn speciaal op Miele afwasautomaten afgestemd.

INFO Voor de aansluiting van externe doseersystemen is een aansluitstrook beschikbaar (▶ 17).

8.1 Reinigingsproduct vervangen (naspoelmiddel of reinigingsmiddel)

Voorzichtig

Gevaar voor beschadiging van het doseersysteem
Meng nooit verschillende producten.
Kristallisatie kan het doseersysteem kapot maken.

Bij een nieuw product moet het doseersysteem normaal gesproken met water worden doorgespoeld en opnieuw worden ingesteld.
- ➢ Schakel een bevoegde servicemonteur in voor de noodzakelijke werkzaamheden, zodat een blijvend goed resultaat wordt behaald.

Als de reinigingsproducten wordt gedoseerd vanuit reservoirs buiten het apparaat kunt u de doseerslangen en het doseersysteem ook zelf met water doorspoelen.

Doseerslangen en doseersysteem met water doorspoelen

Gevaar

- Draag beschermende kleding, beschermende handschoenen en een veiligheidsbril bij de omgang met chemicaliën.
- Leef de veiligheidsvoorschriften en het doseringsadvies op de verpakkingen en de veiligheidsinformatiebladen na wanneer u chemicaliën gebruikt.

- ➢ Neem de zuiglans uit het reservoir en stop deze in een met water gevuld reservoir.
- ➢ Menu 'Ontluchten' oproepen (▶ 6.3.2).

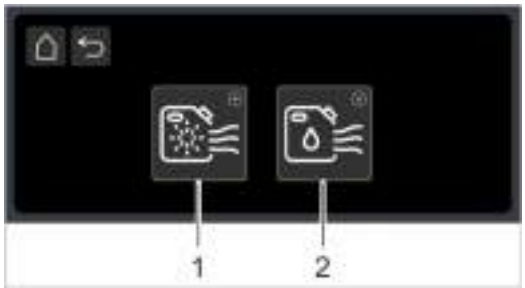

	Doseersysteem voor naspoelmiddel
	Doseersysteem voor reinigingsmiddel

- ➢ Houd schakelvlak 1 of 2 ingedrukt om de doseerslangen en het doseersysteem met water door te spoelen.
- ➢ Steek de zuiglans in het nieuwe reservoir.
- ➢ Houd schakelvlak (1) of (2) ingedrukt om het water in de doseerslangen te vervangen door reinigingsmiddel.

8.2 Naspoelmiddel

Naspoelmiddel is noodzakelijk om ervoor te zorgen dat het water op het vaatwerk na het reinigen als een dunne film wegstroomt. Daardoor droogt het vaatwerk snel.
Naspoelmiddel wordt met behulp van een doseersysteem automatisch gedoseerd.

8.3 Reinigingsmiddel

Voorzichtig

- Gebruik geen zure reinigingsmiddelen.
- Gebruik geen schuimende producten voor de voorbehandeling van het vaatwerk (bijv. afwasmiddel), aangezien deze dan in het apparaat terechtkomen.

Reinigingsmiddel is nodig om etensresten en vervuiling van het vaatwerk te verwijderen.

Het reinigingsmiddel kan op de volgende manieren worden gedoseerd:
- handmatig als poeder
- automatisch als vloeibaar reinigingsmiddel

INFO Het doseersysteem voor reinigingsmiddel wordt niet bij alle apparaten standaard meegeleverd.

8.3.1 Poeder handmatig doseren

BELANGRIJK Het poeder alleen doseren als het apparaat gereed is voor gebruik.
- ➢ Start de wasbeurt direct na iedere dosering (voor- en nadosering) om het poeder met water te vermengen.
- ➢ Neem de aanwijzingen voor de dosering op de verpakking van het reinigingsmiddel in acht.

	PTD 701	PTD 702 / PTD 703 / PTD 704
Tankinhoud	9,5 l	15,3 l
Voordosering ≙ dosering van 3 g/l	30 g	45 g
Hoeveelheid naspoelwater per wasbeurt	2,0 l	2,2 l
Nadosering bij alle vijf programma's	30 g	33 g

8.3.2 Reinigingsmiddel of naspoelmiddel bijvullen

Een tekort aan reinigings- of naspoelmiddel wordt tijdig gedetecteerd en op het display weergegeven:

	Reinigingsmiddeltekort
	Naspoelmiddeltekort

- ➢ Vul de reinigingsmiddelen binnen de volgende 20 programma's bij om het resultaat niet negatief te beïnvloeden.
  BELANGRIJK Als de reinigingsmiddelen niet op tijd bijgevuld worden, wordt het doseersysteem gedeactiveerd. Bovendien komt er lucht in de doseerslang en moet het doseersysteem worden ontlucht (▶ 6.3.2).

Variant A
Externe reservoirs en zuiglansen

Variant B
Ingebouwd reservoir

Naspoelmiddel en reinigingsmiddel

Variant A: externe reservoirs en zuiglansen

Voorzichtig

- Steek de zuiglans voor het naspoelmiddel niet in het reservoir met het reinigingsmiddel en omgekeerd.
- Gebruik de zuiglans alleen in voldoende stabiele reservoirs. Smalle en hoge reservoirs kunnen omvallen wanneer aan de zuiglans wordt getrokken.
- Trek niet onnodig aan de doseerslang of de aansluitkabel. Hierdoor kan er een defect ontstaan.

U kunt een of meerdere optionele zuiglansen bij het apparaat aanschaffen:

Kleur van de afdekkap	Kleur van de slang	Reservoir
blauw	blauw	naspoelmiddel
zwart	transparant	reinigingsmiddel

Reservoir vervangen

Voorzichtig

Mogelijk letselgevaar
Draag beschermende kleding, beschermende handschoenen en een veiligheidsbril bij de omgang met chemicaliën.

- Verwijder de zuiglans uit het lege reservoir.
- Zorg ervoor dat beide beluchtingsopeningen (1) in de afdekkap open zijn.
- Steek de zuiglans in het nieuwe reservoir.
- Schuif de afdekkap omlaag tot de opening van het reservoir is afgesloten.

Variant B: ingebouwd reservoir

Reservoir

Voorzichtig

Vul het reservoir voor naspoelmiddel nooit met reinigingsmiddelen of omgekeerd.

Kleur van de klep	Reservoir
wit	reinigingsmiddel
blauw	naspoelmiddel

Apparaat vullen met vloeibare reinigings- en naspoelmiddelen

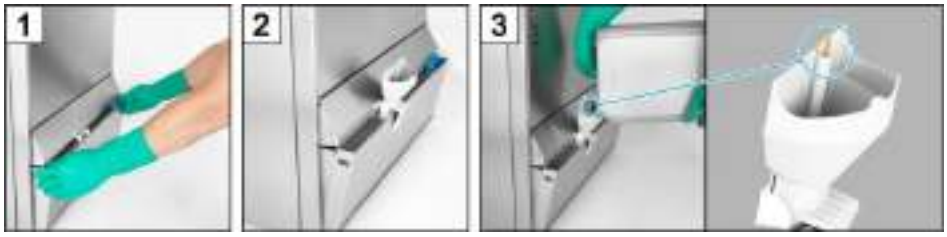

4 ➢ Verwijder de trechter.

5 ➢ Klap de afdekking terug.

6 ➢ Reinig de trechter in de afwasautomaat zodat eventueel aanwezige resten van reinigingsmiddelen worden verwijderd.

8.4 Doseersystemen ontluchten

Doseersystemen moeten worden ontlucht als er lucht in de doseerslang is gekomen. Dat gebeurt als de interne reservoirs niet op tijd worden bijgevuld of de externe reservoirs niet op tijd worden vervangen.

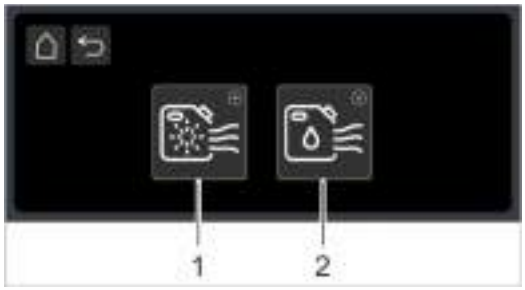

	Doseersysteem voor naspoelmiddel
	Doseersysteem voor reinigingsmiddel

➢ Houd schakelvlak 1 of 2 ingedrukt tot het doseersysteem is ontlucht.

9 Werking

9.1 Voor inschakelen van het apparaat

Voorzichtig

Kans op beschadiging van de waspomp doordat bijvoorbeeld bestekdelen worden aangezogen
Gebruik het apparaat alleen wanneer het zeefsysteem (afb. 6) is gemonteerd.

BELANGRIJK Doseersystemen moeten worden ontlucht als er lucht in de doseerslang is gekomen doordat de reservoirs niet tijdig werden vervangen of bijgevuld (▶ 8.4).

9.2 Apparaat inschakelen

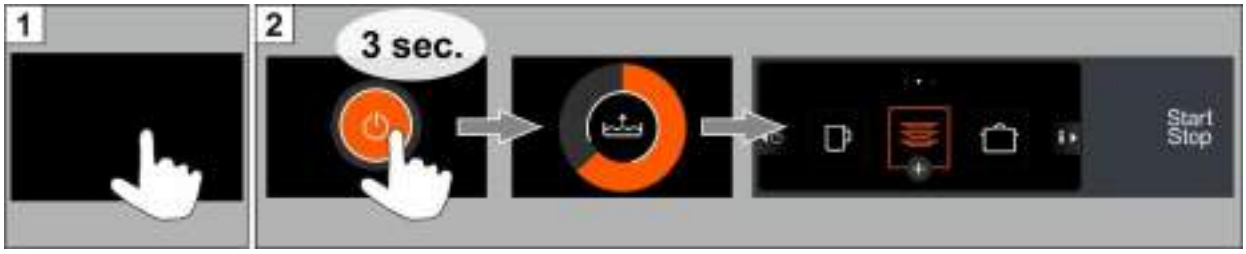

Het apparaat is klaar voor gebruik zodra de starttoets wit brandt.

INFO Wanneer het onverlichte display (afb. 1) wordt aangeraakt kan het 20 tot 30 s duren voor afb. 2 wordt weergegeven.

9.3 Reinigen

Waarschuwing

Mogelijk verbrandingsgevaar door heet water
- Houd kinderen uit de buurt van de afwasautomaat. In het interieur bevindt zich water met een temperatuur van ca. 62 °C.
- Open de deur nooit als het apparaat aan het reinigen is. Het gevaar bestaat dat er heet water naar buiten spuit. Annuleer eerst het programma (▶ 9.3.6).

Mogelijk letselgevaar
- Plaats scherpe, puntige voorwerpen zodanig in het apparaat dat u zich niet daaraan kunt verwonden.

Voorzichtig
- Gebruik de afwasautomaat nooit om elektrisch verwarmde apparaten of houten voorwerpen te reinigen.
- Alleen kunststof voorwerpen reinigen als deze hitte- en zeepbestendig zijn.
- Voorwerpen van aluminium, zoals pannen, bakken of platen, alleen met een hiervoor geschikt reinigingsmiddel om zwarte verkleuringen te voorkomen.

9.3.1 Het vaatwerk in het rek plaatsen

- Verwijder grove etensresten.
- Giet drankresten weg (buiten het apparaat).
- Spoel as met water weg.
- Plaats de borden met de voorzijde naar voren.
- Plaats glazen, kopjes, kommen en potten met de opening naar beneden.
- Reinig bestek ofwel staand in bestekbekers ofwel liggend in een vlak rek. Let er daarbij op dat het vaatwerk niet te dicht op elkaar staat.

9.3.2 Nuttige tips

- Rekken niet te zwaar beladen zodat het spoelwater alle vuile plekken bereikt.
- Laat het bestek weken tot het wordt gewassen.
- Laat ruimte vrij tussen de glazen zodat deze niet langs elkaar schuren. Hierdoor worden krassen voorkomen.
- Kies voor hoge glazen een rek met een passende indeling zodat de glazen stabiel blijven staan.
- Glazen, bestek en serviesgoed nooit polijsten. Zelfs in schone, multifunctionele doeken bevinden zich kiemen en bacteriën.

9.3.3 Programma starten

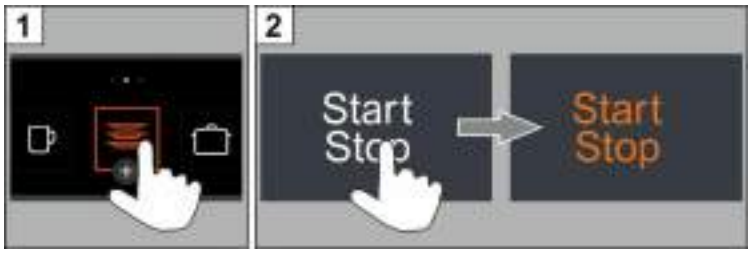

9.3.4 Einde programma

De starttoets knippert wit zodra het programma is beëindigd.

9.3.5 Programma wijzigen

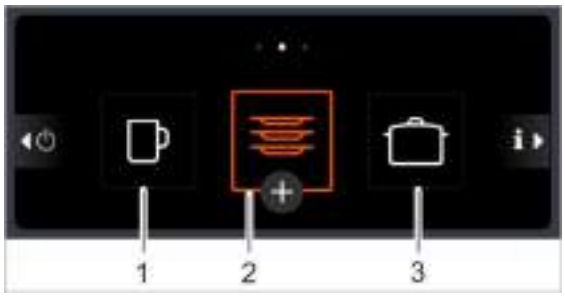

Programma 2 is voorgeselecteerd (oranje kader) wanneer het apparaat gereed is voor gebruik.

- Selecteer met schakelvlak (1) of (3) een ander programma.

9.3.6 Programma annuleren

- Druk op de starttoets of op ⊗.

9.3.7 Water reservoir vervangen

Wanneer het water in het reservoir sterk vervuild en het resultaat verslechterd is kunt u het water vervangen.

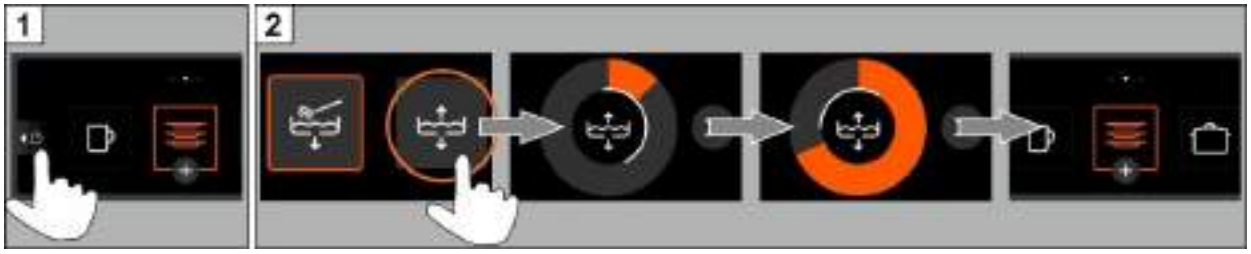

INFO Het duurt een paar minuten tot het apparaat weer klaar voor gebruik is omdat het reservoir eerst moet worden geleegd en daarna opnieuw moet worden gevuld.

9.3.8 Pauzes

- Schakel het apparaat niet uit tijdens een pauze.
- Sluit de deur om afkoelen te voorkomen.

9.4 Apparaat uitschakelen

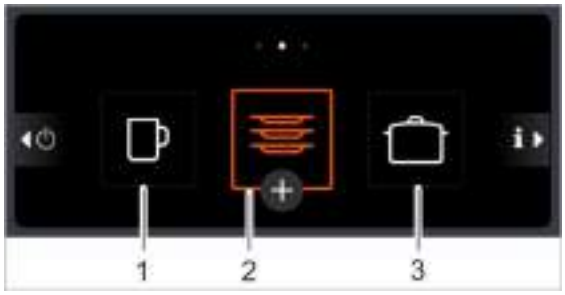

Schakel het apparaat aan het einde van de werkdag uit via het zelfreinigingsprogramma (2), zodat het apparaat dagelijks wordt gereinigd en geleegd (▶ 11.1).

INFO Wanneer u het apparaat uitschakelt met de in-/uitschakeltoets (1) blijft de tank weliswaar gevuld, maar wordt niet meer op temperatuur gehouden. Als de tank te sterk is afgekoeld wanneer het apparaat de volgende keer opnieuw wordt ingeschakeld, wordt het apparaat automatisch leeggepompt en opnieuw gevuld.

10 Ingebouwde waterontharder (optie)

Door het leidingwater te ontharden wordt kalkaanslag in het apparaat en op het vaatwerk voorkomen. Voor een correcte werking van de waterontharder moet het zoutreservoir met regeneratiezout zijn gevuld.

10.1 Melding zouttekort

Op het display verschijnt een pictogram als het zoutreservoir weer moet worden bijgevuld. De melding verdwijnt na het bijvullen van het zoutreservoir, zodra er ca. 3 programma's zijn uitgevoerd en een deel van het aangevulde zout is opgelost.

10.2 Regenereerzout bijvullen

Tip Zoutresten kunnen een negatief effect hebben op het resultaat. Vandaar dat regeneratiezout het beste voor het starten van het zelfreinigingsprogramma kan worden bijgevuld.

Voorzichtig

Mogelijk beschadigingsgevaar van de waterontharder
Chemicaliën zoals bijv. reinigingsmiddel of naspoelmiddel leiden onvermijdelijk tot schade aan de waterontharder. Gebruik uitsluitend regeneratiezout of zuiver ingedampt zout.

Mogelijke storing van de waterontharder
Vul geen andere zoutsoorten (bijv. tafelzout of strooizout) bij. Deze kunnen niet-wateroplosbare bestanddelen bevatten. Vul uitsluitend fijnkorrelig zout (korrelgrootte van max. 1-4 mm) bij.

INFO Zouttabletten zijn omwille van hun formaat niet geschikt.

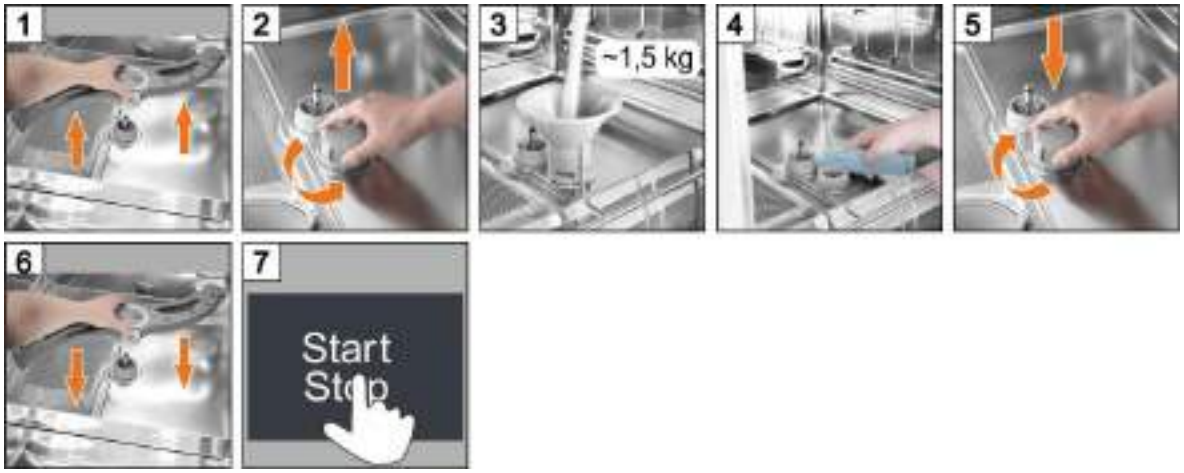

Voorzichtig

Gevaar voor roestvorming
Voer na het bijvullen van regeneratiezout direct een reinigingsprogramma of een zelfreinigingsprogramma uit om eventuele nog aanwezige zoutresten weg te spoelen.

11 Reiniging en onderhoud

Waarschuwing

- Sproei het apparaat en de directe omgeving (wanden, vloer) niet met een waterslang, stoomreiniger of hogedrukreiniger schoon.
- Let erop dat bij het reinigen van de vloer de sokkel van het apparaat niet onder water komt te staan om te voorkomen dat het water ongecontroleerd het apparaat binnendringt.

Waarschuwing

Draag beschermende kleding en handschoenen voordat u onderdelen aanraakt waar water op zit (zeef, sproeiarmen, enz.).

11.1 Zelfreinigingsprogramma

Het zelfreinigingsprogramma helpt u bij het reinigen van het interieur van het apparaat aan het einde van de werkdag.
Na de eerste programmastap wordt het zelfreinigingsprogramma onderbroken en op het display wordt een video met de vervolgstappen weergegeven. Wanneer u deze werkstappen niet volgt, wordt het zelfreinigingsprogramma na 30 seconden automatisch verder uitgevoerd.

Programma annuleren

➢ Druk op ⊗.

11.2 Binnenruimte reinigen

Voorzichtig

Let erop dat er geen roestende voorwerpen in het interieur van het apparaat achterblijven waardoor ook het materiaal “roestvrij staal” zou kunnen beginnen te roesten. Roestdeeltjes kunnen afkomstig zijn van niet roestvrij vaatwerk, van reinigingsmiddelen, van beschadigde draadrekken of van niet-roestwerende waterleidingen.

De volgende hulpmiddelen mogen **niet** gebruikt worden om het apparaat te reinigen:
- Hogedrukreinigers
- Chloor of andere zuurhoudende reinigingsmiddelen
- Sponsen die metaal bevatten of staalborstels
- Schuurmiddelen of krassende reinigingsmiddelen

➢ Verwijder het vuil met een borstel of een doekje.

11.3 Sproeiarmen reinigen

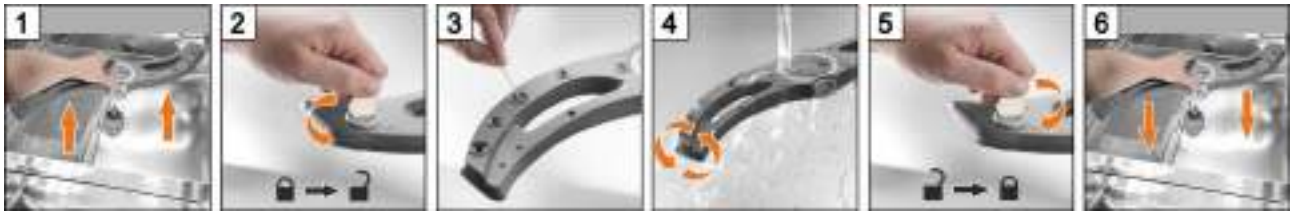

➢ Ga voor het bovenste sproeiarm op dezelfde manier te werk.

11.4 Apparaat aan de buitenzijde reinigen

Waarschuwing

- Sproei het apparaat en de directe omgeving (wanden, vloer) niet met een waterslang, stoomreiniger of hogedrukreiniger schoon.
- Let erop dat bij het reinigen van de vloer de sokkel van het apparaat niet onder water komt te staan om te voorkomen dat het water ongecontroleerd het apparaat binnendringt.

➢ Reinig het display met een vochtige doek.
➢ Reinig de buitenzijde met een reinigingsmiddel arbeitsvoor roestvrij staal en poetsmiddel voor roestvrij staal.

11.5 Maandelijkse reiniging

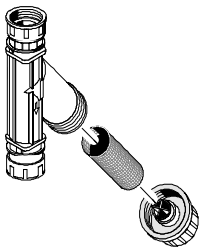

Vuilvanger reinigen

➢ Draai de watertoevoerkraan dicht.
➢ Reinig de vuilzeef in de vuilvanger.

11.6 Ontkalken

Wanneer het apparaat met erg hard water of zonder waterbehandeling wordt gebruikt moet deze regelmatig worden ontkalkt (▶ 7.6).

12 Foutpictogrammen

Fouten worden in de vorm van pictogrammen weergegeven. Bij veel fouten kan het programma worden voltooid, hoewel het resultaat niet optimaal zal zijn. De fout moet daarom zo snel mogelijk worden verholpen.

Wanneer u de fout niet zelf kunt verhelpen:
➢ schakel een bevoegde servicemonteur in.

	Oorzaak/betekenis	Oplossing
	Tekort naspoelmiddel	Vul het ingebouwde reservoir of vervang het externe reservoir. Ontlucht het doseersysteem (▶ 6.3.2).
	Tekort reinigingsmiddel	
	Bovenste sproeiarm geblokkeerd	Verwijder de blokkering en start het programma opnieuw.
	Onderste sproeiarm geblokkeerd	
	Apparaat met ingebouwde ontharder: zouttekort	Vul het zoutreservoir met regenereerzout (▶ 10.2).
	Apparaat met extern patroon voor gedeeltelijke demineralisatie: Patroon voor gedeeltelijke demineralisatieverbruikt	Vervang het patroon voor gedeeltelijke demineralisatie. Reset de waterterugteller (PIN-menu ▶ 7.12).
	Apparaat met extern demineralisatiepatroon: demineralisatiepatroon verbruikt	Laat de hars van het demineralisatiepatroon vervangen door een geautoriseerde servicemonteur. Reset de waterterugteller (PIN-menu ▶ 7.12).
	Deur geopend op een moment niet toegestaan moment (bijvoorbeeld tijdens het wassen)	Sluit de deur en start het programma opnieuw.
	Watertekort	Draai de watertoevoerkraan open.
		Laat de vuilvanger door een servicemonteur reinigen of laat een nieuwe vuilvanger inbouwen.
		Magneetventiel door een bevoegde servicemonteur laten repareren.
	Energieoptimalisatie actief	Wacht totdat het systeem ter plaatse voor energieoptimalisatie uitschakelt.
	Service-interval verstreken	Schakel een bevoegde servicemonteur in.
	Vlakke zeef verstopt	Verwijder de zeefcilinder en de vlakke zeef, reinig deze en plaats deze weer terug.
	Controleren op verkalking	Ontkalkingsprogramma starten (PIN-menu ▶ 7.6).
	Verschillend	Tik op het pictogram en noteer de foutcode. Schakel een bevoegde servicemonteur in.

INFO Door op het pictogram te tikken verschijnt er extra informatie in het display.

Wanneer er een ernstige fout is opgetreden, is wassen niet meer mogelijk en wordt aan de bovenrand van het display een rode balk weergegeven:

Foutcode oproepen

12.1 Slecht resultaat

	Mogelijke oorzaak	Oplossing
Vaatwerk wordt niet schoon	Geen of te lage reinigingsmiddeldosering	Stel de doseerhoeveelheid in volgens de instructies van de fabrikant (▶ 7.4).
		Controleer de doseerslang (knikken, breuk,…) Vervang/vul het reservoir als het leeg is.
	Vaatwerk verkeerd ingeruimd	Stapel vaatwerk niet op elkaar (▶ 9.3.1).
	Sproeiers van de sproeiarmen verstopt	Demonteer de sproeiarmen en reinig de sproeiers (▶ 11.3).
	Te lage temperaturen	Controleer de temperaturen (▶ 6.3.1).
	Tankwater te sterk vervuild	Start het tankwaterwisselprogramma (▶ 9.3.7)
Aanslag op het vaatwerk	Bij kalkaanslag: te hard water	Controleer de externe waterbehandeling. Basisreiniging uitvoeren.
	Bij zetmeelafzettingen: de watertemperatuur van het handmatig voorspoelen is hoger dan 30 °C	Verlaag de watertemperatuur bij het handmatig voorspoelen.
Vaatwerk droogt niet vanzelf	Geen of te lage naspoelmiddeldosering	Stel de doseerhoeveelheid in volgens de instructies van de fabrikant (▶ 7.4).
		Controleer de doseerslang (knikken, breuk,…) Vervang/vul het reservoir als het leeg is.
	Naspoeltemperatuur te laag	Schakel een bevoegde servicemonteur in.

INFO De waterkwaliteit heeft invloed op de kwaliteit van het was- en droogresultaat. Daarom adviseren wij bij een totale hardheid van meer dan 3 °dH (0,53 mmol/l) om het apparaat met onthard water te gebruiken.

12.2 Onderhoud door servicedienst

Wij adviseren het apparaat ten minste eenmaal per jaar een onderhoudsbeurt te laten geven door een geautoriseerde servicemonteur en de onderdelen die kunnen slijten of verouderen te laten controleren en eventueel te laten vervangen. Voor reparaties en de vervanging van slijtageonderdelen moeten originele vervangingsonderdelen worden gebruikt.

Slijtageonderdelen zijn bijvoorbeeld:
- doseerslangen
- deurrubber
- toevoerwaterslang

Service-interval

In de besturing van het apparaat is vastgelegd na hoeveel bedrijfsuren of wasbeurten het pictogram voor service wordt weergegeven.

INFO Af-fabriek is deze functie gedeactiveerd. Op verzoek kan de servicemonteur deze functie activeren.

13 Apparaat voor een lange periode buiten gebruik stellen

Neem de onderstaande aanwijzingen in acht als u het apparaat voor langere tijd (bedrijfsvakantie, seizoensbedrijf) buiten bedrijf wilt stellen.

- ➢ Maak het apparaat leeg via het zelfreinigingsprogramma (▶ 11.1).
- ➢ Reinig het apparaat (▶ 11.2, 11.3, 11.4).
- ➢ Zet de deur in de arreteerstand open.
- ➢ Draai de watertoevoerkraan dicht.
- ➢ Schakel de elektrische hoofdschakelaar uit.

Als het apparaat in een ruimte staat die niet vorstvrij is:
- ➢ Raadpleeg een geautoriseerde servicemonteur om het apparaat vorstbestendig te maken.

14 Het apparaat na een lange periode weer in bedrijf stellen

- ➢ Draai de watertoevoerkraan open.
- ➢ Schakel de elektrische hoofdschakelaar in.
- ➢ Sluit de deur.
- ➢ Schakel het apparaat in.

Als het apparaat in een ruimte staat die niet vorstvrij was:
Als het apparaat een lange tijd niet gebruikt is moet deze volledig ontdooid zijn (ten minste 24 uur bij 25 °C).
Wanneer aan deze voorwaarde voldaan is:
- ➢ Raadpleeg een geautoriseerde servicemonteur om het apparaat weer in bedrijf te stellen.

15 Apparaat opstellen

De locatie waar het apparaat wordt opgesteld moet vorstvrij zijn, zodat de watervoerende systemen niet bevriezen.

- ➢ Plaats het apparaat met behulp van een waterpas horizontaal.
- ➢ Compenseer oneffenheden op de vloer met behulp van de in hoogte verstelbare pootjes.

16 Apparaat aansluiten

Waarschuwing

Het apparaat en de eventuele bijbehorende apparaten moeten door een erkend installateur volgens de ter plaatse geldende normen en voorschriften worden aangesloten.

16.1 Positie van de aansluitingen op het apparaat

PTD 701 PTD 702, PTD 703, PTD 704

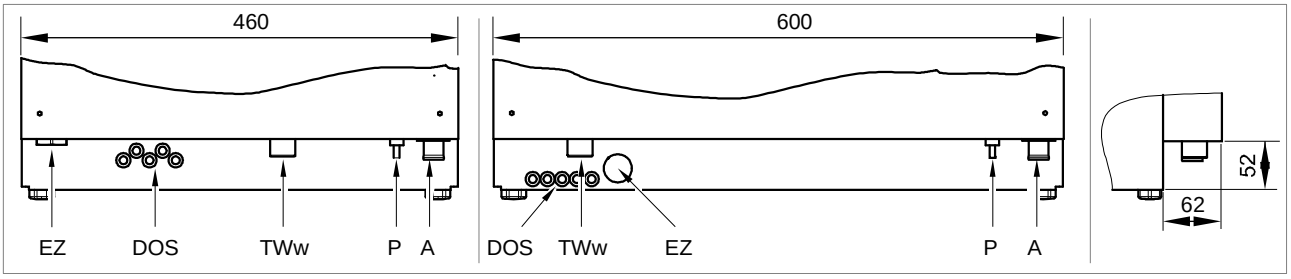

Achteraanzicht Aanzicht van rechts

EZ	Doorvoer voor netaansluitkabel
DOS	Doorvoer voor slangen (reinigings-/naspoelmiddel) en kabels
TWw	Watertoevoeraansluiting (G¾", buitendraad)
P	Aansluiting voor het bouwzijdige potentiaalnivelleringssysteem
A	Afvoerwateraansluiting; afvoerpomp ingebouwd

16.2 Toebehoren

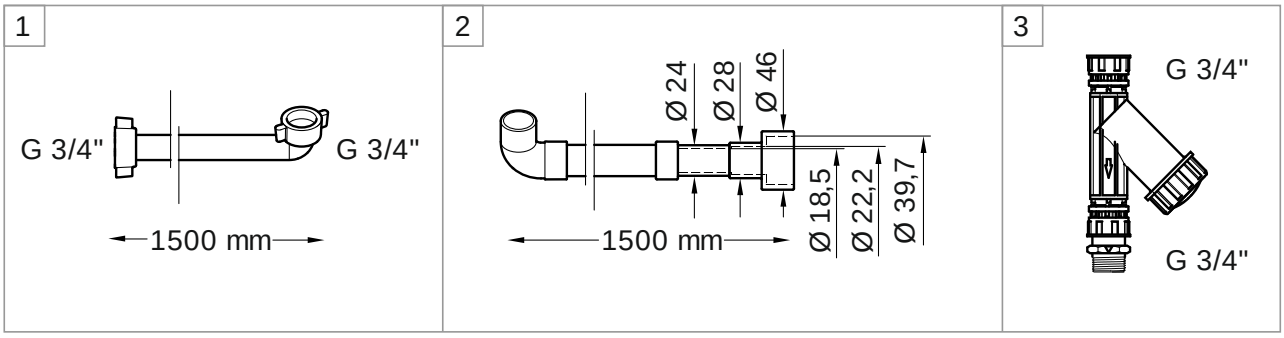

1	Flexibele toevoerslang	aansluiten op punt TWw
2	Flexibele afvoerslang	aansluiten op punt A
3	Vuilvanger	monteren tussen watertoevoerkraan en toevoerslang

16.3 Installatieschema

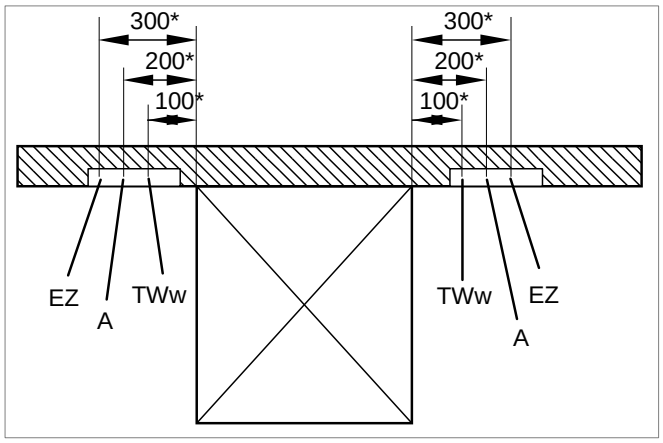

BELANGRIJK
De aansluitingen moeten links of rechts naast het apparaat zijn gemonteerd.
De exacte maatvoering moet worden afgestemd op de omstandigheden ter plaatse.

EZ	Elektrische aansluiting
A	Afvoerwateraansluiting
TWw	Watertoevoeraansluiting

16.4 Watertoeaansluiting

De watertechnische veiligheid is uitgevoerd conform DIN EN 61770. Het apparaat kan zonder tussenschakeling van een ander veiligheidssysteem op de waterleiding worden aangesloten.

Watertoevoeraansluiting (G¾", buitendraad)

Positie	Ca. 400 mm boven afgewerkte vloer Naast het apparaat		
Waterkwaliteit	Het schone water moet in microbiologisch opzicht van drinkwaterkwaliteit zijn.		
Toevoerwatertemperatuur	Standaard	max. 60 °C	
	PTD 701 AE RO, PTD 702 AE RO	max. 35 °C	
Waterhardheid		Apparaat zonder ingebouwde ontharder	Apparaat met ingebouwde ontharder
	Standaard	≤ 3 °dH (3,8 °e / 5,34 °TH; 0,54 mmol/l) Aanbeveling, zodat het apparaat niet verkalkt.	≤ 31 °dH (37,6 °e / 53,4 °TH; 5,35 mmol/l)
	PTD 701 AE RO, PTD 702 AE RO	≤ 35 °dH (43,9 °e; 62,3 °TH; 6,3 mmol/l)	—
Minimale dynamische waterdruk	Standaard	100 kPa (1,0 bar)	
	PTD 701 AE RO, PTD 702 AE RO	140 kPa (1,4 bar)	
Maximale inlaatdruk (statische waterdruk)	600 kPa (6,0 bar)		
Doorstroomhoeveelheid	Standaard	min. 4 l/min	
	PTD 701 AE RO, PTD 702 AE RO	min. 4 l/min	

Afvoerwateraansluiting

Positie	Max. 600 mm boven afgewerkte vloer Naast het apparaat
Uitvoering	Bouwzijdige sifon

16.5 Toevoerslang aansluiten

Voorzichtig

Oude, aanwezige slangen mogen niet opnieuw gebruikt worden. De toevoerslang mag niet ingekort of beschadigd worden.
Knik de slang niet bij het monteren.

De toevoerslang en de vuilvanger bevinden zich in het apparaat.

INFO De vuilvanger voorkomt dat er deeltjes vanuit de watertoevoer in het apparaat terechtkomen die roest op het vaatwerk en in het apparaat veroorzaken.

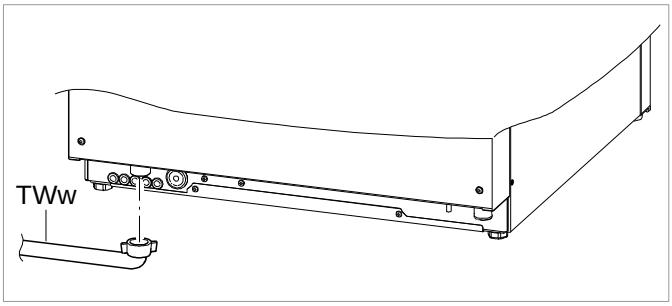

Achteraanzicht

- Sluit de toevoerslang (TWw) aan op het apparaat.
- Sluit de vuilvanger aan op de watertoevoerkraan.
- Sluit de toevoerslang aan op de vuilvanger.
- Draai de watertoevoerkraan open en controleer of de aansluitingen lekvrij zijn.

16.6 Afvoerslang aansluiten

Voorzichtig

De slang mag niet worden ingekort of beschadigd.
Knik de slang niet bij het monteren.

De afvoerslang bevindt zich in het apparaat.

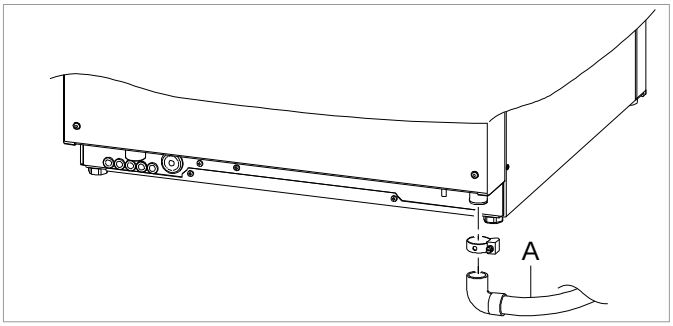

Achteraanzicht

- Sluit de afvoerslang (A) aan op het apparaat.
- Sluit de afvoerslang aan bouwzijdige afvoer.

16.7 Elektrische aansluiting

Gevaar

Levensgevaar wegens onder spanning staande onderdelen!
- het apparaat en de eventueel bijbehorende apparaten moeten door een erkend installateur volgens de ter plaatse geldende normen en voorschriften worden aangesloten.
- Zorg ervoor dat het apparaat tijdens het uitvoeren van installatie- of onderhoudswerkzaamheden niet op het elektriciteitsnet is aangesloten. Controleer of het apparaat spanningsloos is.

- De elektrische veiligheid van dit apparaat is alleen gegarandeerd wanneer deze op een volgens de voorschriften geïnstalleerd beveiligingssysteem is aangesloten. Het is uiterst belangrijk om deze essentiële veiligheidsvoorwaarde te controleren en bij twijfel de installatie ter plaatse door een installateur te laten controleren.
- Neem ook het stroomkringschema in acht.
- Gebruik het apparaat alleen met de op het typeplaatje vermelde spanningen en frequenties.
- Apparaten die zonder netstekker werden geleverd moeten altijd via een vaste aansluiting worden aangesloten.
- Wanneer het apparaat vast (zonder stekker) wordt aangesloten moet een hoofdschakelaar met alpolige netscheiding worden geïnstalleerd. De hoofdschakelaar moet een contactopeningsbreedte van minimaal 3 mm hebben en in de nulstand kunnen worden vergrendeld.
- De elektrische aansluiting moet als apart beveiligde schakeling met trage zekeringen of automatische zekeringen worden gezekerd. De zwaarte van de zekering is afhankelijk van de totale aansluitwaarde van het apparaat. De totale aansluitwaarde staat vermeld op het typeplaatje van het apparaat.
- Extra aanbeveling: monteer in de elektrische leiding een aardlekschakelaar die gevoelig is voor alle stromen van klasse B met een uitschakelstroom van 30 mA (DIN VDE 0664), aangezien zich in het apparaat een frequentieregelaar bevindt.
- Apparaten die af-fabriek zijn uitgerust met een netaansluitkabel en een veiligheidsstekker (enkelfase) of een CEE-stekker (driefase) mogen slechts worden aangesloten op een lichtnet met specificaties die overeenkomen met die op het typeplaatje.

Voor apparaten met een meetstroom van meer dan 16 A geldt het volgende:
Dit apparaat voldoet aan IEC 61000-3-12 op voorwaarde dat het kortsluitvermogen S_{sc} op de aansluiting van de elektrische installatie op het openbare elektriciteitsnet groter is dan of gelijk aan 1,57 MVA (R_{sce} = 120).
Het is de verantwoordelijkheid van de installateur of exploitant van het apparaat om, indien nodig, na overleg met de netbeheerder, ervoor te zorgen dat dit apparaat alleen wordt aangesloten op een aansluitpunt met een kortsluitvermogen van 1,57 MVA of meer.

Aarding installeren
➢ Sluit het apparaat aan op het bouwzijdige potentiaalnivelleringssysteem (positie van de aansluitschroef ▶ 16.1).

Netaansluitkabel aansluiten

Eisen aan de netaansluitkabel:
- Kabel van het type H07 RN-F of gelijkwaardig
- Diameter en aantal aders passend bij spanning, afzekering en totale aansluitwaarde

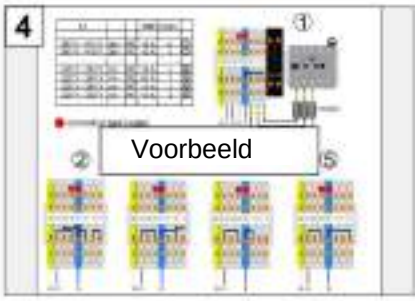

4
- Raadpleeg het aansluitschema.
  Het aansluitschema vindt u op de sticker op de achterzijde van de scheidingswand met het elektrische aansluitingencompartiment.

5
- Sluit de aders van de netaansluitkabel aan volgens het aansluitschema.
- Plaats de bruggen volgens het aansluitschema. Druk de bruggen met een schroevendraaier vast op hun plaats.

6
- Vergrendeling (P545) in het kader van de menugestuurde inbedrijfstelling instellen.

17 Externe doseersystemen

In plaats van het gemonteerde doseersysteem kunnen ook externe doseersystemen worden gebruikt.

17.1 Aansluitpunten

Gevaar

Levensgevaar wegens onder spanning staande onderdelen!
Laat de doseersystemen door een bevoegde servicemonteur monteren en in bedrijf stellen.

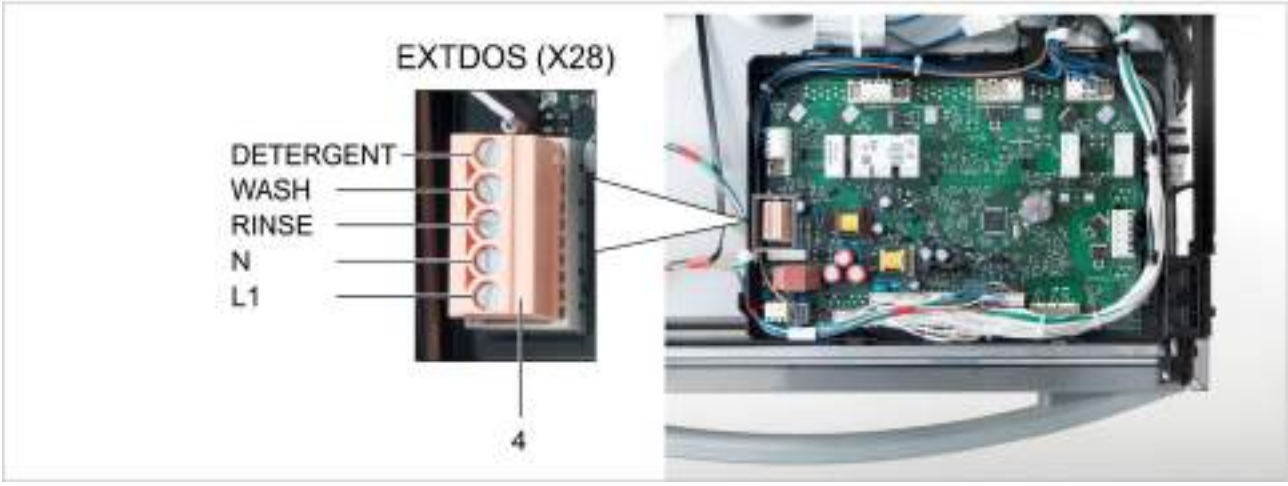

Pos.	Aanduiding
1	Doorvoeropeningen voor slangen en kabels
2	Doseerpunt reinigingsmiddel
3	Doseerpunt naspoelmiddel
4	Doorverbindingsstrip met de rode stekker voor het aansluiten van externe doseersystemen

17.2 Elektrische aansluiting

Voorzichtig

Bij het aansluiten van een extern doseersysteem op het besturingsprintplaat mag geen kortsluiting ontstaan. Door kortsluiting kan de besturingsprint beschadigen.
Gebruik alleen externe doseersystemen met een eigen zekering.

BELANGRIJK Maximale stroomafname op de doorverbindingsstrip: 0,5 A.

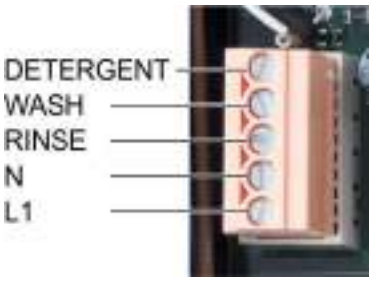

- Sluit het externe doseersysteem aan op de 5-polige stekker.
- Doorverbindingsstrip programmeren (▶ 17.3).

Klem	Signaalaanduiding
N	Nulleiding/fase 2
L1	Fase 1/continu spanning

Klem	Er is spanning aanwezig	Voorwaarde	Beperking
DETERGENT	Terwijl het apparaat vult	a), b)	
	Parallel met het magneetventiel (O7) – Terwijl het apparaat vult – Tijdens de naspoeling	a)	c)
WASH	Parallel met de waspomp	a)	c), d), e)
RINSE	Parallel met de naspoelpomp (O12)	a)	c), d), e)
	Parallel met het magneetventiel (O7) – Terwijl het apparaat vult – Tijdens de naspoeling	a)	c)

a) Deur gesloten
b) Minimaal waterpeil in de tank
c) Niet tijdens zelfreinigingsprogramma
d) Niet tijdens het vullen van het apparaat
e) Niet tijdens het ontkalkings- en basisreinigingsprogramma

17.3 Doorverbindingsstrip programmeren

Menu oproepen

Instelmogelijkheden

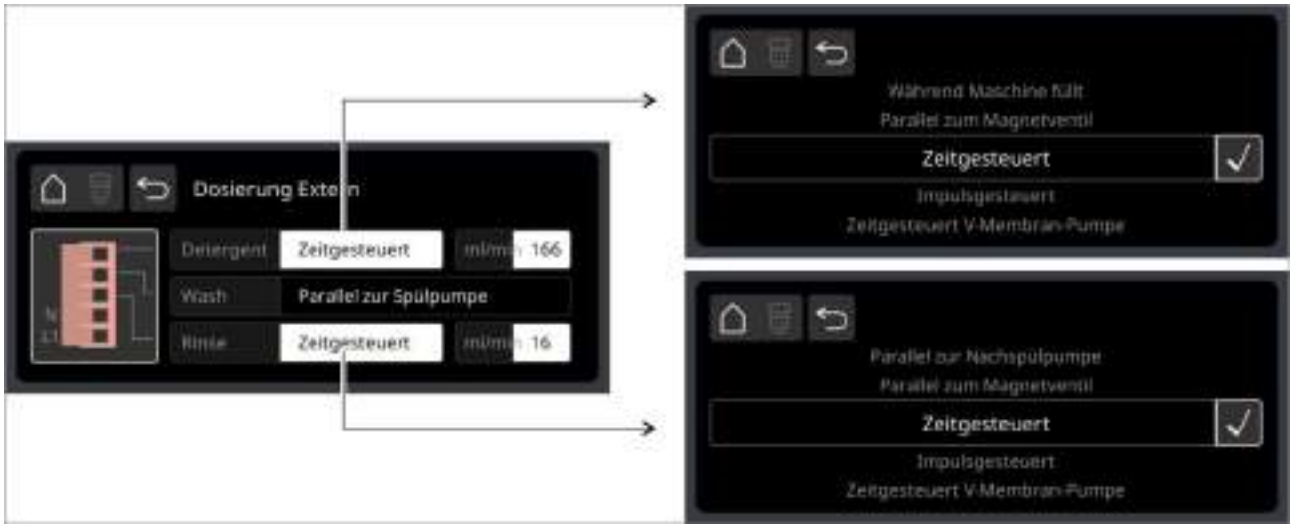

Klem	Instellingen	Gebruik
DETERGENT	Terwijl het apparaat vult	Voor doseersystemen van een andere fabrikant dan Miele
	Parallel met het magneetventiel	
	Tijdgestuurd	Voor slangpompen met niet-instelbare pompcapaciteit (zoals ESP 166, ESP 166C, SP 166Z)
	Impulsgestuurd	Ingebouwd doseersysteem Fluidos DT
	Tijdgestuurde V-membraanpomp	Niet gebruikt
WASH	Parallel met de waspomp	Voor doseersystemen van een andere fabrikant dan Miele
RINSE	Parallel met de naspoelpomp	Voor doseersystemen van een andere fabrikant dan Miele
	Parallel met het magneetventiel	
	Tijdgestuurd	Voor slangpompen met niet-instelbare pompcapaciteit (zoals SP 16K)
	Impulsgestuurd	Ingebouwd doseersysteem Fluidos DB
	Tijdgestuurde V-membraanpomp	Niet gebruikt

17.4 Voorbeelden

Aansluiting van een extern doseersysteem voor reinigingsmiddel

1 Slangpomp met tijdrelais en niet-instelbare pompcapaciteit
- Aansluiten op klem '**WASH**'.
- Stel het tijdrelais op het doseersysteem in.

2 Slangpomp met instelbare pompcapaciteit
- Aansluiten op klem '**DETERGENT**'.
- Doorverbindingsstrip programmeren (▶ 17.3): **Parallel met het magneetventiel**
- Stel de pompcapaciteit (ml/min) van het doseersysteem in.

3 Voor slangpompen met niet-instelbare pompcapaciteit (zoals ESP 166, ESP 166C, SP 166Z)
- Aansluiten op klem '**DETERGENT**'.
- Doorverbindingsstrip programmeren (▶ 17.3): **Tijdgestuurd**
- Stel de pompcapaciteit op het display in (▶ 17.3).
- Stel de beide potentiometers in op maximum.
- Stel de doseerhoeveelheid op het apparaat in.

Aansluiten van een extern doseersysteem voor naspoelmiddel

1 Slangpomp met instelbare pompcapaciteit
- Aansluiten op klem '**RINSE**'.
- Doorverbindingsstrip programmeren (▶ 17.3): **Parallel met de naspoelpomp**
- Stel de pompcapaciteit (ml/min) van het doseersysteem in.

2 Voor slangpompen met niet-instelbare pompcapaciteit (zoals ESP 166, ESP 166C, SP 166Z)
- Aansluiten op klem '**RINSE**'.
- Doorverbindingsstrip programmeren (▶ 17.3): **Tijdgestuurd**
- Stel de pompcapaciteit (ml/min) in op het display (▶ 17.3).
- Stel de potentiometer in op maximum.
- Stel de doseerhoeveelheid op het apparaat in.

18 Technische gegevens

Algemeen

Spanning	zie typeplaatje
Totale aansluitwaarde	
Toevoerwatertemperatuur	▶ 16.4
Minimale dynamische waterdruk	
Maximale inlaatdruk (statische waterdruk)	600 kPa (6,0 bar)

Bedrijfsomstandigheden

Bedrijfstemperatuur	0 - 40 °C
Relatieve luchtvochtigheid	<95 %
Opslagtemperatuur	>-25 °C
Maximale plaatsingshoogte boven zeeniveau	2000 m

Afmetingen

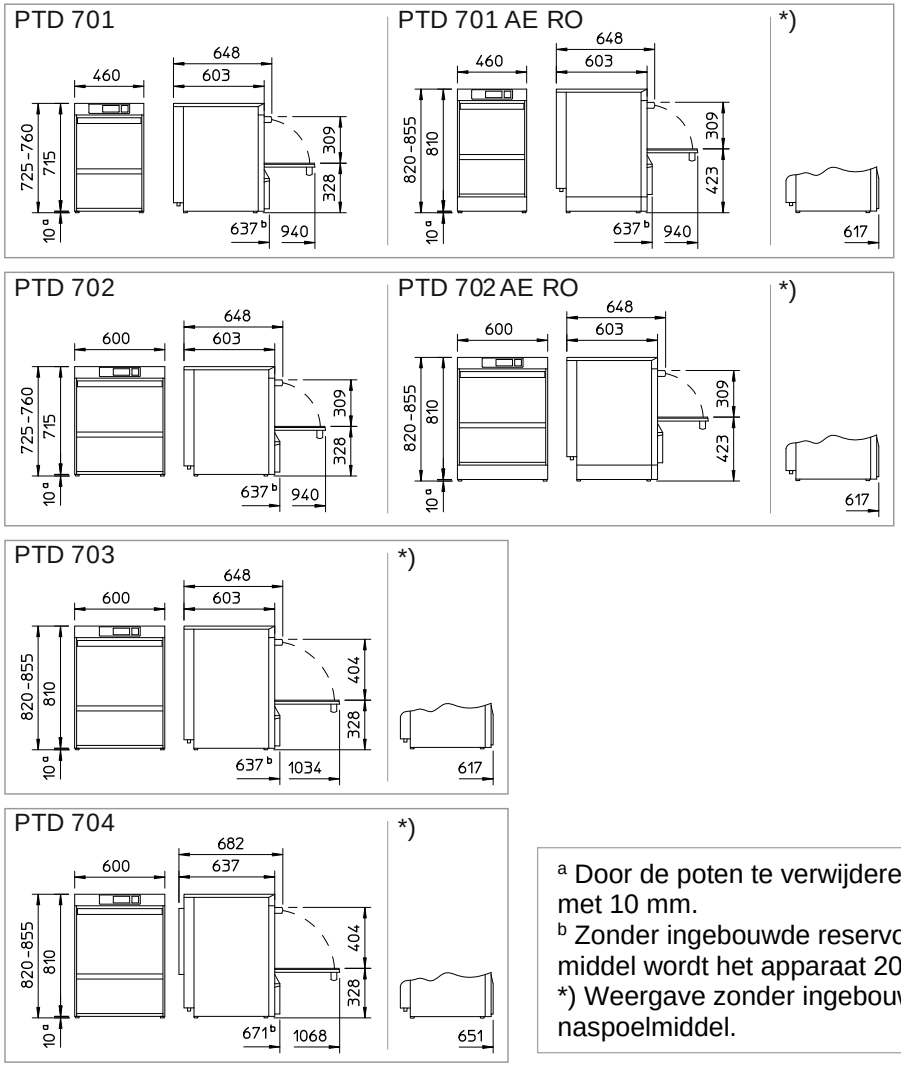

[a] Door de poten te verwijderen verlaagt u het apparaat hoogte met 10 mm.
[b] Zonder ingebouwde reservoirs voor reinigings- en naspoelmiddel wordt het apparaat 20 mm minder diep.
*) Weergave zonder ingebouwde reservoirs voor reinigings- en naspoelmiddel.

19 Emissies

Geluid

Werkplekgerelateerd emissie-geluidsdrukniveau L_{pA}	max. 55 dB
Meetonzekerheid K_{pA}	2,5 dB

Afvoerlucht

Neem bij de montage van het be- en ontluchtingssysteem VDI-richtlijn 2052 in acht.

20 Verwijdering

Neem contact op met uw dealer, zodat de materialen in het apparaat zoveel mogelijk weer kunnen worden gerecycled.

89014383-00; 2019-02; wijzigingen voorbehouden

Οδηγίες λειτουργίας

PTD 701 / PTD 702 / PTD 703 / PTD 704
(Μετάφραση των γερμανικών πρωτότυπων οδηγιών λειτουργίας)

Περιεχόμενα

1 Σχετικά με τις παρούσες οδηγίες -------- 212
2 Ενδεδειγμένη χρήση ---------- 212
2.1 Μη ενδεδειγμένη χρήση ---------- 212
3 Υποδείξεις ασφαλείας ---------- 213
3.1 Γενικές υποδείξεις ασφαλείας ---------- 213
3.2 Ηλεκτρική ασφάλεια ---------- 213
3.3 Εργασίες συντήρησης και επισκευές ------- 213
4 Προτού χρησιμοποιήσετε το μηχάνημα 214
5 Περιγραφή μηχανήματος ---------- 215
5.1 Εικόνα επισκόπησης ---------- 215
5.2 Τρόπος λειτουργίας---------- 215
5.3 Προσαρμογές συγκεκριμένα για τον πελάτη ---------- 216
6 Γενικός χειρισμός ---------- 217
6.1 Οθόνη ---------- 217
6.2 Πλήκτρο έναρξης ---------- 217
6.3 Επίπεδα μενού---------- 217
6.4 Προγράμματα πλύσης ---------- 221
6.5 Συμπληρωματικά προγράμματα---------- 221
7 Μενού PIN του σεφ της κουζίνας --------- 222
7.1 Ημερολόγιο υγιεινής ---------- 223
7.2 Δεδομένα λειτουργίας ---------- 223
7.3 Σκληρότητα νερού ---------- 223
7.4 Δοσομέτρηση ---------- 224
7.5 Χρονοδιακόπτης---------- 225
7.6 Αφαίρεση αλάτων ---------- 227
7.7 Φωτεινότητα ---------- 228
7.8 Ηχητικά σήματα---------- 228
7.9 Ημερομηνία / ώρα---------- 229
7.10 Γλώσσα ---------- 229
7.11 Μονάδες ---------- 229
7.12 Μετρητής αντίστροφης μέτρησης νερού --- 230
8 Γυαλιστικό και καθαριστικό ---------- 231
8.1 Αλλαγή του χημικού προϊόντος (γυαλιστικό ή καθαριστικό) ---------- 231
8.2 Γυαλιστικό---------- 232
8.3 Καθαριστικό ---------- 232
8.4 Εξαέρωση συσκευών δοσομέτρησης ------ 234
9 Λειτουργία ---------- 234
9.1 Πριν από την ενεργοποίηση του μηχανήματος ---------- 234
9.2 Ενεργοποίηση μηχανήματος ---------- 234
9.3 Πλύση ---------- 235
9.4 Απενεργοποίηση μηχανήματος---------- 236
10 Ενσωματωμένος αποσκληρυντής νερού (προαιρετικά) ---------- 237
10.1 Ένδειξη έλλειψης αλατιού ---------- 237
10.2 Συμπλήρωση αλατιού αναγέννησης-------- 237
11 Συντήρηση και φροντίδα---------- 238
11.1 Πρόγραμμα αυτοκαθαρισμού ---------- 238
11.2 Καθαρισμός του εσωτερικού χώρου-------- 239
11.3 Καθαρισμός των πεδίων πλύσης---------- 239
11.4 Εξωτερικός καθαρισμός του μηχανήματος 239
11.5 Μηνιαίος καθαρισμός---------- 239
11.6 Αφαίρεση αλάτων ---------- 239
12 Εικονογράμματα σφάλματος ---------- 240
12.1 Μη ικανοποιητικό αποτέλεσμα πλύσης ---- 241
12.2 Συντήρηση μέσω του τμήματος εξυπηρέτησης πελατών---------- 242
13 Θέση εκτός λειτουργίας του μηχανήματος για μεγαλύτερες παύσεις λειτουργίας -- 242
14 Θέση του μηχανήματος σε λειτουργία, μετά από παύσεις λειτουργίας---------- 242
15 Εγκατάσταση μηχανήματος---------- 243
16 Σύνδεση μηχανήματος---------- 243
16.1 Θέση των συνδέσεων στο μηχάνημα ------ 243
16.2 Εξαρτήματα ---------- 243
16.3 Σχέδιο εγκατάστασης---------- 244
16.4 Σύνδεση νερού---------- 244
16.5 Σύνδεση σωλήνα τροφοδοσίας ---------- 245
16.6 Σύνδεση σωλήνα αποχέτευσης---------- 245
16.7 Ηλεκτρική σύνδεση ---------- 246
17 Εξωτερικές συσκευές δοσομέτρησης--- 248
17.1 Σημεία σύνδεσης ---------- 248
17.2 Σύνδεση ηλεκτρολογικών ---------- 249
17.3 Προγραμματισμός γραμμής παράδοσης -- 250
17.4 Παραδείγματα ---------- 251
18 Τεχνικά χαρακτηριστικά---------- 252
19 Εκπομπές ---------- 252
20 Απόρριψη ---------- 252

1 Σχετικά με τις παρούσες οδηγίες

Οι παρούσες οδηγίες λειτουργίας σας παρέχουν μία γρήγορη επισκόπηση των σημαντικότερων λειτουργιών και της ασφαλούς χρήσης του πλυντηρίου πιάτων σας. Φυλάσσετε τις οδηγίες λειτουργίας, έτσι ώστε να είναι πάντα προσβάσιμες. Στον ιστότοπό μας miele.gr/pro/manuals θα βρείτε τις οδηγίες λειτουργίας και σε ηλεκτρονική μορφή.

Προσέχετε ιδιαίτερα τις εδώ αναφερόμενες υποδείξεις ασφαλείας. (▶ 3).

Στις παρούσες οδηγίες χρησιμοποιούνται τα ακόλουθα σύμβολα:

Σύμβολο	Σημασία
Κίνδυνος	Προειδοποίηση για πιθανούς βαριούς έως θανατηφόρους τραυματισμούς ατόμων, εάν δεν ληφθούν υπόψη τα περιγραφόμενα προληπτικά μέτρα.
Προειδοποίηση	Προειδοποίηση για πιθανούς ελαφρούς τραυματισμούς ατόμων ή για πιθανή υλική ζημιά, εάν δεν ληφθούν υπόψη τα περιγραφόμενα προληπτικά μέτρα.
Προσοχή	Προειδοποίηση για πιθανά ελαττώματα ή καταστροφή του προϊόντος, εάν δεν ληφθούν υπόψη τα περιγραφόμενα προληπτικά μέτρα.
	Διαβάστε προσεκτικά στις παρούσες οδηγίες λειτουργίας τις αναφερόμενες υποδείξεις ασφαλείας και χειρισμού πριν αρχίσετε να εργάζεστε με το μηχάνημα.
ΣΗΜΑΝΤΙΚΟ	Εδώ δίδεται μια σημαντική υπόδειξη.
ΠΛΗΡΟΦΟΡΙΕΣ	Εδώ δίδεται μια χρήσιμη υπόδειξη.
➢	Αυτό το σύμβολο χαρακτηρίζει οδηγίες χειρισμών.
⇨	Αυτό το σύμβολο χαρακτηρίζει αποτελέσματα των χειρισμών σας.
–	Αυτό το σύμβολο χαρακτηρίζει απαριθμήσεις.
▶	Αυτό το σύμβολο παραπέμπει σε ένα κεφάλαιο με περαιτέρω πληροφορίες.

2 Ενδεδειγμένη χρήση

- Αυτό το πλυντήριο πιάτων αποτελεί ένα τεχνικό μέσο εργασίας για επαγγελματική χρήση και δεν προορίζεται για ιδιωτική χρήση.
- Χρησιμοποιείτε το πλυντήριο πιάτων αποκλειστικά για το πλύσιμο πιάτων, μαχαιροπίρουνων και ποτηριών από επιχειρήσεις του κλάδου εστίασης και παρόμοιες επιχειρήσεις.
- Λειτουργείτε το πλυντήριο πιάτων μόνο, όπως περιγράφεται στις παρούσες οδηγίες.

2.1 Μη ενδεδειγμένη χρήση

- Το νερό στο πλυντήριο πιάτων δεν επιτρέπεται να χρησιμοποιηθεί ως πόσιμο νερό.
- Τα παιδιά δεν επιτρέπεται να παίζουν με το μηχάνημα.
- Μην πλένετε ποτέ χωρίς καλάθι πλύσης.
- Μην επιφέρετε τροποποιήσεις, καθώς και επεκτάσεις ή ανακατασκευές, χωρίς έγκριση του κατασκευαστή.
- Εάν το πλυντήριο πιάτων δεν χρησιμοποιηθεί ορθά, η Miele & Cie. KG δεν αναλαμβάνει καμία ευθύνη για τυχόν επακόλουθες ζημιές.

3 Υποδείξεις ασφαλείας

Εφό Εάν δεν τηρηθούν οι υποδείξεις ασφαλείας και χειρισμού, δεν υφίσταται ουδεμία απαίτηση αστικής ευθύνης και εγγύησης έναντι της Miele & Cie. KG.

3.1 Γενικές υποδείξεις ασφαλείας

- Διαβάστε προσεκτικά τις υποδείξεις ασφαλείας και χειρισμού.
- Φυλάξτε τις σύντομες οδηγίες για μελλοντική αναφορά.
- Χρησιμοποιήστε το πλυντήριο πιάτων μόνο, εφόσον έχετε διαβάσει και κατανοήσει τις σύντομες οδηγίες και τις υποδείξεις ασφαλείας.
- Ζητήστε ενημέρωση από το τμήμα εξυπηρέτησης πελατών της Miele, όσον αφορά στο χειρισμό και τον τρόπο λειτουργίας του πλυντηρίου πιάτων.
- Εκπαιδεύστε το προσωπικό χειρισμού στη μεταχείριση του μηχανήματος και επισημάνετε τις υποδείξεις ασφαλείας. Επαναλαμβάνετε τακτικά τις εκπαιδεύσεις, προκειμένου να αποφύγετε ατυχήματα.
- Μην στέκεστε ή κάθεστε επάνω στην ανοικτή πτυσσόμενη θύρα.
- Χρησιμοποιείτε το μηχάνημα μόνο, εφόσον βρίσκεται σε άρτια κατάσταση.
- Ένα φθαρμένο ή μη στεγανοποιημένο μηχάνημα ενδέχεται να θέσει σε κίνδυνο την ασφάλειά σας. Απενεργοποιήστε αμέσως το μηχάνημα, σε περίπτωση βλαβών. Ενεργοποιήστε το μηχάνημα εκ νέου μόνο, εφόσον έχει αποκατασταθεί η βλάβη. Απενεργοποιήστε τον υφιστάμενο στο χώρο εγκατάστασης διακόπτη ηλεκτρικής τροφοδοσίας (κύριο διακόπτη). Μόνο μετά από αυτή την ενέργεια τίθεται το μηχάνημα πλήρως εκτός τάσης.
- Ενημερώστε τον ειδικό εγκατάστασης ή τον ηλεκτρολόγο, εάν η αιτία της βλάβης είναι ο από κατασκευής αγωγός νερού ή ρεύματος.
- Ενημερώστε έναν εξουσιοδοτημένο τεχνικό σέρβις ή τον έμπορο, εάν υπάρχει κάποια άλλη βλάβη.
- Μετά την ολοκλήρωση της εργασίας, κλείνετε την υφιστάμενη στο χώρο εγκατάστασης βάνα απομόνωσης νερού.
- Απενεργοποιείτε τον υφιστάμενο στο χώρο εγκατάστασης διακόπτη ηλεκτρικής τροφοδοσίας, κατόπιν ολοκλήρωσης της εργασίας.

3.2 Ηλεκτρική ασφάλεια

- Η ηλεκτρική ασφάλεια του παρόντος μηχανήματος εξασφαλίζεται μόνο, εφόσον αυτό συνδέεται σε γείωση ασφαλείας και σε ρελέ προστασίας από ρεύμα διαρροής, εγκατεστημένα σύμφωνα με τις προδιαγραφές. Είναι πολύ σημαντικό να ελέγχεται αυτή η βασική προϋπόθεση ασφαλείας, και σε περίπτωση αμφιβολίας, να ελέγχεται η υφιστάμενη εγκατάσταση με τη βοήθεια εξειδικευμένου προσωπικού.
  Η Miele δεν αναλαμβάνει καμία ευθύνη για ζημιές που προκαλούνται εξαιτίας ανύπαρκτου ή αποσυνδεδεμένου αγωγού προστασίας (π.χ. ηλεκτροπληξία).
- Μην ανοίγετε περιβλήματα ή τμήματα του μηχανήματος, εάν απαιτούνται εργαλεία για το σκοπό αυτό. Υπάρχει κίνδυνος ηλεκτροπληξίας.
- Για τη δική σας ασφάλεια, ελέγχετε τακτικά το ρελέ προστασίας από ρεύμα διαρροής (RCCB) στο χώρο εγκατάστασης, πατώντας το κουμπί ελέγχου.

3.3 Εργασίες συντήρησης και επισκευές

- Οι εργασίες συντήρησης και οι επισκευές επιτρέπεται να εκτελούνται μόνο από εξουσιοδοτημένους τεχνικούς σέρβις της Miele. Σε περίπτωση ακατάλληλων εργασιών συντήρησης ή επισκευών, ενδέχεται να προκληθούν σοβαροί κίνδυνοι για το χρήστη, για τους οποίους η Miele δεν φέρει καμία ευθύνη.
- Σε περίπτωση εργασιών εγκατάστασης και συντήρησης, καθώς και επισκευών, αποσυνδέετε τη συσκευή από το δίκτυο. Οι καταναλωτές ρεύματος (θερμαντικά σώματα) βρίσκονται υπό τάση, μέχρι να ενεργοποιηθεί ο από κατασκευής διακόπτης ηλεκτρικής τροφοδοσίας.

- Για τις εργασίες συντήρησης και τις επισκευές επιτρέπεται να χρησιμοποιούνται μόνο γνήσια ανταλλακτικά της Miele. Εάν δε χρησιμοποιηθούν γνήσια ανταλλακτικά, παύει να ισχύει η εγγύηση.
- Εάν το καλώδιο τροφοδοσίας ρεύματος της παρούσας συσκευής παρουσιάσει βλάβη, αυτό θα πρέπει να αντικατασταθεί μέσω της Miele, του τμήματος εξυπηρέτησης πελατών ή από παρόμοια εξειδικευμένο άτομο, για την αποφυγή κινδύνων. Το καλώδιο τροφοδοσίας ρεύματος θα πρέπει να είναι τύπου H07RN-F ή ισοδύναμο.

4 Προτού χρησιμοποιήσετε το μηχάνημα

- Η τοποθέτηση του μηχανήματος πρέπει να διεξαχθεί από έναν εξουσιοδοτημένο τεχνικό σέρβις ή από τον έμπορο.
- Επιτρέπετε τη σύνδεση του μηχανήματος σύμφωνα με τα ισχύοντα τοπικά πρότυπα και τις προδιαγραφές εγκεκριμένων τεχνικών (νερό, αποχέτευση, ηλεκτρολογικά).
- Μετά τη σωστή σύνδεση στην παροχή νερού και ρεύματος, επικοινωνήστε με το αρμόδιο τμήμα εξυπηρέτησης πελατών της Miele ή με το κατάστημα αγοράς, για τη θέση του μηχανήματος σε λειτουργία για πρώτη φορά. Εσείς και το προσωπικό χειρισμού θα πρέπει να εκπαιδευτείτε στο χειρισμό του μηχανήματος.

5 Περιγραφή μηχανήματος

5.1 Εικόνα επισκόπησης

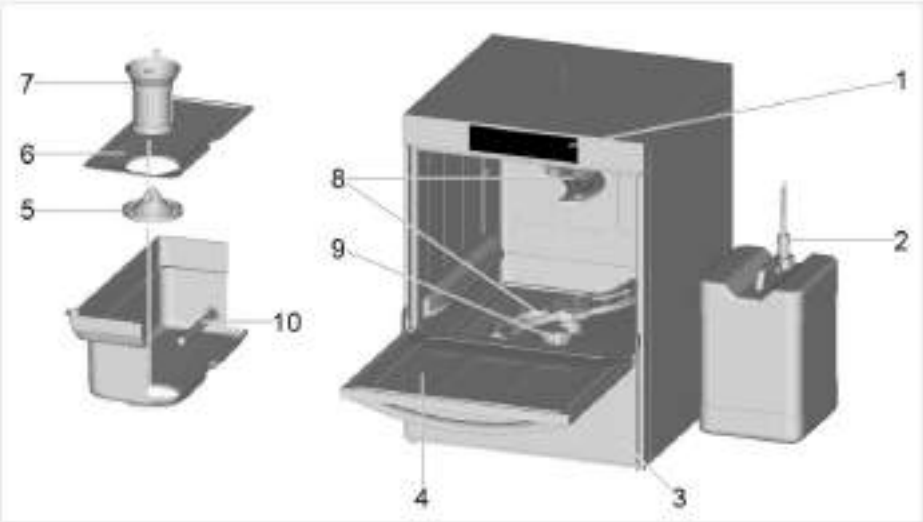

Θέση	Ονομασία
1	Οθόνη
2	Σωλήνας αναρρόφησης (προαιρετικά)
3	Ενσωματωμένα δοχεία αποθήκευσης για γυαλιστικό και καθαριστικό (προαιρετικά)
4	Θύρα
5	Κάτω τμήμα φίλτρου
6	Επίπεδο φίλτρο
7	Κύλινδρος φίλτρου
8	Βραχίονας πλύσης
9	Ενσωματωμένος αποσκληρυντής νερού (προαιρετικά)
10	Θερμική αντίσταση κάδου

5.2 Τρόπος λειτουργίας

Μετά την ενεργοποίηση του μηχανήματος, ο λέβητας και το ντεπόζιτο γεμίζουν και θερμαίνονται σε θερμοκρασία λειτουργίας. Μόλις επιτευχθούν οι απαιτούμενες θερμοκρασίες, το μηχάνημα είναι έτοιμο για λειτουργία.
Το μηχάνημα λειτουργεί με πλήρως αυτοματοποιημένα προγράμματα, τα οποία αποτελούνται από τα στάδια πλύσης, αποστράγγισης και έκπλυσης.

5.3 Προσαρμογές συγκεκριμένα για τον πελάτη

Το σύστημα ελέγχου του μηχανήματος μπορεί να προσαρμοστεί, εντός ορισμένων ορίων, στις εξατομικευμένες ανάγκες σας.

Παραδείγματα

- Προσαρμογή πίεσης πλύσης στα προϊόντα προς πλύση
- Αύξηση ή μείωση διάρκειας εκτέλεσης προγραμμάτων
- Απόκρυψη προγραμμάτων πλύσης

➢ Αναθέστε τη διαδικασία προσαρμογής σε έναν εξουσιοδοτημένο τεχνικό σέρβις.

Μπορείτε να πραγματοποιήσετε μόνος σας τις ακόλουθες προσαρμογές:

- Απενεργοποίηση ηχητικών σημάτων

➢ Ενεργήστε σύμφωνα με την περιγραφή του κεφαλαίου 7.

6 Γενικός χειρισμός

6.1 Οθόνη

Ο χειρισμός της οθόνης είναι παρόμοιος με τον χειρισμό ενός έξυπνου κινητού τηλεφώνου. Η οθόνη αντα-ποκρίνεται σε ελαφρά αγγίγματα. Συνεπώς, χειρίζεστε την οθόνη μόνο με τα δάχτυλα, όχι με αιχμηρά αντι-κείμενα.

ΠΛΗΡΟΦΟΡΙΕΣ Ο χειρισμός της οθόνης και του πλήκτρου έναρξης επιτρέπεται και με υγρά χέρια ή φο-ρώντας γάντια από καουτσούκ.

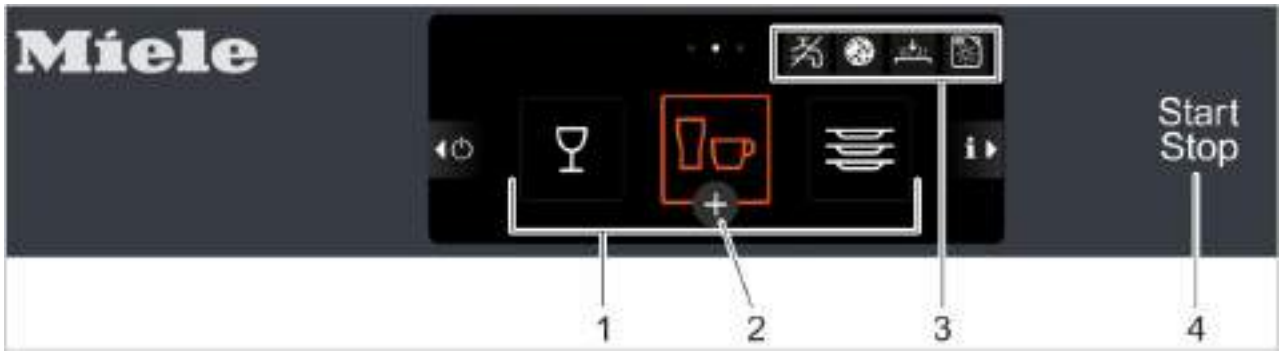

Θέση	Ονομασία
1	Βασικά προγράμματα πλύσης
2	Επιλογή συμπληρωματικών προγραμμάτων
3	Πεδίο για εικονογράμματα σφάλματος
4	Πλήκτρο έναρξης

Προστασία οθόνης

Η οθόνη σκοτεινιάζει, όταν δεν χρησιμοποιείται για μεγαλύτερο χρονικό διάστημα. Η πλύση είναι δυνατή, ακόμα και όταν η οθόνη έχει σκοτεινιάσει.

6.2 Πλήκτρο έναρξης

Τα χρώματα έχουν την ακόλουθη σημασία:

Χρώμα	Σημασία
χωρίς φωτισμό	Το μηχάνημα είναι απενεργοποιημένο.
πορτοκαλί	Το μηχάνημα γεμίζει και θερμαίνει.
λευκό	Το μηχάνημα είναι έτοιμο για λειτουργία.
πορτοκαλί	Το πρόγραμμα πλύσης βρίσκεται σε εξέλιξη.
αναβοσβήνει λευκό	Το πρόγραμμα πλύσης ολοκληρώθηκε. Η θύρα δεν έχει ανοίξει ακόμα.
κόκκινο	Το μηχάνημα δεν πλένει πια, επειδή υπάρχει κάποιο σοβαρό σφάλμα.

6.3 Επίπεδα μενού

Στο προσωπικό χειρισμού είναι διαθέσιμα τα ακόλουθα 3 επίπεδα:

- Βασικό επίπεδο (▶ 6.3.1)
- Επίπεδο μενού «Προσωπικό πλύσης» (▶ 6.3.2)
- Μενού PIN του σεφ της κουζίνας (▶ 7)

6.3.1 Βασικό επίπεδο

Το βασικό επίπεδο εμφανίζεται αυτόματα με την εικόνα B, μόλις το μηχάνημα είναι έτοιμο για λειτουργία.

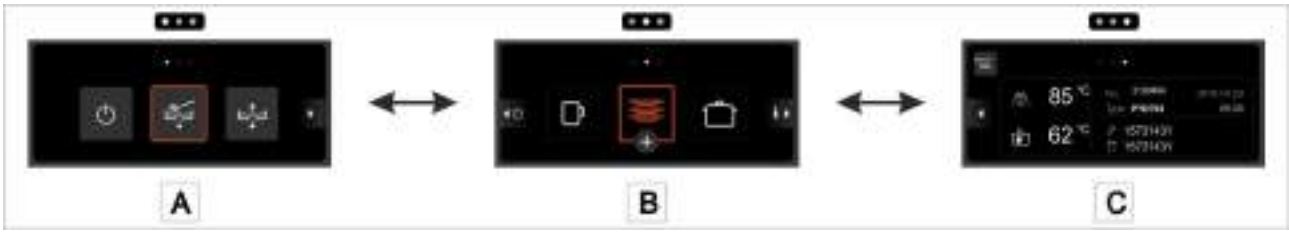

Εικόνα	Λειτουργίες	
A		Απενεργοποίηση (▶ 9.4)
		Πρόγραμμα αυτοκαθαρισμού (▶ 11.1)
		Πρόγραμμα αλλαγής νερού του ντεπόζιτου (▶ 9.3.7)
B	Βασικά προγράμματα πλύσης (▶ 6.4) Συμπληρωματικά προγράμματα (▶ 6.5)	
C	Οθόνη πληροφοριών	

Οθόνη πληροφοριών

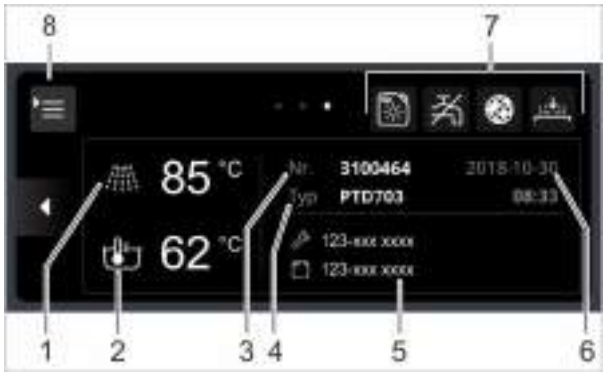

Θέση	Ονομασία
1	Τρέχουσα θερμοκρασία έκπλυσης
2	Τρέχουσα θερμοκρασία ντεπόζιτου
3	Αριθμός μηχανήματος
4	Ονομασία μηχανήματος
5	Τηλέφωνο τεχνικού σέρβις και προμηθευτή χημικών
6	Ημερομηνία / ώρα
7	Πεδίο για εικονογράμματα σφάλματος
8	Πρόσβαση στο επίπεδο μενού «Προσωπικό πλύσης» / στο μενού PIN

6.3.2 Επίπεδο μενού «Προσωπικό πλύσης»

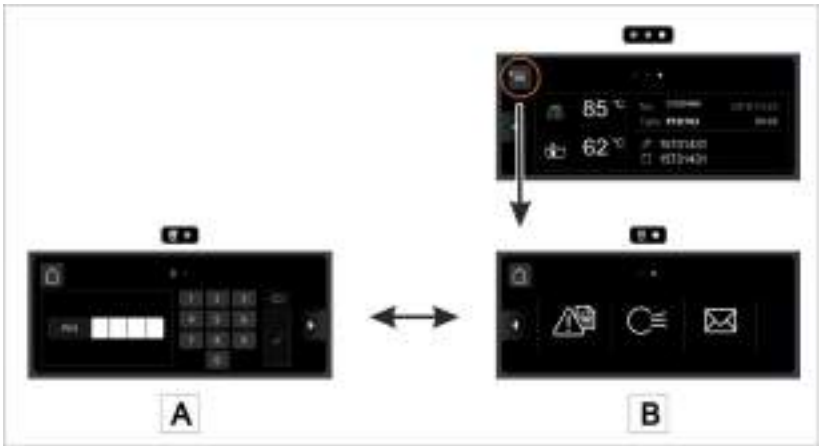

Εικόνα	Λειτουργίες	
A	Πρόσβαση στο μενού PIN του σεφ της κουζίνας (▶ 7)	
B		Σφάλμα
		Εξαέρωση
		Διευθύνσεις

Σφάλμα

Τρέχοντα	Τρέχοντα σφάλματα
Ιστορικό	Αποκατεστημένα σφάλματα

➢ Αγγίξτε το μήνυμα σφάλματος.
⇨ Εμφανίζεται μία λεπτομερής περιγραφή του σφάλματος.

Εξαέρωση

Οι συσκευές δοσομέτρησης πρέπει να εξαερώνονται, εφόσον έχει εισχωρήσει αέρας στο σωλήνα δοσομέτρησης. Αυτό συμβαίνει, όταν τα δοχεία αποθήκευσης δεν έχουν συμπληρωθεί έγκαιρα ή τα μπιτόνια δεν έχουν αντικατασταθεί έγκαιρα.

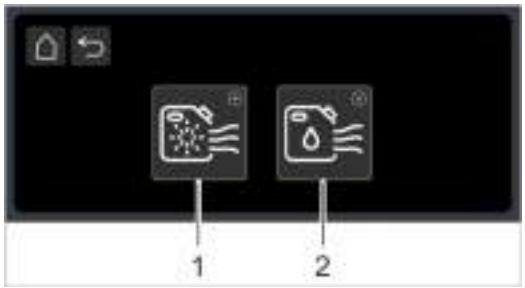

	Συσκευή δοσομέτρησης γυαλιστικού
	Συσκευή δοσομέτρησης καθαριστικού

➢ Κρατήστε πιεσμένο το πλήκτρο 1 ή 2, μέχρι να εξαερωθεί η συσκευή δοσομέτρησης.

Διευθύνσεις

	Προμηθευτής γυαλιστικού, καθαριστικού, …
	Τεχνικός σέρβις

6.4 Προγράμματα πλύσης

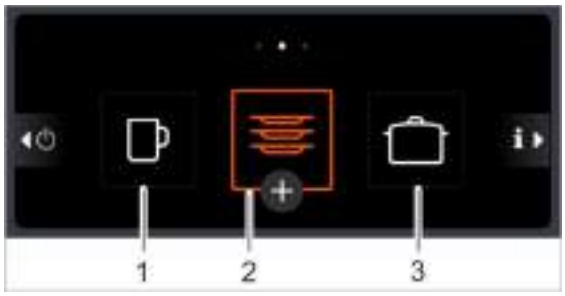

Το πρόγραμμα 2 είναι προεπιλεγμένο (πορτοκαλί πλαίσιο), μόλις το μηχάνημα είναι έτοιμο για λειτουργία. Ανάλογα με το επίπεδο βρωμιάς, διατίθενται τα ακόλουθα προγράμματα:

	Πρόγραμμα 1	**Πρόγραμμα 2**	**Πρόγραμμα 3**
Βρωμιά	ελαφριά	κανονική	έντονη

Ο εξουσιοδοτημένος τεχνικός σέρβις μπορεί να προσαρμόσει τα προγράμματα ανάλογα με τα προϊόντα προς πλύση που διαθέτετε (θερμοκρασία, πίεση πλύσης, δοσομέτρηση και διάρκεια προγράμματος). Κατόπιν αιτήματος, ο τεχνικός σέρβις μπορεί επίσης να «αποκρύψει» κάποια προγράμματα.

ΠΛΗΡΟΦΟΡΙΕΣ Η ένδειξη των προγραμμάτων πλύσης στο πλυντήριο πιάτων σας ενδέχεται να διαφέρει.

6.5 Συμπληρωματικά προγράμματα

Για κάθε πρόγραμμα πλύσης, διατίθενται τα ακόλουθα συμπληρωματικά προγράμματα:

	Εντατικό πρόγραμμα		Πρόγραμμα εξοικονόμησης ενέργειας
	Αθόρυβο πρόγραμμα		Σύντομο πρόγραμμα

Ενεργοποίηση συμπληρωματικού προγράμματος

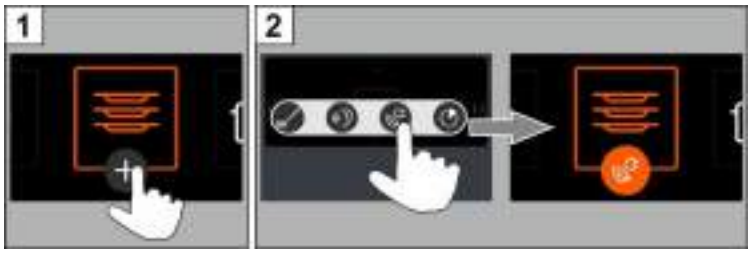

Το πρόγραμμα παραμένει ενεργοποιημένο, μέχρι να απενεργοποιηθεί ή να επιλεχθεί κάποιο άλλο συμπληρωματικό πρόγραμμα.

7 Μενού PIN του σεφ της κουζίνας

ΠΛΗΡΟΦΟΡΙΕΣ Όταν επιστρέφετε στο μενού PIN, το μηχάνημα απενεργοποιείται. Αφού αποχωρήσετε από το μενού PIN, το μηχάνημα θα πρέπει να ενεργοποιηθεί εκ νέου.

Άνοιγμα μενού PIN

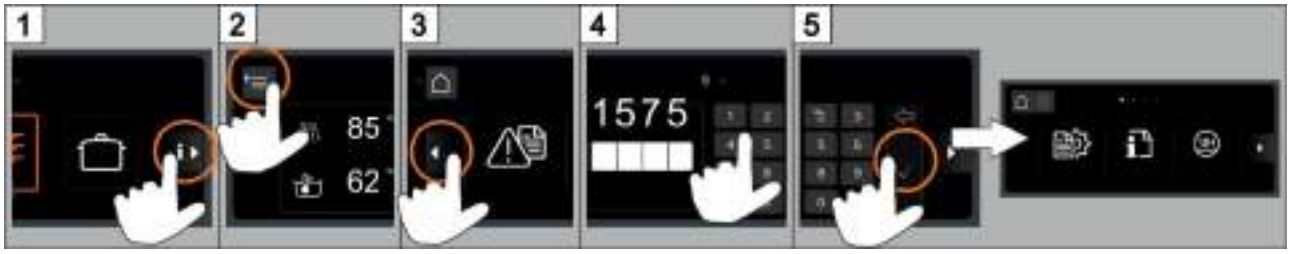

ΠΛΗΡΟΦΟΡΙΕΣ Εάν έχετε εισαγάγει 3 φορές λάθος τον κωδικό PIN, γίνεται φραγή της εισαγωγής για 10 λεπτά.

Μενού

	Ημερολόγιο υγιεινής	▶ 7.1
	Δεδομένα λειτουργίας	▶ 7.2
	Σκληρότητα νερού	▶ 7.3
	Δοσομέτρηση	▶ 7.4
	Χρονοδιακόπτης	▶ 7.5
	Αφαίρεση αλάτων	▶ 7.6

	Φωτεινότητα	▶ 7.7
	Ηχητικά σήματα	▶ 7.8
	Ημερομηνία / ώρα	▶ 7.9
	Γλώσσα	▶ 7.10
	Μονάδες	▶ 7.11
	Μετρητής αντίστροφης μέτρησης νερού	▶ 7.12

ΠΛΗΡΟΦΟΡΙΕΣ Ο αριθμός των μενού εξαρτάται από την παραλλαγή του μηχανήματος.

Πλοήγηση

Εικόνα	Επεξήγηση
	Έξοδος από το μενού
	Σύμβολο «Μενού σεφ κουζίνας»
	Με άγγιγμα ή «σύρσιμο» μετάβαση στο επόμενο παράθυρο
	Προηγούμενο επίπεδο

7.1 Ημερολόγιο υγιεινής

Στο ημερολόγιο υγιεινής καταχωρίζονται συμβάντα του μηχανήματος.

Άνοιγμα μενού

7.2 Δεδομένα λειτουργίας

Άνοιγμα μενού

ΠΛΗΡΟΦΟΡΙΕΣ Οι καταναλώσεις νερού είναι ενδεικτικές τιμές και δεν βασίζονται σε ακριβείς μετρήσεις.

7.3 Σκληρότητα νερού

ΠΛΗΡΟΦΟΡΙΕΣ Μόνο σε μηχανήματα με ενσωματωμένο αποσκληρυντή νερού.

Άνοιγμα μενού

Εργοστασιακή ρύθμιση	20 °dH
Μέγιστη τιμή	31 °dH

Η σκληρότητα του νερού εισόδου καταχωρίζεται από τον τεχνικό σέρβις κατά τη θέση του μηχανήματος σε λειτουργία.

➢ Καταχωρίστε τη σκληρότητα του νερού εισόδου σε °dH .

Πίνακας μετατροπής

		°dH	°e	°TH	mmol/l
Σκληρότητα Γερμανίας	1°dH=	1,0	1,253	1,78	0,179
Σκληρότητα Αγγλίας	1°e=	0,798	1,0	1,43	0,142
Σκληρότητα Γαλλίας	1°TH=	0,560	0,702	1,0	0,1
mmol/l	1mmol/l=	5,6	7,02	10,00	1,0

7.4 Δοσομέτρηση

Άνοιγμα μενού

int.	Εσωτερική δοσομέτρηση (▶ 7.4.1) Για ενσωματωμένες συσκευές δοσομέτρησης
ext.	Εξωτερική δοσομέτρηση (▶ 7.4.2) Για εξωτερικές συσκευές δοσομέτρησης

7.4.1 Εσωτερική δοσομέτρηση

	Ποσότητα δόσης καθαριστικού
	Ποσότητα δόσης γυαλιστικού
	Προγράμματα πλύσης

Ρύθμιση ποσότητας δόσης:

- Επιλέξτε το επιθυμητό πρόγραμμα πλύσης.
- Κάντε κλικ στο πεδίο καθαριστικού ή γυαλιστικού.
- Επιλέξτε την ποσότητα δόσης.
- Αποθήκευση.

7.4.2 Εξωτερική δοσομέτρηση

Το συγκεκριμένο μενού είναι απαραίτητο στον τεχνικό σέρβις, εάν συνδέσει στο μηχάνημα μία εξωτερική συσκευή δοσομέτρησης (▶ 17).

7.5 Χρονοδιακόπτης

Με το χρονοδιακόπτη μπορείτε να προγραμματίσετε έτσι το μηχάνημα, ώστε να ενεργοποιείται ή να απενεργοποιείται αυτόματα κάποια συγκεκριμένη χρονική στιγμή.

ΣΗΜΑΝΤΙΚΟ Κατά τη χρονική στιγμή της αυτόματης ενεργοποίησης, πρέπει να έχουν εκπληρωθεί οι ακόλουθες προϋποθέσεις:

– Η θύρα είναι κλειστή.
– Ο διαθέσιμος στον χώρο εγκατάστασης διακόπτης ηλεκτρικής τροφοδοσίας είναι ενεργοποιημένος.
– Η διαθέσιμη στον χώρο εγκατάστασης παροχή νερού είναι ανοιχτή.

Άνοιγμα μενού

	Σε τακτά διαστήματα
31	Σε μεμονωμένη ημερομηνία

Προγραμματισμός τακτικής ώρας

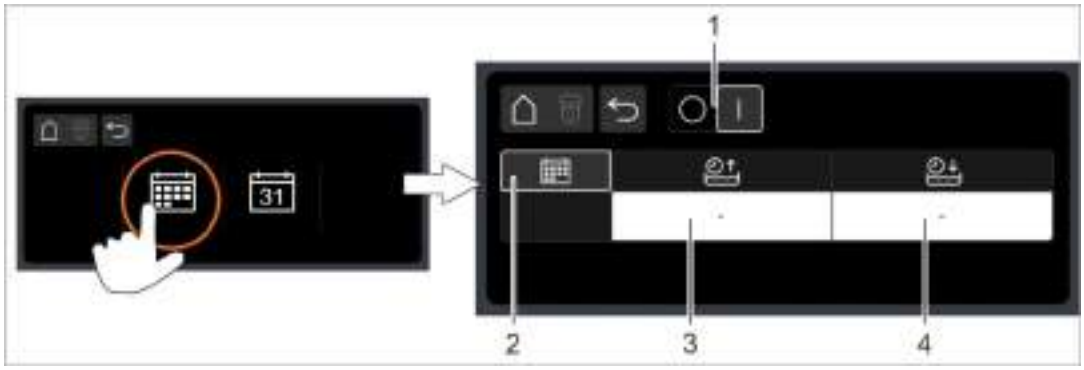

Θέση	Ονομασία
1	Συρόμενος διακόπτης
2	Πλάνο – Καθημερινά – Δευτ-Παρ, Σάβ-Κυρ – Προσαρμοσμένα (διαφορετική ώρα για κάθε ημέρα της εβδομάδας)
3	Ώρα για αυτόματη ενεργοποίηση
4	Ώρα για αυτόματη απενεργοποίηση

➢ Αγγίξτε στο πεδίο (3 ή 4).
➢ Ρυθμίστε την επιθυμητή ώρα.
➢ Αποθήκευση.
➢ Ωθήστε τον συρόμενο διακόπτη (1) στη θέση «I».

Προγραμματισμός σε μεμονωμένη ημερομηνία

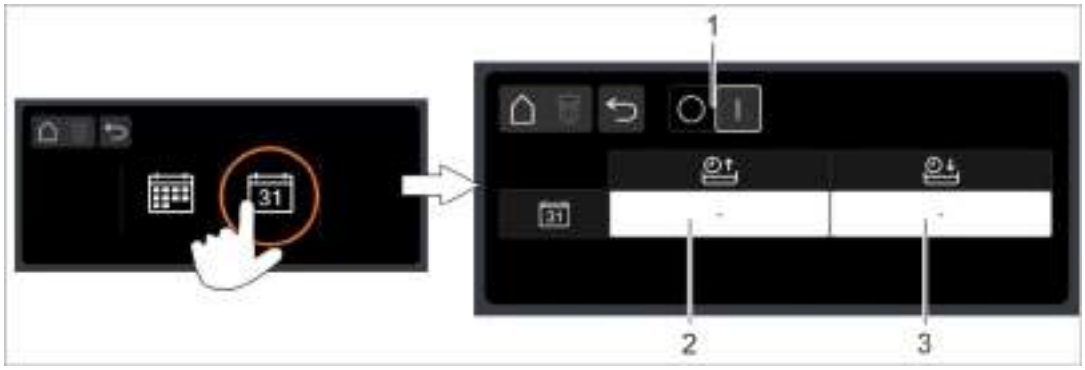

Θέση	Ονομασία
1	Συρόμενος διακόπτης
2	Ημερομηνία και ώρα για αυτόματη ενεργοποίηση
3	Ημερομηνία και ώρα για αυτόματη απενεργοποίηση

- Αγγίξτε στο πεδίο (2 ή 3).
- Ρυθμίστε την επιθυμητή ημερομηνία και ώρα.
- Αποθήκευση.
- Ωθήστε τον συρόμενο διακόπτη (1) στη θέση «I».

Διαδικασία της αυτόματης απενεργοποίησης

Ακολουθία ηχητικών σημάτων	⇨	Παύση 10 δευτ.	⇨	Ακολουθία ηχητικών σημάτων	⇨	Παύση 10 δευτ.	⇨	Ακολουθία ηχητικών σημάτων	⇨	Παύση 10 δευτ.	⇨	Το μηχάνημα θα αδειάσει μέσω του προγράμματος αυτοκαθαρισμού και θα απενεργο-ποιηθεί.

ΠΛΗΡΟΦΟΡΙΕΣ Εάν η θύρα είναι ανοιχτή τη χρονική στιγμή της αυτόματης απενεργοποίησης, το μηχάνημα θα αδειάσει και θα απενεργοποιηθεί, όμως **δεν** θα καθαριστεί εσωτερικά.

Ένδειξη προγραμματισμένης ώρας

7.6 Αφαίρεση αλάτων

Όταν το μηχάνημα λειτουργεί με νερό υψηλής σκληρότητας χωρίς επεξεργασία νερού, είναι δυνατή η συσσώρευση αλάτων στον λέβητα, στο εσωτερικό του μηχανήματος, καθώς και σε όλες τις γραμμές που φέρουν νερό και άλλα δομικά μέρη.
Οι εναποθέσεις αλάτων και τα υπολείμματα βρωμιάς και λίπους που αποθηκεύονται εκεί αποτελούν κίνδυνο για την υγιεινή, και τα θερμαντικά στοιχεία μπορεί να υποστούν βλάβη λόγω των αλάτων. Για το λόγο αυτό, απαιτείται οπωσδήποτε μία τακτική απομάκρυνση των εν λόγω εναποθέσεων.
Με τη βοήθεια του προγράμματος αφαίρεσης αλάτων μπορείτε να αφαιρέσετε τα άλατα από τον εσωτερικό χώρο του πλυντηρίου πιάτων. Οι γραμμές που φέρουν νερό και ο λέβητας μπορούν να υποβληθούν σε διαδικασία αφαίρεσης αλάτων μόνο από έναν εξουσιοδοτημένο τεχνικό σέρβις.

Για την απομάκρυνση των αλάτων χρειάζεστε ένα προϊόν αφαίρεσης αλάτων με βάση τα οξέα, το οποίο ενδείκνυται για επαγγελματικά πλυντήρια πιάτων.

Κίνδυνος

- Φοράτε ρουχισμό προστασίας, προστατευτικά γάντια και προστατευτικά γυαλιά κατά τη μεταχείριση χημικών.
- Κατά τη μεταχείριση χημικών ουσιών, προσέχετε τις υποδείξεις ασφαλείας και τις συστάσεις δοσολογίας επάνω στις συσκευασίες και στα φύλλα δεδομένων ασφαλείας.

Είναι καλύτερο να εκκινείτε το πρόγραμμα αφαίρεσης αλάτων, όταν το μηχάνημα είναι άδειο και απενεργοποιημένο. Εάν το μηχάνημα είναι ήδη έτοιμο για λειτουργία, πρώτα αδειάζει με έλεγχο προγράμματος .

Μόνο σε περίπτωση εξωτερικής συσκευής δοσομέτρησης καθαριστικού:

Προειδοποίηση

Δημιουργία χλωρικού αερίου
Όταν γίνεται ανάμειξη καθαριστικών που περιέχουν ενεργό χλώριο και προϊόντων αφαίρεσης αλάτων, δημιουργείται χλωρικό αέριο. Διακόψτε τη δοσολογία καθαριστικού (π.χ. τραβήξτε έξω το σωλήνα αναρρόφησης ή απενεργοποιήστε τη συσκευή δοσομέτρησης).

ΠΛΗΡΟΦΟΡΙΕΣ Μία ενσωματωμένη στο μηχάνημα συσκευή δοσομέτρησης καθαριστικού απενεργοποιείται στο πρόγραμμα αφαίρεσης αλάτων με έλεγχο προγράμματος.

Έναρξη προγράμματος αφαίρεσης αλάτων

3 ➢ Ακολουθήστε τις οδηγίες στην οθόνη.

Προειδοποίηση

Το προϊόν αφαίρεσης αλάτων προκαλεί διάβρωση
Το διάλυμα προϊόντος αφαίρεσης αλάτων δεν επιτρέπεται να παραμείνει στο μηχάνημα. Εάν απενεργοποιήσετε το μηχάνημα ή διακόψετε το πρόγραμμα κατά τη διάρκεια του προγράμματος αφαίρεσης αλάτων, το μηχάνημα πρέπει να αδειάσει, να γεμίσει εκ νέου και να αδειάσει άλλη μία φορά. Για το σκοπό αυτό χρησιμοποιήστε το πρόγραμμα αυτοκαθαρισμού.

7.7 Φωτεινότητα

Εδώ μπορείτε να τροποποιήσετε τη φωτεινότητα, ώστε να προσαρμόσετε την ένδειξη της οθόνης στις συνθήκες φωτισμού στην κουζίνα σας.

Άνοιγμα μενού

7.8 Ηχητικά σήματα

Εδώ μπορείτε να ενεργοποιήσετε ή να απενεργοποιήσετε τα ηχητικά σήματα.

Άνοιγμα μενού

Θέση	Ονομασία
1	Ενεργοποίηση ή απενεργοποίηση όλων των ηχητικών σημάτων
2	Ενεργοποίηση ή απενεργοποίηση μεμονωμένων ηχητικών σημάτων

7.9 Ημερομηνία / ώρα

Εδώ μπορείτε να καταχωρίσετε την τρέχουσα ημερομηνία και την τρέχουσα ώρα.

Άνοιγμα μενού

ΠΛΗΡΟΦΟΡΙΕΣ Η ώρα πρέπει να προσαρμοστεί στην αλλαγή θερινής / χειμερινής ώρας.

7.10 Γλώσσα

Εδώ μπορείτε να ρυθμίσετε τη γλώσσα, στην οποία θα εμφανίζονται τα κείμενα στην οθόνη.

Άνοιγμα μενού

7.11 Μονάδες

Εδώ μπορείτε να αλλάξετε τη μονάδα της ένδειξης θερμοκρασίας.

Άνοιγμα μενού

7.12 Μετρητής αντίστροφης μέτρησης νερού

Ο μετρητής αντίστροφης μέτρησης νερού πρέπει να μηδενιστεί, εάν σε μηχανήματα με φυσίγγιο μερικής (TE) ή ολικής (VE) αφαλάτωσης εμφανίζεται το παρακείμενο σύμβολο στην οθόνη.

Άνοιγμα μενού

Θέση	Ονομασία
1	Ρύθμιση συνολικής χωρητικότητας
2	Μηδενισμός μετρητή αντίστροφης μέτρησης νερού

Φυσίγγιο TE

- Αντικαταστήστε το φυσίγγιο TE.
- Μηδενίστε τον μετρητή αντίστροφης μέτρησης νερού.

Φυσίγγιο VE

- Αναθέστε την αντικατάσταση της ρητίνης του φυσιγγίου VE σε έναν εξουσιοδοτημένο τεχνικό σέρβις.
- Μηδενίστε τον μετρητή αντίστροφης μέτρησης νερού.

8 Γυαλιστικό και καθαριστικό

Κίνδυνος

Πιθανός κίνδυνος εγκαυμάτων
- Φοράτε ρουχισμό προστασίας, προστατευτικά γάντια και προστατευτικά γυαλιά κατά τη μεταχείριση χημικών.
- Κατά τη μεταχείριση χημικών ουσιών, προσέχετε τις υποδείξεις ασφαλείας και τις συστάσεις δοσολογίας επάνω στις συσκευασίες και στα φύλλα δεδομένων ασφαλείας.

Προσοχή

Χρησιμοποιείτε μόνο προϊόντα, τα οποία ενδείκνυνται για επαγγελματικά πλυντήρια πιάτων. Συνιστούμε προϊόντα της Miele. Αυτά είναι ειδικά προσαρμοσμένα στα πλυντήρια πιάτων της Miele.

ΠΛΗΡΟΦΟΡΙΕΣ Για τη σύνδεση εξωτερικών συσκευών δοσομέτρησης διατίθεται μία γραμμή παράδοσης (▶ 17).

8.1 Αλλαγή του χημικού προϊόντος (γυαλιστικό ή καθαριστικό)

Προσοχή

Ενδεχόμενος κίνδυνος ζημιάς της συσκευής δοσομέτρησης
Μην αναμιγνύετε διαφορετικά μεταξύ τους προϊόντα. Οι κρυσταλλώσεις μπορούν να καταστρέψουν τη συσκευή δοσομέτρησης.

Ένα νέο προϊόν απαιτεί, κατά κανόνα, το ξέπλυμα της συσκευής δοσομέτρησης με νερό και νέα ρύθμιση.
➢ Αναθέστε σε έναν εξουσιοδοτημένο τεχνικό σέρβις τις απαραίτητες εργασίες, ώστε να διασφαλιστεί και μελλοντικά ένα καλό αποτέλεσμα πλύσης.

Εάν το χημικό προϊόν δοσολογείται από μπιτόνια που βρίσκονται εκτός του μηχανήματος, μπορείτε και οι ίδιοι να ξεπλύνετε τους σωλήνες δοσομέτρησης και τη συσκευή δοσομέτρησης με νερό.

Ξέπλυμα των εύκαμπτων σωλήνων δοσομέτρησης και της συσκευής δοσομέτρησης με νερό

Κίνδυνος

- Φοράτε ρουχισμό προστασίας, προστατευτικά γάντια και προστατευτικά γυαλιά κατά τη μεταχείριση χημικών.
- Κατά τη μεταχείριση χημικών ουσιών, προσέχετε τις υποδείξεις ασφαλείας και τις συστάσεις δοσολογίας επάνω στις συσκευασίες και στα φύλλα δεδομένων ασφαλείας.

➢ Απομακρύνετε το σωλήνα αναρρόφησης από το μπιτόνι και τοποθετήστε τον μέσα σε ένα δοχείο γεμάτο με νερό.
➢ Ανοίξτε το μενού «Εξαέρωση» (▶ 6.3.2).

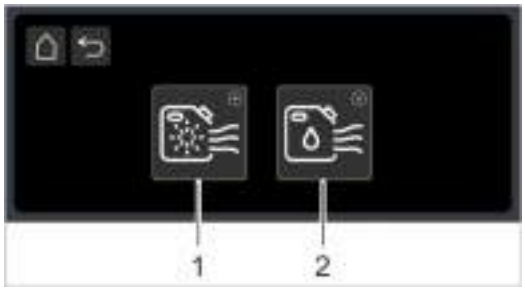

	Συσκευή δοσομέτρησης γυαλιστικού
	Συσκευή δοσομέτρησης καθαριστικού

➢ Κρατήστε πιεσμένο το πλήκτρο 1 ή 2 για να ξεπλύνετε τους σωλήνες δοσομέτρησης και τη συσκευή δοσομέτρησης με νερό.
➢ Εισαγάγετε τον σωλήνα αναρρόφησης στο νέο μπιτόνι.
➢ Κρατήστε πιεσμένο το πλήκτρο 1 ή 2, προκειμένου να αντικαταστήσετε το νερό στους σωλήνες δοσομέτρησης με χημικό προϊόν.

8.2 Γυαλιστικό

Το γυαλιστικό είναι απαραίτητο, ώστε μετά την πλύση το νερό να αποστραγγίζεται σαν λεπτή μεμβράνη από τα προϊόντα προς πλύση. Με αυτόν τον τρόπο, τα προϊόντα προς πλύση στεγνώνουν γρήγορα.
Το γυαλιστικό δοσολογείται αυτόματα με τη βοήθεια μίας συσκευής δοσομέτρησης.

8.3 Καθαριστικό

Προσοχή

- Μη χρησιμοποιείτε όξινα καθαριστικά.
- Μη χρησιμοποιείτε αφρίζοντα προϊόντα για την πρόπλυση των προϊόντων προς πλύση (π.χ. καθαριστικό για πλύση στο χέρι), αφού αυτά ενδέχεται να εισέλθουν στο μηχάνημα.

Το καθαριστικό είναι απαραίτητο, ώστε τα υπολείμματα τροφών και οι βρωμιές να απομακρύνθούν από τα προϊόντα προς πλύση.

Το καθαριστικό μπορεί να δοσολογηθεί με τους ακόλουθους τρόπους:
- χειροκίνητα, ως καθαριστικό σε σκόνη
- αυτόματα, ως υγρό καθαριστικό

ΠΛΗΡΟΦΟΡΙΕΣ Η συσκευή δοσομέτρησης καθαριστικού δεν περιλαμβάνεται στην παραδοτέα συσκευασία σε όλα τα μηχανήματα.

8.3.1 Χειρωνακτική δοσομέτρηση καθαριστικού σε σκόνη

ΣΗΜΑΝΤΙΚΟ Προσθέστε καθαριστικό σε σκόνη, μόνο εφόσον το μηχάνημα είναι έτοιμο για λειτουργία.
- ➢ Μετά από κάθε δοσομέτρηση (προ-δοσομέτρηση και συμπλήρωση δοσομέτρησης) ξεκινήστε αμέσως μία διαδικασία πλύσης, προκειμένου να αναμειχθεί το καθαριστικό σε σκόνη με το νερό.
- ➢ Προσέξτε τις υποδείξεις για τη δοσομέτρηση στη συσκευασία του καθαριστικού.

	PTD 701	PTD 702 / PTD 703 / PTD 704
Χωρητικότητα ντεπόζιτου	9,5 l	15,3 l
Προ-δοσομέτρηση ≙ Δοσομέτρηση 3 g/l	30 g	45 g
Ποσότητα νερού έκπλυσης ανά κύκλο πλύσης	2,0 l	2,2 l
Συμπλήρωση δοσομέτρησης ανά 5 κύκλους πλύσης	30 g	33 g

8.3.2 Συμπλήρωση καθαριστικού ή γυαλιστικού

Η έλλειψη χημικών προϊόντων επισημαίνεται έγκαιρα και προβάλλεται στην οθόνη:

	Έλλειψη καθαριστικού
	Έλλειψη γυαλιστικού

- ➢ Συμπληρώστε χημικό προϊόν εντός των επόμενων 20 κύκλων πλύσης, ώστε να μην υπάρξει επίπτωση στο αποτέλεσμα πλύσης.
  ΣΗΜΑΝΤΙΚΟ Εάν δεν συμπληρωθεί έγκαιρα χημικό προϊόν, η συσκευή δοσομέτρησης θα απενεργοποιηθεί. Επίσης, θα εισχωρήσει αέρας στο σωλήνα δοσομέτρησης, με αποτέλεσμα να απαιτηθεί εξαέρωση της συσκευής δοσομέτρησης (▶ 6.3.2).

Παραλλαγή A
Εξωτερικά μπιτόνια και σωλήνες αναρρόφησης

Παραλλαγή B
Ενσωματωμένα δοχεία αποθήκευσης

Παραλλαγή A: Εξωτερικά μπιτόνια και σωλήνες αναρρόφησης

Προσοχή

- Μην εισάγετε το σωλήνα αναρρόφησης του γυαλιστικού στο μπιτόνι με το καθαριστικό και αντίστροφα.
- Χρησιμοποιείτε το σωλήνα αναρρόφησης μόνο σε επαρκώς σταθερά μπιτόνια. Τα στενά και ψηλά μπιτόνια ενδέχεται να ανατραπούν, εάν τραβήξετε τον σωλήνα αναρρόφησης.
- Μην τραβάτε από τον σωλήνα δοσομέτρησης ή το καλώδιο σύνδεσης, διότι έτσι μπορεί να προκληθεί ζημιά.

Προαιρετικά, μπορείτε να λάβετε με το μηχάνημά σας έναν ή περισσότερους σωλήνες αναρρόφησης:

Χρώμα καπακιού	Χρώμα εύκα-μπτου σωλήνα	Μπιτόνι
μπλε	μπλε	γυαλιστικό
μαύρο	διάφανο	καθαριστικό

Αλλαγή μπιτονιού

Προσοχή

Πιθανός κίνδυνος εγκαυμάτων
Φοράτε ρουχισμό προστασίας, προστατευτικά γάντια και προστατευτικά γυαλιά κατά το χειρισμό χημικών ουσιών.

- ➢ Αφαιρέστε τον σωλήνα αναρρόφησης από το άδειο μπιτόνι.
- ➢ Φροντίστε, ώστε και οι δύο οπές αερισμού (1) στο καπάκι να είναι ανοιχτές.
- ➢ Εισαγάγετε τον σωλήνα αναρρόφησης στο νέο μπιτόνι.
- ➢ Ωθήστε το καπάκι προς τα κάτω, μέχρι να κλείσει το άνοιγμα μπιτονιού.

Παραλλαγή B: Ενσωματωμένα δοχεία αποθήκευσης

Δοχείο αποθήκευσης

Προσοχή

Μη γεμίζετε με καθαριστικό το δοχείο αποθήκευσης του γυαλιστικού και αντίστροφα.

Χρώμα καπακιού	Δοχείο αποθήκευσης
λευκό	καθαριστικό
μπλε	γυαλιστικό

Πλήρωση υγρού καθαριστικού και γυαλιστικού

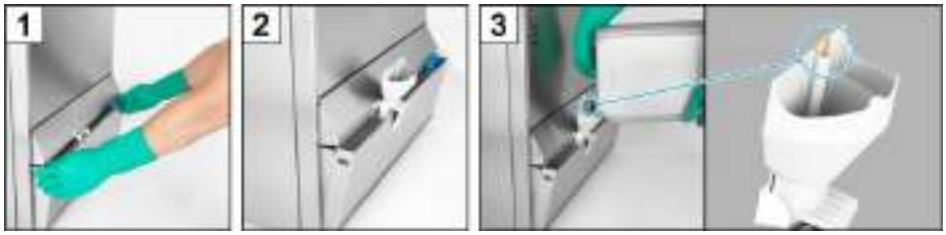

4 ➢ Αφαιρέστε τη χοάνη.

5 ➢ Κλείστε ξανά το κάτω περίβλημα.

6 ➢ Πλύνετε τη χοάνη στο πλυντήριο πιάτων, ώστε να ξεπλυθούν τυχόν υπολείμματα χημικών προϊόντων.

8.4 Εξαέρωση συσκευών δοσομέτρησης

Οι συσκευές δοσομέτρησης πρέπει να εξαερώνονται, εφόσον έχει εισχωρήσει αέρας στο σωλήνα δοσομέτρησης. Αυτό συμβαίνει, όταν τα δοχεία αποθήκευσης δεν έχουν συμπληρωθεί έγκαιρα ή τα μπιτόνια δεν έχουν αντικατασταθεί έγκαιρα.

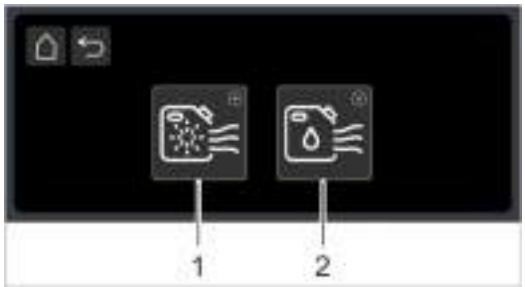

	Συσκευή δοσομέτρησης γυαλιστικού
	Συσκευή δοσομέτρησης καθαριστικού

➢ Κρατήστε πιεσμένο το πλήκτρο 1 ή 2, μέχρι να εξαερωθεί η συσκευή δοσομέτρησης.

9 Λειτουργία

9.1 Πριν από την ενεργοποίηση του μηχανήματος

Προσοχή

Πιθανός κίνδυνος ζημιάς της αντλίας πλύσης μέσω αναρρόφησης π.χ. τμημάτων μαχαιροπίρουνων
Θέτετε σε λειτουργία το μηχάνημα, μόνο εφόσον είναι πλήρως τοποθετημένο το σύστημα φίλτρου (εικόνα 6).

ΣΗΜΑΝΤΙΚΟ Οι συσκευές δοσομέτρησης πρέπει να εξαερώνονται, εάν έχει εισχωρήσει αέρας στον σωλήνα δοσομέτρησης, διότι τα μπιτόνια δεν έχουν αντικατασταθεί ή συμπληρωθεί έγκαιρα (▶ 8.4).

9.2 Ενεργοποίηση μηχανήματος

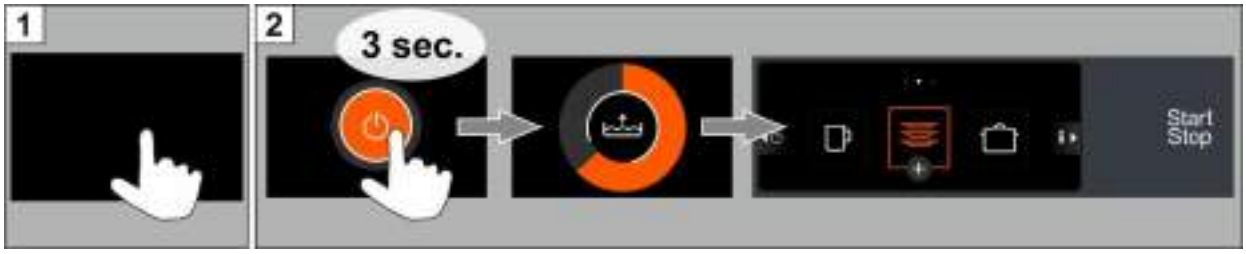

Το μηχάνημα είναι έτοιμο για λειτουργία, μόλις ανάψει λευκό το πλήκτρο έναρξης.

ΠΛΗΡΟΦΟΡΙΕΣ Αφότου αγγίξετε τη σκοτεινή οθόνη (εικόνα 1), μπορεί να χρειαστούν περ. 20-30 δευτερόλεπτα μέχρι να εμφανιστεί η εικόνα 2.

9.3 Πλύση

Προειδοποίηση

Πιθανός κίνδυνος εγκαύματος λόγω καυτού νερού πλύσης
- Κρατήστε τα παιδιά μακριά από το πλυντήριο πιάτων. Στο εσωτερικό του υπάρχει νερό πλύσης, θερμοκρασίας περ. 62 °C.
- Μην ανοίγετε τη θύρα, όσο το μηχάνημα πλένει. Υπάρχει κίνδυνος να πεταχτεί προς τα έξω καυτό νερό πλύσης. Διακόψτε προηγουμένως το πρόγραμμα πλύσης (▶ 9.3.6).

Πιθανός κίνδυνος τραυματισμού
- Ταξινομείτε τα αιχμηρά, μυτερά εργαλεία κατά τρόπο, ώστε να μην κινδυνεύετε να τραυματιστείτε.

Προσοχή

- Μη χρησιμοποιείτε το πλυντήριο πιάτων για να πλύνετε ηλεκτρικά θερμαινόμενες συσκευές μαγειρικής ή ξύλινα μέρη.
- Πλένετε μόνο πλαστικά μέρη που είναι θερμοανθεκτικά και παρουσιάζουν αντοχή σε αλκαλικά διαλύματα.
- Πλένετε τα μέρη από αλουμίνιο, όπως π.χ. κατσαρόλες, δοχεία ή ταψιά μόνο με κατάλληλο καθαριστικό, ώστε να αποφεύγετε μαύρους αποχρωματισμούς.

9.3.1 Ταξινόμηση των προϊόντων προς πλύση στο καλάθι πλύσης

- ➢ Απομακρύνετε τα μεγάλα υπολείμματα τροφίμων.
- ➢ Αδειάστε τα ποτήρια από υπολείμματα ποτών (εκτός μηχανήματος).
- ➢ Ξεπλένετε τη στάχτη με νερό.
- ➢ Ταξινομήστε τα πιάτα με την επάνω πλευρά προς τα εμπρός.
- ➢ Ταξινομήστε τα ποτήρια, τα φλιτζάνια, τα μπολ και τις κατσαρόλες με το άνοιγμα προς τα κάτω.
- ➢ Πλένετε τα μαχαιροπίρουνα είτε όρθια σε σωληνοειδείς υποδοχές είτε οριζόντια σε ένα επίπεδο καλάθι. Φροντίστε, ώστε τα προϊόντα προς πλύση να μην είναι πολύ στριμωγμένα μεταξύ τους.

9.3.2 Χρήσιμες συμβουλές

- Μην υπερφορτώνετε τα καλάθια, προκειμένου το νερό πλύσης να φτάνει σε όλες τις βρώμικες επιφάνειες.
- Μουλιάστε τα μαχαιροπίρουνα μέχρι την πλύση.
- Διατηρείτε μία απόσταση μεταξύ των ποτηριών, ώστε να μην τρίβονται μεταξύ τους. Έτσι αποφεύγονται οι γρατζουνιές.
- Για ψηλά ποτήρια επιλέξτε ένα καλάθι με αντίστοιχη κατανομή, ώστε να παραμένουν σε σταθερή θέση.
- Μη γυαλίζετε τα ποτήρια, τα μαχαιροπίρουνα και τα πιάτα. Ακόμα και στα καθαρά πανιά πολλαπλών χρήσεων υπάρχουν βάκιλοι και βακτήρια.

9.3.3 Έναρξη προγράμματος πλύσης

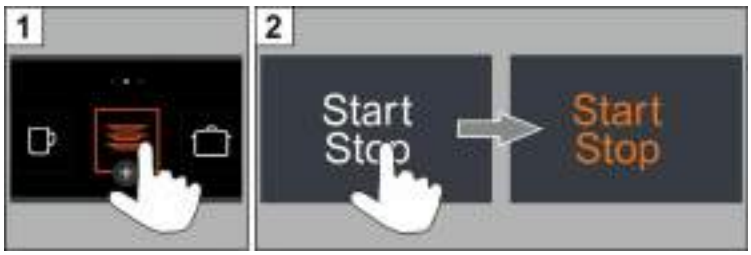

9.3.4 Λήξη προγράμματος

Το πλήκτρο έναρξης αναβοσβήνει λευκό, μόλις ολοκληρωθεί το πρόγραμμα.

9.3.5 Αλλαγή προγράμματος πλύσης

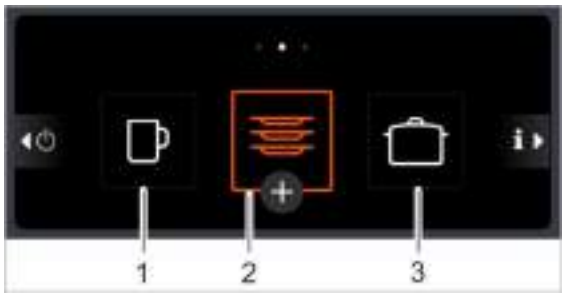

Το πρόγραμμα 2 είναι προεπιλεγμένο (πορτοκαλί πλαίσιο), μόλις το μηχάνημα είναι έτοιμο για λειτουργία.

➢ Επιλέξτε ένα άλλο πρόγραμμα πλύσης πιέζοντας το πλήκτρο (1) ή (3).

9.3.6 Διακοπή προγράμματος πλύσης

➢ Πιέστε το πλήκτρο έναρξης ή το ⊗.

9.3.7 Αλλαγή νερού του ντεπόζιτου

Σε περίπτωση που το νερό του ντεπόζιτου είναι πολύ βρώμικο και μειώνεται η απόδοση του αποτελέσματος πλύσης, αυτό μπορεί να αντικατασταθεί.

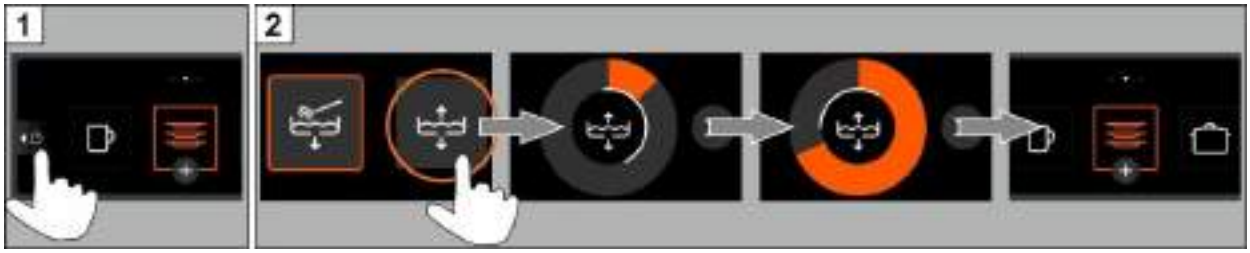

ΠΛΗΡΟΦΟΡΙΕΣ Απαιτείται λίγος χρόνος, μέχρι το μηχάνημα να καταστεί ξανά έτοιμο για χρήση, διότι το ντεπόζιτο πρώτα θα αδειάσει και στη συνέχεια θα γεμίσει εκ νέου.

9.3.8 Διαλείμματα πλύσης

➢ Μην απενεργοποιείτε το μηχάνημα, κατά τη διάρκεια διαλειμμάτων πλύσης.

➢ Κλείστε τη θύρα, προκειμένου να μην κρυώσει το εσωτερικό.

9.4 Απενεργοποίηση μηχανήματος

Απενεργοποιείτε το μηχάνημα στο τέλος της εργάσιμης ημέρας, με τη βοήθεια του καθοδηγούμενου προγράμματος αυτοκαθαρισμού (2), ώστε να καθαρίζεται και να αδειάζει καθημερινά (▶ 11.1).

ΠΛΗΡΟΦΟΡΙΕΣ Όταν χρησιμοποιείτε το πλήκτρο on/off (1), το ντεπόζιτο παραμένει γεμάτο, ωστόσο η θερμοκρασία δεν παραμένει σταθερή. Στην περίπτωση που η θερμοκρασία έχει πέσει πάρα πολύ έως την επόμενη ενεργοποίηση, το μηχάνημα αδειάζει και γεμίζει αυτόματα εκ νέου.

10 Ενσωματωμένος αποσκληρυντής νερού (προαιρετικά)

Μέσω της αποσκλήρυνσης του πόσιμου νερού, αποφεύγεται η δημιουργία αλάτων στο μηχάνημα και επάνω στα προϊόντα προς πλύση. Για να λειτουργεί σωστά ο ενσωματωμένος αποσκληρυντής νερού, πρέπει το δοχείο αλατιού να γεμίσει με αλάτι αναγέννησης.

10.1 Ένδειξη έλλειψης αλατιού

Στην οθόνη προβάλλεται ένα εικονόγραμμα, εάν το δοχείο αλατιού είναι άδειο και πρέπει να συμπληρωθεί ξανά. Η ένδειξη εξαφανίζεται μετά την πλήρωση του δοχείου αλατιού, μόλις έχετε διεξάγει περ. 3 κύκλους πλύσης και έχει διαλυθεί ένα τμήμα του συμπληρωμένου αλατιού.

10.2 Συμπλήρωση αλατιού αναγέννησης

Συμβουλή Τα υπολείμματα αλατιού ενδέχεται να επηρεάσουν αρνητικά το αποτέλεσμα πλύσης. Κατά συνέπεια, συμπληρώνετε αλάτι αναγέννησης κατά προτίμηση πριν από την εκκίνηση του προγράμματος αυτοκαθαρισμού.

Προσοχή

Πιθανός κίνδυνος ζημιάς στον αποσκληρυντή νερού
Χημικές ουσίες, όπως π.χ. καθαριστικό ή γυαλιστικό, οδηγούν αναπόφευκτα σε ζημιές στον αποσκληρυντή νερού. Γεμίζετε αποκλειστικά με αλάτι αναγέννησης ή με καθαρό αλάτι προερχόμενο από εξάτμιση.

Πιθανή βλάβη στη λειτουργία του αποσκληρυντή νερού
Μη γεμίζετε με άλλα είδη αλατιού (π.χ. αλάτι μαγειρικής ή αλάτι για το λιώσιμο του πάγου). Αυτά ενδέχεται να περιέχουν αδιάλυτα στο νερό στοιχεία. Χρησιμοποιείτε αποκλειστικά λεπτόκοκκο αλάτι (μέγ. μέγεθος κόκκου 1-4 mm).

ΠΛΗΡΟΦΟΡΙΕΣ Οι ταμπλέτες αλατιού δεν ενδείκνυνται λόγω μεγέθους.

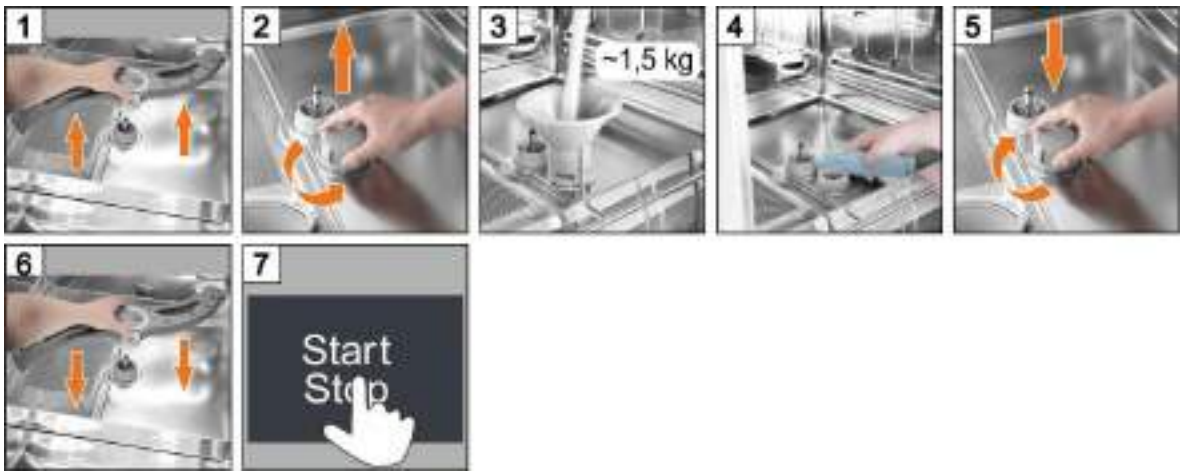

Προσοχή

Κίνδυνος δημιουργίας σκουριάς στον τομέα πλήρωσης
Μετά τη συμπλήρωση αλατιού αναγέννησης, εκκινήστε έναν κύκλο πλύσης ή το πρόγραμμα αυτοκαθαρισμού, ώστε να ξεπλυθούν τυχόν υπολείμματα αλατιού.

11 Συντήρηση και φροντίδα

Προειδοποίηση

- Μην καθαρίζετε το μηχάνημα και το άμεσο περιβάλλον (τοίχους, δάπεδο) με εύκαμπτο σωλήνα νερού, μηχανήματα δέσμης ατμού ή με καθαριστές υψηλής πίεσης.
- Προσέχετε να μην πλημμυρίζει η υποκατασκευή του μηχανήματος, κατά τον καθαρισμό του δαπέδου, προκειμένου να εμποδίζεται η ανεξέλεγκτη είσοδος νερού.

Προειδοποίηση

Φοράτε προστατευτικό ρουχισμό και προστατευτικά γάντια προτού πιάσετε τμήματα, τα οποία έχουν λερωθεί με νερό πλύσης (φίλτρα, πεδία πλύσης κτλ.).

11.1 Πρόγραμμα αυτοκαθαρισμού

Το πρόγραμμα αυτοκαθαρισμού σας βοηθά στον καθαρισμό του εσωτερικού χώρου του μηχανήματος, στο τέλος της εργάσιμης ημέρας.
Μετά το πρώτο βήμα του προγράμματος, το πρόγραμμα αυτοκαθαρισμού διακόπτεται και στην οθόνη προβάλλεται ένα βίντεο με περαιτέρω βήματα εργασίας. Εάν δεν ακολουθήσετε αυτά τα βήματα εργασίας, το πρόγραμμα αυτοκαθαρισμού συνεχίζει αυτόματα μετά από 30 δευτερόλεπτα.

Διακοπή προγράμματος

➢ Πιέστε ⊗.

11.2 Καθαρισμός του εσωτερικού χώρου

Προσοχή

Βεβαιωθείτε ότι στον εσωτερικό χώρο του μηχανήματος δεν παραμένουν οξειδωτικά ξένα σώματα, εξαιτίας των οποίων ενδέχεται να σκουριάσουν ακόμη και τα υλικά από ανοξείδωτο ατσάλι. Τα σωματίδια σκουριάς μπορεί να προέρχονται από μη ανοξείδωτα προϊόντα προς πλύση, από βοηθητικά προϊόντα καθαρισμού, από φθαρμένα συρμάτινα καλάθια ή από αγωγούς νερού που δεν διαθέτουν αντισκωριακή προστασία.

Τα ακόλουθα βοηθητικά μέσα **δεν** επιτρέπεται να χρησιμοποιούνται για τον καθαρισμό:
- καθαριστές υψηλής πίεσης
- καθαριστικά με χλώριο ή οξέα
- σφουγγάρια καθαρισμού που περιέχουν μέταλλο ή συρματόβουρτσες
- λειαντικά μέσα ή μέσα καθαρισμού που προκαλούν γρατζουνιές

➢ Απομακρύνετε τις βρωμιές με μία βούρτσα ή ένα πανί.

11.3 Καθαρισμός των πεδίων πλύσης

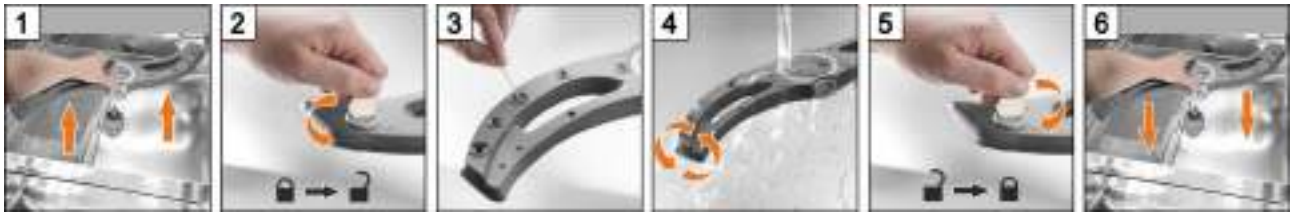

➢ Ενεργήστε αντίστοιχα για το άνω πεδίο πλύσης.

11.4 Εξωτερικός καθαρισμός του μηχανήματος

Προειδοποίηση

- Μην καθαρίζετε το μηχάνημα και το άμεσο περιβάλλον (τοίχους, δάπεδο) με εύκαμπτο σωλήνα νερού, μηχανήματα δέσμης ατμού ή με καθαριστές υψηλής πίεσης.
- Προσέχετε να μην πλημμυρίζει η υποκατασκευή του μηχανήματος, κατά τον καθαρισμό του δαπέδου, προκειμένου να εμποδίζεται η ανεξέλεγκτη είσοδος νερού.

➢ Καθαρίζετε την οθόνη με ένα νωπό πανί.
➢ Καθαρίζετε τις εξωτερικές επιφάνειες με καθαριστικό για ανοξείδωτο ατσάλι και με προϊόν φροντίδας για ανοξείδωτο ατσάλι.

11.5 Μηνιαίος καθαρισμός

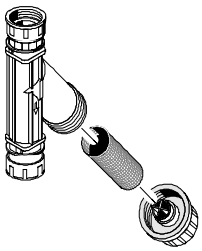

Καθαρισμός διάταξης συλλογής ακαθαρσιών

➢ Κλείστε την υφιστάμενη στον χώρο εγκατάστασης παροχή νερού.
➢ Καθαρίστε το φίλτρο ακαθαρσιών στη διάταξη συλλογής ακαθαρσιών.

11.6 Αφαίρεση αλάτων

Εάν το μηχάνημα λειτουργεί με νερό υψηλής σκληρότητας, χωρίς επεξεργασία νερού, απαιτείται ανά τακτά χρονικά διαστήματα μία διαδικασία αφαίρεσης αλάτων (▶ 7.6).

12 Εικονογράμματα σφάλματος

Τα σφάλματα προβάλλονται με τη μορφή εικονογραμμάτων. Στην περίπτωση αρκετών σφαλμάτων, η πλύση εξακολουθεί να είναι εφικτή, ωστόσο το αποτέλεσμα πλύσης δεν είναι ικανοποιητικό. Επομένως, αποκαταστήστε άμεσα το σφάλμα.

Εφόσον δεν μπορείτε να αποκαταστήσετε μόνοι σας το σφάλμα:
➢ Αναθέστε την εργασία σε έναν εξουσιοδοτημένο τεχνικό σέρβις.

	Αιτία / Σημασία	Βοήθεια
	Έλλειψη γυαλιστικού	Γεμίστε τα ενσωματωμένα δοχεία αποθήκευσης ή αλλάξτε τα μπιτόνια. Εκτελέστε εξαέρωση της συσκευής δοσομέτρησης (▶ 6.3.2).
	Έλλειψη καθαριστικού	
	Εμπλοκή άνω πεδίου πλύσης	Απομακρύνετε την εμπλοκή και εκκινήστε το πρόγραμμα εκ νέου.
	Εμπλοκή κάτω πεδίου πλύσης	
	Μηχάνημα με ενσωματωμένο αποσκληρυντή: Έλλειψη αλατιού	Γεμίστε το δοχείο αλατιού με αλάτι αναγέννησης (▶ 10.2).
	Μηχάνημα με εξωτερικό φυσίγγιο ΤΕ: Εξαντλημένο φυσίγγιο ΤΕ	Αντικαταστήστε το φυσίγγιο ΤΕ. Επαναφέρετε τον μετρητή αντίστροφης μέτρησης νερού (μενού PIN ▶ 7.12).
	Μηχάνημα με εξωτερικό φυσίγγιο VE: Εξαντλημένο φυσίγγιο VE	Αναθέστε την αντικατάσταση της ρητίνης του φυσιγγίου VE σε έναν εξουσιοδοτημένο τεχνικό σέρβις. Επαναφέρετε τον μετρητή αντίστροφης μέτρησης νερού (μενού PIN ▶ 7.12).
	Η θύρα άνοιξε σε μη επιτρεπόμενη χρονική στιγμή (π.χ. κατά τη διάρκεια της πλύσης)	Κλείστε τη θύρα και εκκινήστε το πρόγραμμα εκ νέου.
	Έλλειψη νερού	Ανοίξτε την υφιστάμενη στον χώρο εγκατάστασης παροχή νερού.
		Αναθέστε σε έναν τεχνικό σέρβις τον καθαρισμό της διάταξης συλλογής ακαθαρσιών ή την εγκατάσταση μίας νέας διάταξης συλλογής ακαθαρσιών.
		Αναθέστε σε έναν εξουσιοδοτημένο τεχνικό σέρβις την επιδιόρθωση της μαγνητικής βαλβίδας.
	Βελτιστοποίηση ενέργειας ενεργή	Περιμένετε, μέχρι να απενεργοποιηθεί η διαθέσιμη στον χώρο εγκατάστασης διάταξη βελτιστοποίησης ενέργειας.
	Παρέλευση διαστήματος σέρβις	Απευθυνθείτε σε έναν εξουσιοδοτημένο τεχνικό σέρβις.
	Επίπεδο φίλτρο βουλωμένο	Αφαιρέστε τον κύλινδρο φίλτρου και το επίπεδο φίλτρο, καθαρίστε τα και επανατοποθετήστε τα.
	Ελέγξτε την εναπόθεση αλάτων.	Εκκινήστε το πρόγραμμα αφαίρεσης αλάτων (μενού PIN ▶ 7.6).
	Ανά περίπτωση	Αγγίξτε το εικονόγραμμα και σημειώστε τον κωδικό σφάλματος. Απευθυνθείτε σε έναν εξουσιοδοτημένο τεχνικό σέρβις.

ΠΛΗΡΟΦΟΡΙΕΣ Αγγίζοντας το εικονόγραμμα, εμφανίζονται στην οθόνη πρόσθετες πληροφορίες.

Σε περίπτωση σοβαρού σφάλματος, η πλύση δεν είναι πλέον δυνατή, ενώ στο άνω άκρο της οθόνης εμφανίζεται μία κόκκινη μπάρα:

Κλήση κωδικού σφάλματος

12.1 Μη ικανοποιητικό αποτέλεσμα πλύσης

	Πιθανή αιτία	Βοήθεια
Τα προϊόντα προς πλύση δεν καθαρίζουν	καθόλου ή ελάχιστη δόση καθαριστικού	Ρυθμίστε την ποσότητα δόσης σύμφωνα με τα στοιχεία του κατασκευαστή (▶ 7.4).
		Ελέγξτε τον σωλήνα δοσομέτρησης (κάμψη, ρήξη, ...) Αντικαταστήστε το μπιτόνι, εάν είναι άδειο.
	Λάθος ταξινόμηση προϊόντων προς πλύση	Μη στοιβάζετε τα προϊόντα προς πλύση το ένα επάνω στο άλλο (▶ 9.3.1).
	Ακροφύσια των πεδίων πλύσης με έμφραξη	Απεγκαταστήστε τα πεδία πλύσης και καθαρίστε τα ακροφύσια (▶ 11.3).
	υπερβολικά χαμηλές θερμοκρασίες	Ελέγξτε τις θερμοκρασίες (▶ 6.3.1).
	Το νερό του ντεπόζιτου είναι πολύ βρόμικο	Εκκινήστε το πρόγραμμα αλλαγής νερού του ντεπόζιτου (▶ 9.3.7)
Στα προϊόντα προς πλύση υπάρχουν υπολείμματα	για εναποθέσεις αλάτων: υπερβολικά σκληρό νερό	Ελέγξτε την εξωτερική επεξεργασία νερού. Εκτελέστε καθαρισμό εις βάθος.
	για εναποθέσεις αμύλου: Θερμοκρασία της χειρωνακτικής πρόπλυσης υψηλότερη από 30 °C	Μειώστε τη θερμοκρασία της χειρωνακτικής πρόπλυσης.
Τα προϊόντα προς πλύση δεν στεγνώνουν από μόνα τους	καθόλου ή ελάχιστη δοσολογία γυαλιστικού	Ρυθμίστε την ποσότητα δόσης σύμφωνα με τα στοιχεία του κατασκευαστή (▶ 7.4).
		Ελέγξτε τον σωλήνα δοσομέτρησης (κάμψη, ρήξη, ...) Αντικαταστήστε το μπιτόνι, εάν είναι άδειο.
	Υπερβολικά χαμηλή θερμοκρασία έκπλυσης	Αναθέστε την εργασία σε έναν εξουσιοδοτημένο τεχνικό σέρβις.

ΠΛΗΡΟΦΟΡΙΕΣ Η ποιότητα νερού επηρεάζει το αποτέλεσμα πλύσης και στεγνώματος. Γι' αυτό συνιστούμε, όταν η συνολική σκληρότητα είναι μεγαλύτερη από 3° dH (0,53 mmol/l), να τροφοδοτείτε το μηχάνημα με αποσκληρυμένο νερό.

12.2 Συντήρηση μέσω του τμήματος εξυπηρέτησης πελατών

Συνιστούμε το μηχάνημα να συντηρείται τουλάχιστον μία φορά ετησίως από έναν εξουσιοδοτημένο τεχνικό σέρβις, ο οποίος θα ελέγχει τα κατασκευαστικά τμήματα που ενδέχεται να έχουν φθαρεί ή παλιώσει και, εφόσον απαιτείται, θα τα αντικαθιστά. Για επισκευές και για την αντικατάσταση φθειρόμενων μερών, πρέπει να χρησιμοποιούνται γνήσια ανταλλακτικά.

Φθειρόμενα μέρη είναι π.χ.:
- Σωλήνες δοσομέτρησης
- Στεγανοποίηση θύρας
- Εύκαμπτος σωλήνας παροχής νερού

Διάστημα σέρβις

Στο σύστημα ελέγχου του μηχανήματος έχει καθοριστεί, μετά από πόσες ώρες λειτουργίας ή κύκλους πλύσης θα εμφανίζεται το εικονόγραμμα του σέρβις.

ΠΛΗΡΟΦΟΡΙΕΣ Αυτή η λειτουργία είναι εργοστασιακά απενεργοποιημένη. Κατόπιν αιτήματος, ο τεχνικός σέρβις μπορεί να ενεργοποιήσει αυτή τη λειτουργία.

13 Θέση εκτός λειτουργίας του μηχανήματος για μεγαλύτερες παύσεις λειτουργίας

Στην περίπτωση που πρέπει να θέσετε εκτός λειτουργίας το μηχάνημα για μεγάλο χρονικό διάστημα (κλείσιμο επιχείρησης λόγω διακοπών, λειτουργία σαιζόν) ακολουθήστε την παρακάτω διαδικασία.

- ➢ Αδειάστε το μηχάνημα μέσω του προγράμματος αυτοκαθαρισμού (▶ 11.1).
- ➢ Καθαρίστε το μηχάνημα (▶ 11.2, 11.3, 11.4).
- ➢ Αφήστε τη θύρα ανοικτή στη θέση αναστολέα.
- ➢ Κλείστε την υφιστάμενη στον χώρο εγκατάστασης παροχή νερού.
- ➢ Απενεργοποιήστε τον υφιστάμενο στον χώρο εγκατάστασης διακόπτη ηλεκτρικής τροφοδοσίας.

Σε περίπτωση που το μηχάνημα βρίσκεται σε χώρο, στον οποίο δεν υπάρχει προστασία από παγετό:

- ➢ Αναθέστε σε έναν εξουσιοδοτημένο τεχνικό σέρβις τις απαραίτητες μετατροπές, ώστε το μηχάνημα να καταστεί ανθεκτικό σε παγετό.

14 Θέση του μηχανήματος σε λειτουργία, μετά από παύσεις λειτουργίας

- ➢ Ανοίξτε την υφιστάμενη στον χώρο εγκατάστασης παροχή νερού.
- ➢ Ενεργοποιήστε τον υφιστάμενο στον χώρο εγκατάστασης διακόπτη ηλεκτρικής τροφοδοσίας.
- ➢ Κλείστε τη θύρα.
- ➢ Ενεργοποιήστε το μηχάνημα.

Στην περίπτωση που το μηχάνημα βρισκόταν σε έναν χώρο, στον οποίο δεν υπήρχε προστασία από παγετό: Μετά από μεγαλύτερες περιόδους παύσεων λειτουργίας, το μηχάνημα θα πρέπει να αποπαγωθεί πλήρως (τουλ. 24 ώρες στους 25 °C). Εφόσον εκπληρωθεί αυτή η προϋπόθεση:

- ➢ Αναθέστε σε έναν εξουσιοδοτημένο τεχνικό σέρβις την επανεκκίνηση λειτουργίας του μηχανήματος.

15 Εγκατάσταση μηχανήματος

Το σημείο εγκατάστασης πρέπει να προστατεύεται από παγετό, ώστε να μην παγώνουν τα συστήματα που φέρουν νερό.

- ➢ Ευθυγραμμίστε το μηχάνημα με τη βοήθεια ενός αλφαδιού.
- ➢ Ευθυγραμμίστε τις ανωμαλίες του δαπέδου, με τη βοήθεια των ρυθμιζόμενων στο ύψος ποδιών του μηχανήματος.

16 Σύνδεση μηχανήματος

Προειδοποίηση

Το μηχάνημα και οι αντίστοιχες επιπλέον συσκευές πρέπει να συνδεθούν από εγκεκριμένη εξειδικευμένη εταιρεία, σύμφωνα με τα ισχύοντα τοπικά πρότυπα και προδιαγραφές.

16.1 Θέση των συνδέσεων στο μηχάνημα

PTD 701 PTD 702, PTD 703, PTD 704

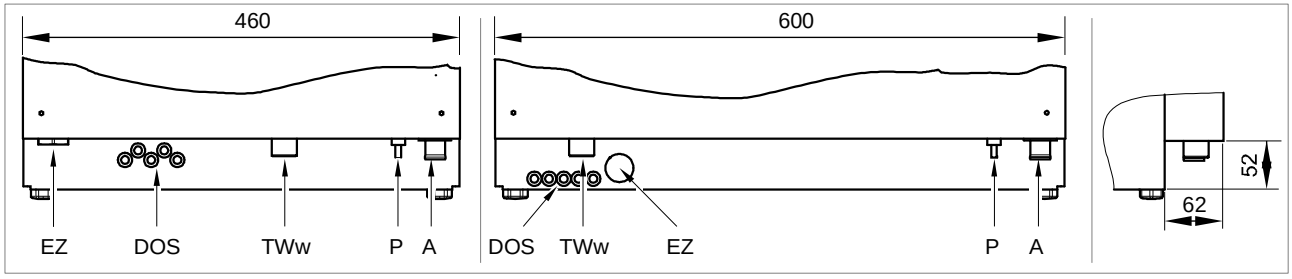

Άποψη από πίσω Άποψη από δεξιά

EZ	Είσοδος για καλώδιο τροφοδοσίας ρεύματος
DOS	Είσοδος για σωλήνες (καθαριστικό / γυαλιστικό) και καλώδια
TWw	Σύνδεση καθαρού νερού (εξωτερικό σπείρωμα G ¾”)
P	Σύνδεση για το διαθέσιμο στον χώρο εγκατάστασης σύστημα ισοδυναμικής σύνδεσης
A	Σύνδεση αποχέτευσης, ενσωματωμένη αντλία εξαγωγής

16.2 Εξαρτήματα

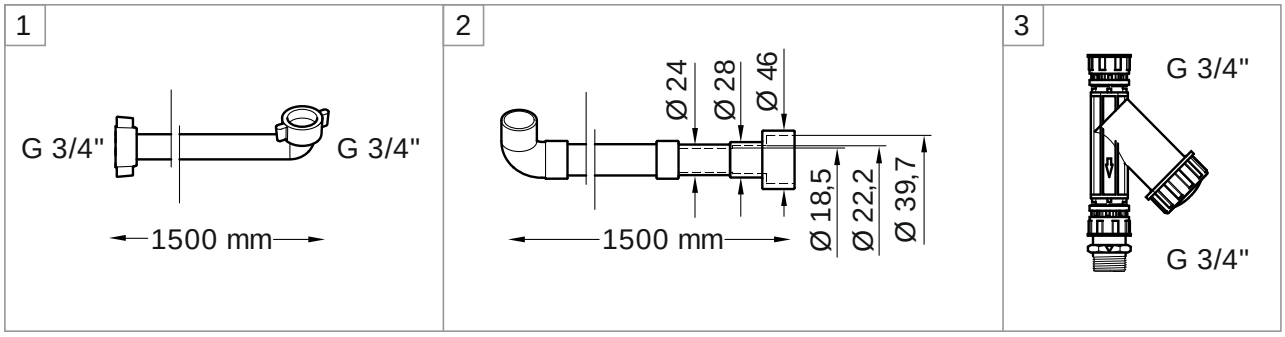

1	ελαστικός σωλήνας τροφοδοσίας	συνδέστε στο σημείο TWw
2	ελαστικός σωλήνας εξαγωγής	συνδέστε στο σημείο A
3	Διάταξη συλλογής ακαθαρσιών	εγκαταστήστε μεταξύ παροχής νερού και σωλήνα τροφοδοσίας

16.3 Σχέδιο εγκατάστασης

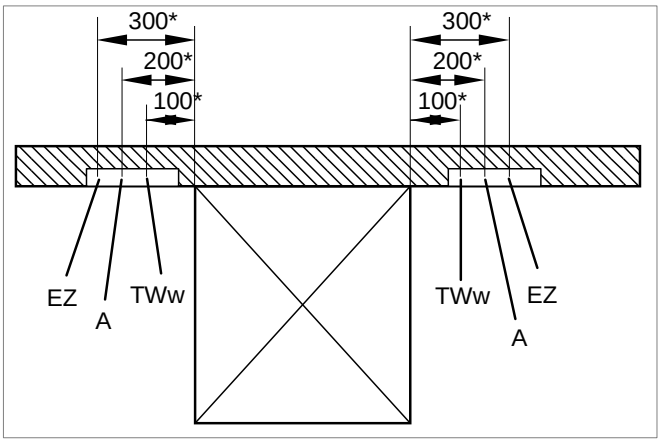

ΣΗΜΑΝΤΙΚΟ
Προβλέψτε τις συνδέσεις αριστερά ή δεξιά δίπλα από το μηχάνημα.
Προσδιορίστε τις ακριβείς διαστάσεις, λαμβάνοντας υπόψη τα τοπικά δεδομένα.

EZ	Ηλεκτρική σύνδεση
A	Σύνδεση αποχέτευσης
TWw	Σύνδεση καθαρού νερού

16.4 Σύνδεση νερού

Η τεχνική ασφάλεια νερού σχεδιάστηκε σύμφωνα με το DIN EN 61770. Το μηχάνημα μπορεί να συνδεθεί με τη γραμμή καθαρού νερού, χωρίς διασύνδεση μίας περαιτέρω διάταξης ασφαλείας.

Σύνδεση καθαρού νερού (εξωτερικό σπείρωμα G ¾”)

Θέση	περ. 400 mm επάνω από το τελικό δάπεδο δίπλα από το μηχάνημα		
Ποιότητα νερού	Το καθαρό νερό πρέπει, από μικροβιολογικής άποψης, να έχει ποιότητα πόσιμου νερού.		
Θερμοκρασία νερού τροφοδοσίας	Standard	μέγ. 60 °C	
	PTD 701 AE RO, PTD 702 AE RO	μέγ. 35 °C	
Σκληρότητα νερού		Μηχάνημα χωρίς ενσωματωμένο αποσκληρυντή	Μηχάνημα με ενσωματωμένο αποσκληρυντή
	Standard	≤ 3 °dH (3,8 °e / 5,34°TH / 0,54 mmol/l) Σύσταση προς αποφυγή συσσώρευσης αλάτων στο μηχάνημα.	≤ 31 °dH (37,6 °e / 53,4°TH / 5,35 mmol/l)
	PTD 701 AE RO, PTD 702 AE RO	≤ 35 °dH (43,9 °e, 62,3 °TH, 6,3 mmol/l)	—
Ελάχιστη πίεση ροής	Standard	100 kPa (1,0 bar)	
	PTD 701 AE RO, PTD 702 AE RO	140 kPa (1,4 bar)	
Μέγιστη πίεση εισόδου (πίεση ανακοπής)	600 kPa (6,0 bar)		
Ρυθμός ροής	Standard	τουλ. 4 l/min	
	PTD 701 AE RO, PTD 702 AE RO	τουλ. 4 l/min	

Σύνδεση αποχέτευσης

Θέση	μέγ. 600 mm επάνω από το τελικό δάπεδο δίπλα από το μηχάνημα
Έκδοση	Σιφόνι διαθέσιμο στον χώρο εγκατάστασης

16.5 Σύνδεση σωλήνα τροφοδοσίας

Προσοχή

Δεν επιτρέπεται η επαναχρησιμοποίηση υφιστάμενων, παλαιών σωλήνων. Ο σωλήνας παροχής δεν επιτρέπεται να κοπεί ή να καταστραφεί.
Μην κάμπτετε τον εύκαμπτο σωλήνα κατά την τοποθέτηση.

Ο σωλήνας τροφοδοσίας και η διάταξη συλλογής ακαθαρσιών βρίσκονται μέσα στο μηχάνημα.

ΠΛΗΡΟΦΟΡΙΕΣ Η διάταξη συλλογής ακαθαρσιών εμποδίζει την εισχώρηση σωματιδίων από τη γραμμή νερού στο μηχάνημα και την πρόκληση εξωγενούς σκουριάς στα προϊόντα πλύσης και στο μηχάνημα.

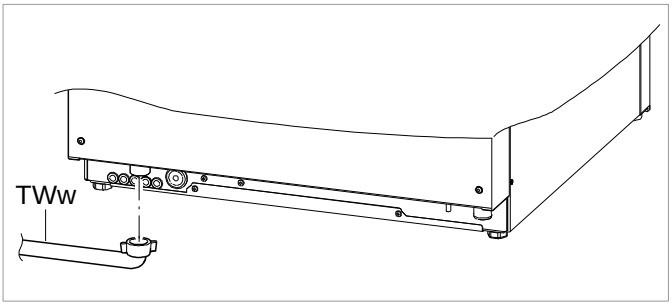

Άποψη από πίσω

- Συνδέστε τον σωλήνα τροφοδοσίας (TWw) στο μηχάνημα.
- Συνδέστε τη διάταξη συλλογής ακαθαρσιών στην υφιστάμενη στον χώρο εγκατάστασης παροχή νερού.
- Συνδέστε τον σωλήνα τροφοδοσίας στη διάταξη συλλογής ακαθαρσιών.
- Ανοίξτε τη βάνα παροχής νερού και ελέγξτε εάν οι συνδέσεις είναι στεγανές.

16.6 Σύνδεση σωλήνα αποχέτευσης

Προσοχή

Ο σωλήνας δεν επιτρέπεται να κοντύνει ή να φθαρεί.
Μην κάμπτετε τον εύκαμπτο σωλήνα κατά την τοποθέτηση.

Ο σωλήνας αποχέτευσης βρίσκεται στο μηχάνημα.

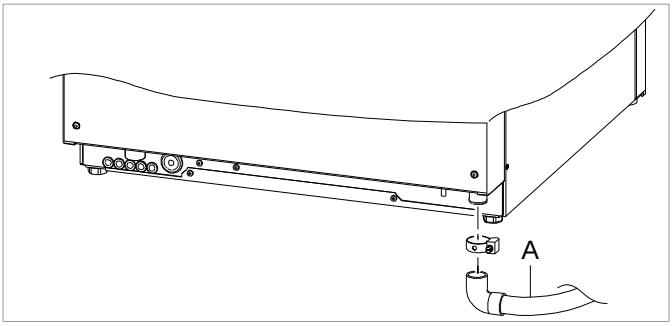

Άποψη από πίσω

- Συνδέστε το σωλήνα αποχέτευσης (A) στο μηχάνημα.
- Συνδέστε το σωλήνα αποχέτευσης στην υφιστάμενη στον χώρο εγκατάστασης αποχέτευση νερού.

16.7 Ηλεκτρική σύνδεση

Κίνδυνος

Θανάσιμος κίνδυνος λόγω εξαρτημάτων υπό τάση!

- Το μηχάνημα και οι αντίστοιχες επιπλέον συσκευές πρέπει να συνδεθούν από εξειδικευμένη σε ηλεκτρολογικά εταιρεία, εγκεκριμένη από τον πάροχο ενέργειας, σύμφωνα με τα ισχύοντα τοπικά πρότυπα και προδιαγραφές.
- Σε εργασίες εγκατάστασης και συντήρησης, καθώς και στις επισκευές, αποσυνδέετε το μηχάνημα από το δίκτυο ρεύματος. Ελέγξτε την απουσία τάσης.

- Η ηλεκτρική ασφάλεια του παρόντος μηχανήματος εξασφαλίζεται, μόνο εφόσον αυτό συνδέεται σε σύστημα γείωσης, εγκατεστημένο σύμφωνα με τις προδιαγραφές. Είναι πολύ σημαντικό να ελέγχεται αυτή η βασική προϋπόθεση ασφαλείας, και σε περίπτωση αμφιβολίας, να ελέγχεται η υφιστάμενη εγκατάσταση, με τη βοήθεια εξειδικευμένου προσωπικού.
- Το σχέδιο συνδεσμολογίας πρέπει να τηρείται.
- Το μηχάνημα επιτρέπεται να λειτουργεί μόνο με τις αναφερόμενες τάσεις και συχνότητες που αναγράφονται στο πινακίδιο χαρακτηριστικών.
- Τα μηχανήματα που αποστέλλονται χωρίς βύσμα, θα πρέπει κατά προτεραιότητα να συνδέονται σταθερά.
- Εάν το μηχάνημα συνδεθεί σταθερά (χωρίς βύσμα), πρέπει να εγκατασταθεί ένας διακόπτης ηλεκτρικής τροφοδοσίας με αποσύνδεση όλων των πόλων από το δίκτυο. Ο διακόπτης ηλεκτρικής τροφοδοσίας πρέπει να διαθέτει ένα άνοιγμα επαφής πλάτους τουλάχιστον 3 mm, καθώς και να μπορεί να ασφαλίζει στη θέση «μηδέν».
- Η ηλεκτρική σύνδεση πρέπει να ασφαλίζεται ως ξεχωριστά ασφαλισμένο κύκλωμα ρεύματος με ανενεργές ασφάλειες ή με αυτοματισμούς ασφαλείας. Η ασφάλεια εξαρτάται από τη συνολική τιμή σύνδεσης του μηχανήματος. Η συνολική τιμή σύνδεσης αναγράφεται στο πινακίδιο χαρακτηριστικών του μηχανήματος.
- Πρόσθετη σύσταση: Εγκαταστήστε στο καλώδιο τροφοδοσίας ένα ρελέ προστασίας από ρεύμα διαρροής, κατηγορίας B, με ρεύμα ενεργοποίησης 30 mA (DIN VDE 0664), καθώς στο μηχάνημα υπάρχει ένας μετατροπέας συχνότητας.
- Τα μηχανήματα, τα οποία είναι εργοστασιακά εξοπλισμένα με γραμμή σύνδεσης δικτύου και βύσμα σούκο (μονοφασικό) ή με βύσμα CEE (τριφασικό), επιτρέπεται να συνδέονται μόνο στο δίκτυο ρεύματος που αναγράφεται στο πινακίδιο χαρακτηριστικών.

Για συσκευές με ονομαστικό ρεύμα φάσης > 16 A ισχύει η ακόλουθη υπόδειξη:
Η παρούσα συσκευή συμμορφώνεται με το πρότυπο IEC 61000-3-12, υπό την προϋπόθεση ότι η ισχύς βραχυκυκλώματος S_{sc}
στο σημείο σύνδεσης του συστήματος του πελάτη με το δίκτυο παροχής είναι μεγαλύτερη ή ίση με 1,57 MVA (R_{sce} = 120).
Είναι ευθύνη του υπεύθυνου εγκατάστασης ή του υπεύθυνου εκμετάλλευσης της συσκευής να διασφαλίσει, εφόσον απαιτείται, κατόπιν συνεννόησης με τον διαχειριστή του δικτύου, ότι η εν λόγω συσκευή θα συνδεθεί μόνο σε σημείο σύνδεσης με ισχύ βραχυκυκλώματος 1,57 MVA ή μεγαλύτερη.

Δημιουργία ισοδυναμικής σύνδεσης

➢ Συνδέστε το μηχάνημα στο υφιστάμενο στο χώρο εγκατάστασης σύστημα ισοδυναμικής σύνδεσης (θέση της βίδας σύνδεσης ▶ 16.1).

Σύνδεση καλωδίου τροφοδοσίας ρεύματος

Απαιτήσεις για το καλώδιο τροφοδοσίας ρεύματος:
- Καλώδιο τύπου H07 RN-F ή ένα ισοδύναμο
- Διατομή και αριθμός των αγωγών σύμφωνα με την τάση, την ασφάλεια και τη συνολική τιμή σύνδεσης

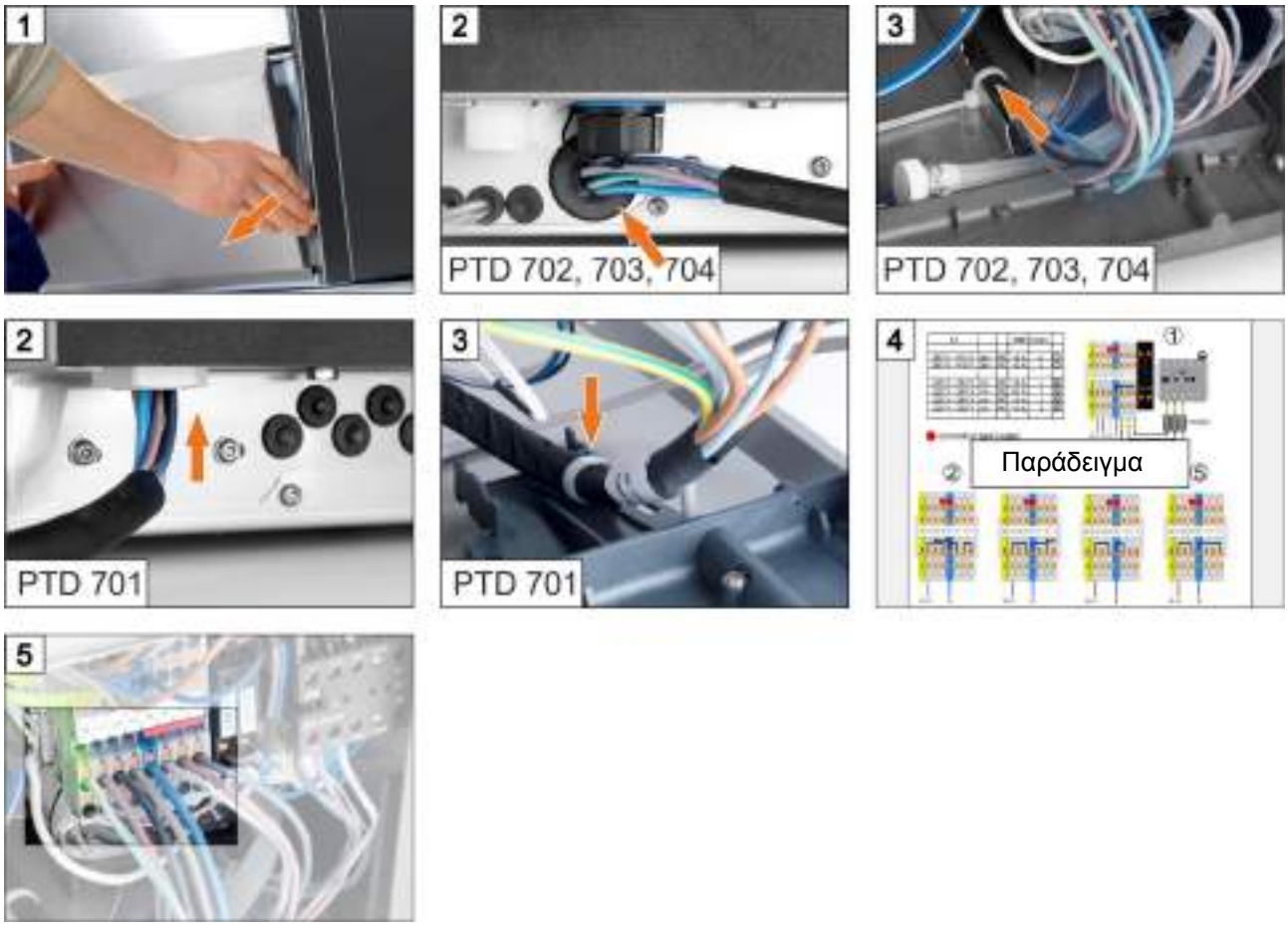

4 ➢ Προσέξτε το διάγραμμα σύνδεσης.
Το διάγραμμα σύνδεσης είναι επικολλημένο στην πίσω πλευρά του διαχωριστικού τοιχώματος προς τον χώρο ηλεκτρικής εγκατάστασης.

5 ➢ Συνδέστε τους αγωγούς του καλωδίου τροφοδοσίας σύμφωνα με το διάγραμμα σύνδεσης.
➢ Εισαγάγετε τις γέφυρες σύμφωνα με το διάγραμμα σύνδεσης. Πιέστε καλά τις γέφυρες με ένα κατσαβίδι.

6 ➢ Ρυθμίστε το κλείδωμα (P545) στα πλαίσια της καθοδηγούμενης μέσω μενού θέσης της λειτουργίας.

17 Εξωτερικές συσκευές δοσομέτρησης

Αντί των ενσωματωμένων συσκευών δοσομέτρησης μπορούν επίσης να χρησιμοποιηθούν εξωτερικές συσκευές δοσομέτρησης.

17.1 Σημεία σύνδεσης

Κίνδυνος

Θανάσιμος κίνδυνος λόγω εξαρτημάτων υπό τάση!
Αναθέστε τη συναρμολόγηση και θέση σε λειτουργία των συσκευών δοσομέτρησης σε έναν εξουσιοδοτημένο τεχνικό σέρβις.

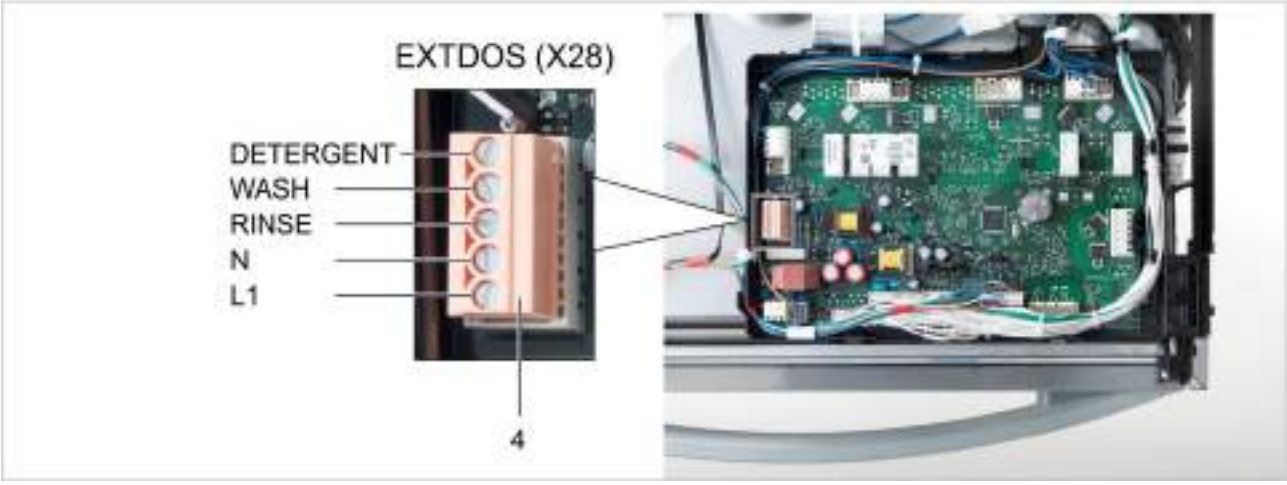

Θέση	Ονομασία
1	Είσοδοι διέλευσης εύκαμπτων σωλήνων και καλωδίων
2	Θέση δοσομέτρησης καθαριστικού
3	Θέση δοσομέτρησης γυαλιστικού
4	Γραμμή παράδοσης με κόκκινο βύσμα για τη σύνδεση εξωτερικών συσκευών δοσομέτρησης

17.2 Σύνδεση ηλεκτρολογικών

Προσοχή

Κατά τη σύνδεση μίας εξωτερικής συσκευής δοσομέτρησης στον πίνακα ελέγχου, δεν επιτρέπεται να προκληθεί βραχυκύκλωμα. Ένα βραχυκύκλωμα μπορεί να καταστρέψει τον πίνακα ελέγχου.
Συνδέετε μόνο εξωτερικές συσκευές δοσομέτρησης που διαθέτουν δική τους ασφάλεια.

ΣΗΜΑΝΤΙΚΟ μέγιστη κατανάλωση ρεύματος στη γραμμή παράδοσης: 0,5 A.

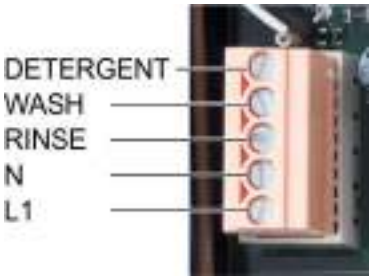

- Συνδέστε τις εξωτερικές συσκευές δοσομέτρησης στο βύσμα 5 πόλων.
- Προγραμματισμός γραμμής παράδοσης (▶ 17.3).

Ακροδέκτης	Ονομασία σήματος
N	Ουδέτερος αγωγός / Φάση 2
L1	Φάση 1 / Συνεχής τάση

Ακροδέκτης	Υπάρχει τάση	Προϋπόθεση	Περιορισμός
DETERGENT	Κατά τη διάρκεια πλήρωσης του μηχανήματος	a), b)	
	Παράλληλα προς τη μαγνητική βαλβίδα (O7) – Κατά τη διάρκεια πλήρωσης του μηχανήματος – Κατά τη διάρκεια της έκπλυσης	a)	c)
WASH	Παράλληλα προς την αντλία πλύσης	a)	c), d), e)
RINSE	Παράλληλα προς την αντλία ξεβγάλματος (O12)	a)	c), d), e)
	Παράλληλα προς τη μαγνητική βαλβίδα (O7) – Κατά τη διάρκεια πλήρωσης του μηχανήματος – Κατά τη διάρκεια της έκπλυσης	a)	c)

a) Κάλυμμα / Θύρα κλειστή
b) ελάχιστη στάθμη νερού στο ντεπόζιτο
c) όχι στο σύστημα αυτοκαθαρισμού
d) όχι όσο εκτελείται η πλήρωση του μηχανήματος
e) όχι στο πρόγραμμα αφαίρεσης αλάτων ή στο πρόγραμμα καθαρισμού εις βάθος

17.3 Προγραμματισμός γραμμής παράδοσης

Άνοιγμα μενού

Επιλογές ρύθμισης

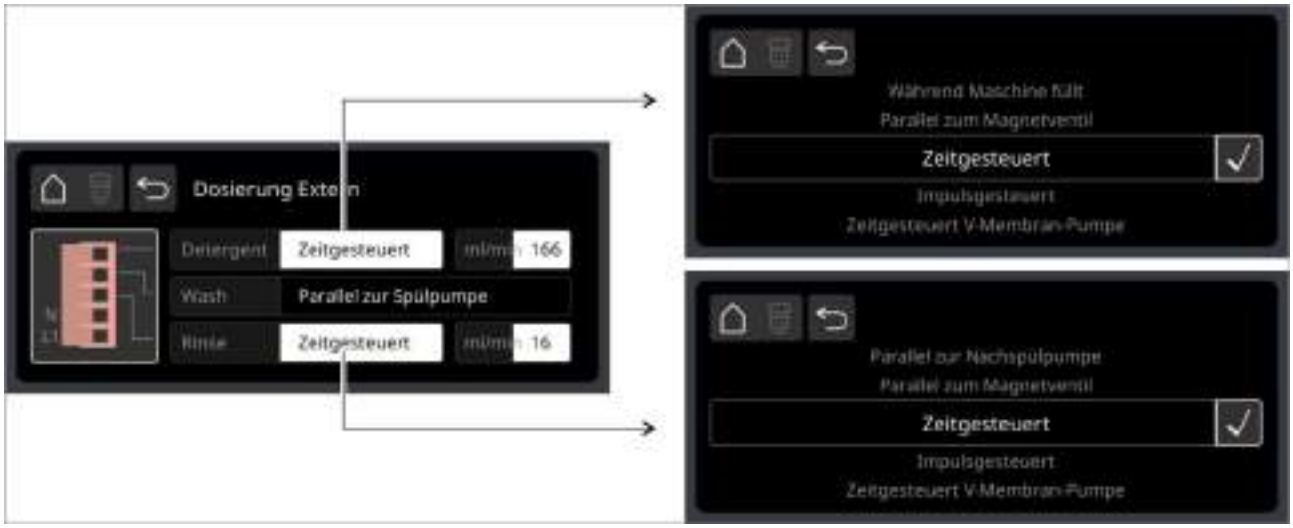

Ακροδέκτης	Ρυθμίσεις	Χρήση
Detergent	Κατά τη διάρκεια πλήρωσης του μηχανήματος	Για συσκευές δοσομέτρησης, οι οποίες δεν προέρχονται από τη Miele
	Παράλληλα προς τη μαγνητική βαλβίδα	
	Χρονικά ελεγχόμενη	Για αντλίες εύκαμπτου σωλήνα με σταθερή απόδοση παροχής (π.χ. ESP 166, ESP 166C, SP 166Z)
	Παλμικά ελεγχόμενη	Ενσωματωμένη συσκευή δοσομέτρησης Fluidos DT
	Χρονικά ελεγχόμενη αντλία μεμβράνης V	Χωρίς λειτουργία
Wash	Παράλληλα προς την αντλία πλύσης	Για συσκευές δοσομέτρησης, οι οποίες δεν προέρχονται από τη Miele
Rinse	Παράλληλα προς την αντλία ξεβγάλματος	Για συσκευές δοσομέτρησης, οι οποίες δεν προέρχονται από τη Miele
	Παράλληλα προς τη μαγνητική βαλβίδα	
	Χρονικά ελεγχόμενη	Για αντλίες εύκαμπτου σωλήνα με σταθερή απόδοση παροχής (π.χ. SP 16K)
	Παλμικά ελεγχόμενη	Ενσωματωμένη συσκευή δοσομέτρησης Fluidos DB
	Χρονικά ελεγχόμενη αντλία μεμβράνης V	Χωρίς λειτουργία

17.4 Παραδείγματα

Σύνδεση εξωτερικής συσκευής δοσομέτρησης καθαριστικού

1 Αντλία εύκαμπτου σωλήνα με ηλεκτρονόμο χρόνου και σταθερή απόδοση παροχής
- ➢ Συνδέστε στον ακροδέκτη «**WASH**».
- ➢ Ρύθμιση ηλεκτρονόμου χρόνου στη συσκευή δοσομέτρησης.

2 Αντλία εύκαμπτου σωλήνα με ρυθμιζόμενη απόδοση παροχής
- ➢ Συνδέστε στον ακροδέκτη «**DETERGENT**».
- ➢ Προγραμματίστε τη γραμμή παράδοσης (▶ 17.3): **Παράλληλα προς τη μαγνητική βαλβίδα**
- ➢ Ρυθμίστε την απόδοση παροχής (ml/min) στη συσκευή δοσομέτρησης.

3 Αντλία εύκαμπτου σωλήνα με σταθερή απόδοση παροχής (π.χ. ESP 166, ESP 166C, SP 166Z)
- ➢ Συνδέστε στον ακροδέκτη «**DETERGENT**».
- ➢ Προγραμματίστε τη γραμμή παράδοσης (▶ 17.3): **Χρονικά ελεγχόμενη**
- ➢ Ρυθμίστε την απόδοση παροχής στην οθόνη (▶ 17.3).
- ➢ Ρυθμίστε και τα δύο ποτενσιόμετρα στην ένδειξη Μέγιστο.
- ➢ Ρυθμίστε την ποσότητα δοσομέτρησης στο μηχάνημα.

Σύνδεση εξωτερικής συσκευής δοσομέτρησης γυαλιστικού

1 Αντλία εύκαμπτου σωλήνα με ρυθμιζόμενη απόδοση παροχής
- ➢ Συνδέστε στον ακροδέκτη «**RINSE**».
- ➢ Προγραμματίστε τη γραμμή παράδοσης (▶ 17.3): **Παράλληλα προς την αντλία ξεβγάλματος**
- ➢ Ρυθμίστε την απόδοση παροχής (ml/min) στη συσκευή δοσομέτρησης.

2 Αντλία εύκαμπτου σωλήνα με σταθερή απόδοση παροχής (π.χ. ESP 166, ESP 166C, SP 166Z)
- ➢ Συνδέστε στον ακροδέκτη «**RINSE**».
- ➢ Προγραμματίστε τη γραμμή παράδοσης (▶ 17.3): **Χρονικά ελεγχόμενη**
- ➢ Ρυθμίστε την απόδοση παροχής (ml/min) στην οθόνη (▶ 17.3).
- ➢ Ρυθμίστε το ποτενσιόμετρο στην ένδειξη Μέγιστο.
- ➢ Ρυθμίστε την ποσότητα δοσομέτρησης στο μηχάνημα.

18 Τεχνικά χαρακτηριστικά

Γενικά

Τάση	βλέπε πινακίδιο χαρακτηριστικών
Συνολική τιμή σύνδεσης	
Θερμοκρασία νερού τροφοδοσίας	▶ 16.4
Ελάχιστη πίεση ροής	
Μέγιστη πίεση εισόδου (πίεση ανακοπής)	600 kPa (6,0 bar)

Συνθήκες λειτουργίας

Θερμοκρασία λειτουργίας	0 – 40 °C
Σχετική ατμοσφαιρική υγρασία	< 95 %
Θερμοκρασία αποθήκευσης	> -25 °C
Μέγιστο υψόμετρο χώρου τοποθέτησης από το επίπεδο της θάλασσας	2000 m

Διαστάσεις

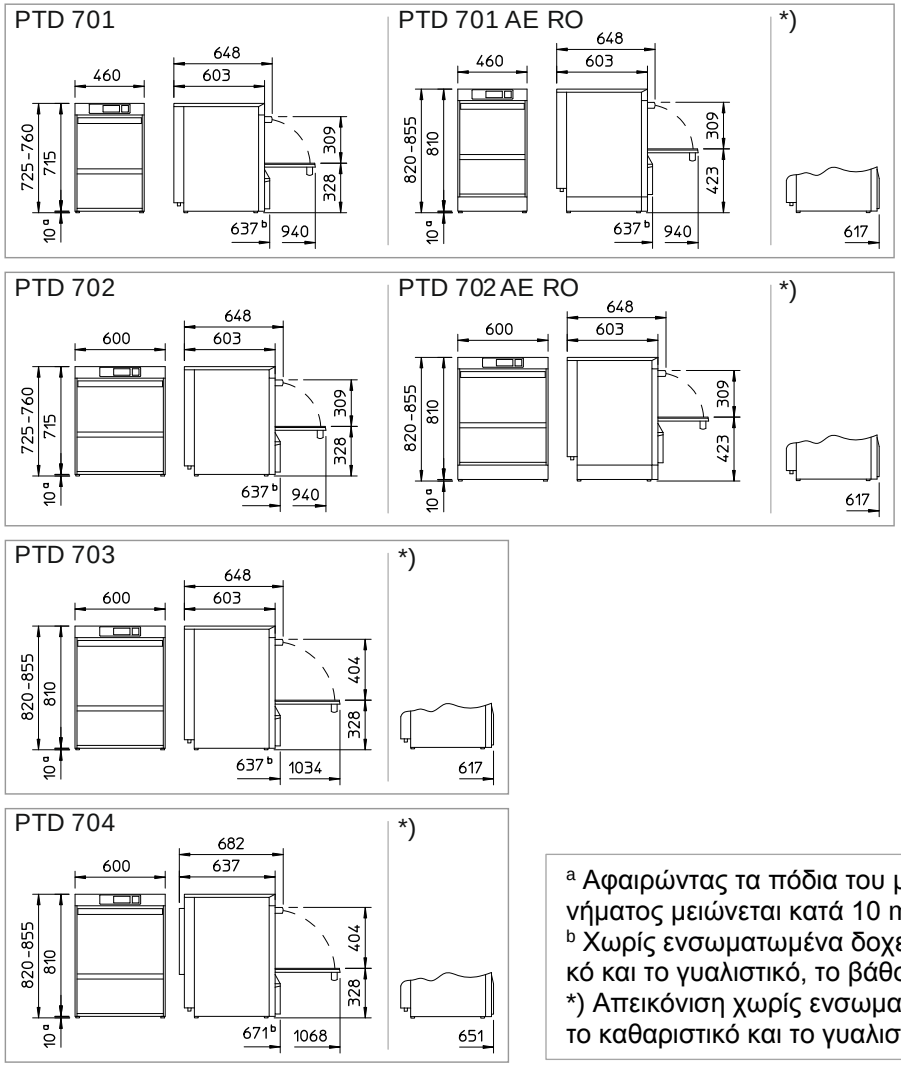

[a] Αφαιρώντας τα πόδια του μηχανήματος, το ύψος του μηχανήματος μειώνεται κατά 10 mm.
[b] Χωρίς ενσωματωμένα δοχεία αποθήκευσης για το καθαριστικό και το γυαλιστικό, το βάθος μειώνεται κατά 20 mm.
*) Απεικόνιση χωρίς ενσωματωμένα δοχεία αποθήκευσης για το καθαριστικό και το γυαλιστικό.

19 Εκπομπές

Θόρυβος

Στάθμη ηχητικής πίεσης εκπομπών L_{pA} αναφορικά με τον χώρο εργασίας	μέγ. 55 dB
Αβεβαιότητα μέτρησης K_{pA}	2,5 dB

Αέρας εξαγωγής
Λαμβάνετε υπόψη την Οδηγία VDI 2052 κατά την τοποθέτηση της εγκατάστασης αερισμού και εξαέρωσης.

20 Απόρριψη

Επικοινωνήστε με το κατάστημα, έτσι ώστε τα περιεχόμενα στο μηχάνημα υλικά να μπορούν να παραδοθούν εκ νέου στην ανακύκλωση υλικών.

Návod k obsluze

PTD 701 / PTD 702 / PTD 703 / PTD 704
(překlad originálního německého návodu k obsluze)

Obsah

1 O tomto návodu ---------- 254
2 Použití v souladu s určením ---------- 254
2.1 Použití v rozporu s určením ---------- 254
3 Bezpečnostní pokyny ---------- 255
3.1 Všeobecné bezpečnostní pokyny ---------- 255
3.2 Elektrická bezpečnost ---------- 255
3.3 Údržbářské práce a opravy ---------- 255
4 Před zahájením prací se strojem --------- 256
5 Popis zařízení ---------- 256
5.1 Přehledné zobrazení ---------- 256
5.2 Způsob fungování ---------- 256
5.3 Přizpůsobení specifickým potřebám zákazníka ---------- 257
6 Všeobecná obsluha ---------- 258
6.1 Displej ---------- 258
6.2 Spouštěcí tlačítko ---------- 258
6.3 Úrovně menu ---------- 258
6.4 Mycí programy ---------- 262
6.5 Doplňkové programy ---------- 262
7 Nabídka PIN vedoucí ---------- 263
7.1 Záznamník hygieny ---------- 264
7.2 Provozní údaje ---------- 264
7.3 Tvrdost vody ---------- 264
7.4 Dávkování ---------- 265
7.5 Časovač ---------- 266
7.6 Odvápnění ---------- 268
7.7 Jas ---------- 269
7.8 Zvuky ---------- 269
7.9 Datum / čas ---------- 270
7.10 Jazyk ---------- 270
7.11 Jednotky ---------- 270
7.12 Zpětné počítadlo vody ---------- 271
8 Oplachový prostředek a mycí prostředek ---------- 272
8.1 Výměna chemického produktu (oplachový prostředek nebo mycí prostředek) ---------- 272
8.2 Oplachový prostředek ---------- 273
8.3 Mycí prostředek ---------- 273
8.4 Odvzdušnění dávkovačů ---------- 275
9 Provoz ---------- 275
9.1 Před zapnutím zařízení ---------- 275
9.2 Zapnutí stroje ---------- 275
9.3 Mytí ---------- 276
9.4 Vypnutí stroje ---------- 277
10 Vestavěný změkčovač (volitelná možnost) ---------- 278
10.1 Ukazatel nedostatku soli ---------- 278
10.2 Doplnění regenerační soli ---------- 278
11 Údržba a péče ---------- 279
11.1 Samočisticí program ---------- 279
11.2 Vyčištění vnitřního prostoru ---------- 280
11.3 Očištění mycích polí ---------- 280
11.4 Vnější čištění stroje ---------- 280
11.5 Měsíční čištění ---------- 280
11.6 Odvápnění ---------- 280
12 Chybové piktogramy ---------- 281
12.1 Špatný mycí výsledek ---------- 282
12.2 Údržba zákaznickým servisem ---------- 283
13 Uvedení stroje během delších provozních pauz mimo provoz ---------- 283
14 Opětovné uvedení stroje do provozu po provozních přestávkách ---------- 283
15 Instalace stroje ---------- 284
16 Připojení stroje ---------- 284
16.1 Umístění přípojek na stroji ---------- 284
16.2 Příslušenství ---------- 284
16.3 Instalační plán ---------- 285
16.4 Přípojka vody ---------- 285
16.5 Připojení přívodní hadice na vodu ---------- 286
16.6 Připojení odpadní hadice ---------- 286
16.7 Elektrický přípoj ---------- 287
17 Externí dávkovače ---------- 289
17.1 Přípojná místa ---------- 289
17.2 Elektrická přípojka ---------- 290
17.3 Naprogramování předávací svorkovnice -- 291
17.4 Příklady ---------- 292
18 Technické údaje ---------- 293
19 Emise ---------- 293
20 Likvidace ---------- 293

1 O tomto návodu

Tento návod k obsluze Vám poskytne rychlý přehled o nejdůležitějších funkcích a bezpečném provozu Vaší myčky. Návod k obsluze uchovávejte pohotově na dosah ruky. Na naší internetové stránce miele.cz/pro/manuals najdete návod k obsluze také v elektronické formě.

Pečlivě prosím dodržujte zde uvedené bezpečnostní pokyny (▶ 3).

V tomto návodu jsou použity následující symboly:

Symbol	Význam
Nebezpečí	Varování před možnými těžkými až smrtelnými zraněními osob, jestliže nebudou dodržována uvedená preventivní bezpečnostní opatření.
Varování	Varování před možnými lehkými zraněními osob nebo možnými věcnými škodami, jestliže nebudou dodržována uvedená preventivní bezpečnostní opatření.
Pozor	Varování před možnými závadami, popř. zničením produktu, jestliže nebudou dodržována uvedená preventivní bezpečnostní opatření.
	Před zahájením práce se strojem si důkladně přečtěte bezpečnostní pokyny a pokyny k obsluze uvedené v tomto návodu k obsluze.
DŮLEŽITÉ	Zde získáte důležité informace.
INFO	Zde získáte užitečné informace.
➢	Tento symbol označuje pokyny k zásahům.
⇨	Tento symbol označuje výsledky Vašich zásahů.
–	Tento symbol označuje výčty.
▶	Tento symbol odkazuje na kapitolu s dalšími informacemi.

2 Použití v souladu s určením

- Tato myčka je technický pracovní prostředek ke komerčnímu využití a není určena k soukromému použití.
- Myčku používejte výlučně k mytí nádobí, příborů a sklenic z gastronomických a podobných provozů.
- Myčku používejte pouze tak, jak je popsáno v tomto návodu.

2.1 Použití v rozporu s určením

- Voda v myčce se nesmí používat jako pitná voda.
- Děti si nesmí se strojem hrát.
- Mytí neprovádějte nikdy bez mycího koše.
- Na myčce neprovádějte bez povolení výrobce žádné úpravy, nástavby ani přestavby.
- V případě použití myčky v rozporu s určením nepřebírá společnost Miele & Cie. KG záruku za vzniklé škody.

3 Bezpečnostní pokyny

V případě nedodržování bezpečnostních po-kynů a pokynů k obsluze ztrácí uživatel vůči společnosti Miele & Cie. KG veškeré záruční nároky

3.1 Všeobecné bezpečnostní pokyny

- Přečtěte si důkladně bezpečnostní pokyny a pokyny k obsluze.
- Stručný návod uschovejte pro pozdější použití.
- S myčkou pracujte pouze tehdy, pokud jste si pročetli tento stručný návod a bezpečnostní pokyny a porozuměli jste jim.
- Nechte se zákaznickým servisem společnosti Miele poučit o obsluze a pracovním postupu myčky.
- Zaškolte obsluhu ve správném zacházení se strojem a upozorněte ji na bezpečnostní pokyny. Pravidelným opakováním školení lépe předejdete úrazům.
- Nestoupejte ani si nesedejte na otevřené sklopné dveře.
- Používejte stroj pouze v bezvadném stavu.
- Poškozený nebo netěsný stroj může ohrozit vaši bezpečnost. Při závadách stroj ihned vypněte. Stroj znovu zapněte teprve po odstranění závady. Vypněte uživatelem zabudovaný odpojovač sítě (hlavní spínač). Teprve potom je stroj odpojen od napětí.
- Uvědomte své instalatéry nebo elektrikáře v případě, že příčinou poruchy je přívod vody nebo elektřiny v místě.
- Uvědomte pověřeného servisního technika nebo svého prodejce, pokud došlo k jiné poruše.
- Po ukončení prací zavřete uzavírací ventil vody ze strany provozovatele.
- Po ukončení prací vypněte odpojovač sítě ze strany provozovatele.

3.2 Elektrická bezpečnost

- Elektrická bezpečnost tohoto stroje je zaručena pouze tehdy, pokud je připojen k řádně instalovanému systému zemnění a je připojen na vypínač chybového proudu. Je velmi důležité, aby tato základní bezpečnostní podmínka byla přezkoušena a v případě pochybností překontroloval vnitřní rozvod odborník.
  Společnost Miele nemůže odpovídat za škody, které byly způsobeny chybějícím nebo přerušeným ochranným vodičem (např. při úrazu elektrickým proudem).
- Neotevírejte kryty ani další části stroje, jestliže k tomu potřebujete nástroj. Hrozí vám nebezpečí úrazu elektrickým proudem.
- V rámci vlastní bezpečnosti pravidelně zkontrolujte stisknutím testovacího tlačítka vypínač chybového proudu (FI) ze strany provozovatele.

3.3 Údržbářské práce a opravy

- Údržbářské práce a opravy smí provádět jen servisní technici oprávnění společností Miele. Neodbornou údržbou či opravou mohou vzniknout pro uživatele značná rizika, za která společnost Miele neručí.
- Při instalačních a údržbářských pracích a opravách odpojte zařízení od elektrické sítě. Elektrické spotřebiče (topná tělesa) jsou pod proudem až do doby vypnutí odpojovače sítě na místě.
- K údržbě a opravám se smí používat jen originální náhradní díly Miele. Pokud nejsou použity originální náhradní díly, zaniká záruka.
- Dojde-li k poškození síťového přívodu tohoto zařízení, musí být vyměněn prostřednictvím společnosti Miele nebo jeho zákaznického servisu, nebo podobné kvalifikované osoby, aby se zabránilo ohrožení. Síťový přívod musí být typu H07 RN-F nebo rovnocenný.

4 Před zahájením prací se strojem

- Stroj nechte nainstalovat pověřeným servisním technikem nebo svým prodejcem.
- Nechte stroj připojit autorizovaným řemeslníkem (voda, odpadní voda, elektro) v souladu s místními předpisy a normami.
- Po řádném připojení k rozvodu vody a elektrické energie se spojte s příslušným zákaznickým servisem společnosti Miele nebo se svým prodejcem a požádejte je o provedení prvního uvedení stroje do provozu. Přitom nechte sebe i svou obsluhu zaškolit ohledně obsluhy stroje.

5 Popis zařízení

5.1 Přehledné zobrazení

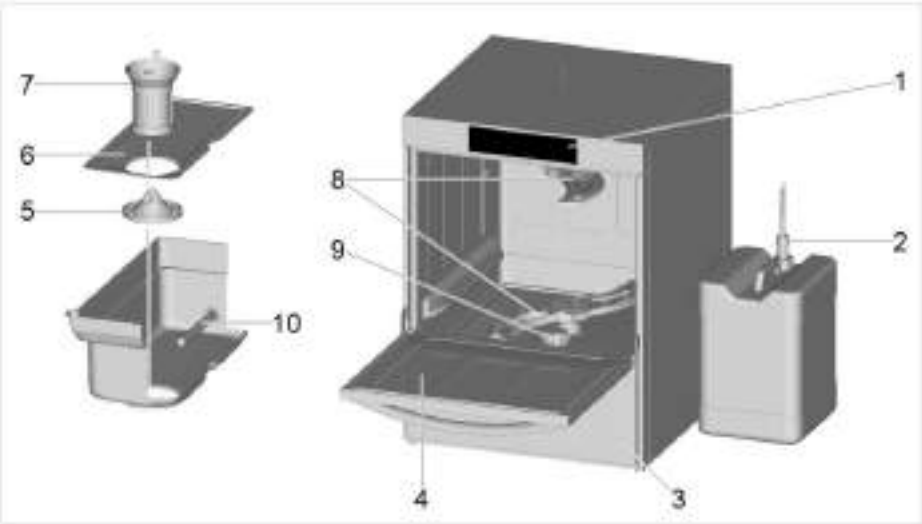

Pol.	Označení
1	Displej
2	Sací trubice (volitelná možnost)
3	Zabudovaný zásobník na oplachový prostředek a mycí prostředek (volitelná možnost)
4	Dveře
5	Spodní část síta
6	Ploché síto
7	Sítový válec
8	Mycí pole
9	vestavěný změkčovač (volitelná možnost)
10	Topné těleso nádrže

5.2 Způsob fungování

Po zapnutí stroje se bojler a nádrž plní a ohřívají se na provozní teplotu. Po dosažení předepsané teploty je stroj připraven k provozu.
Stroj je provozován s plně automatickými programy, které sestávají z programových kroků mytí, okapání a oplachování.

5.3 Přizpůsobení specifickým potřebám zákazníka

Ovládání stroje může být v určitých mezích přizpůsobeno individuálním přáním zákazníka.

Příklady

- Přizpůsobení mycího tlaku mytému nádobí
- Prodloužení nebo zkrácení časů průběhů programů
- Zkrytí mycích programů

➢ Přizpůsobení svěřte autorizovanému servisnímu technikovi.

Následující přizpůsobení můžete provést sami:

- Deaktivace zvukových signálů

➢ Postup dle kapitoly 7.

6 Všeobecná obsluha

6.1 Displej

Ovládání displeje je srovnatelné s ovládáním chytrého telefonu. Displej reaguje na lehké doteky. Proto displej ovládejte jen prsty, nikoli špičatými předměty.

INFO Displej a spouštěcí tlačítko lze ovládat i mokrýma rukama nebo v gumových rukavicích.

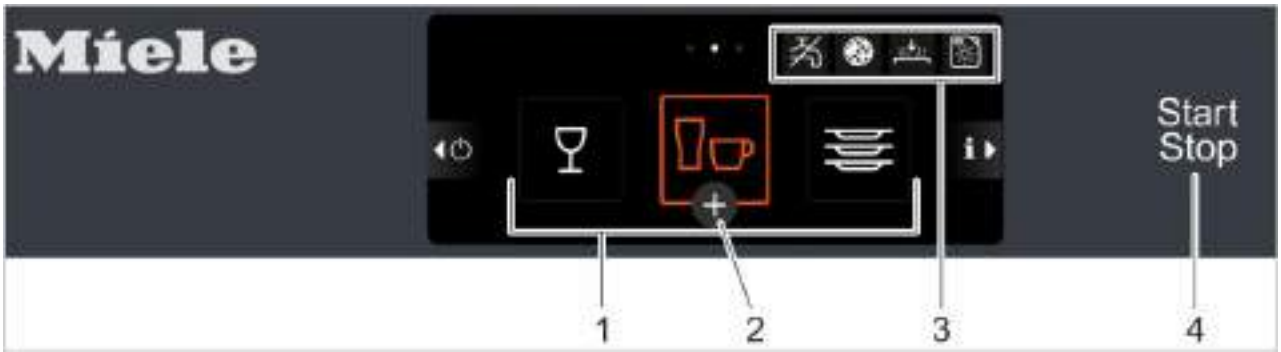

Pol.	Označení
1	Standardní mycí programy
2	Výběr doplňkových programů
3	Oblast pro chybové piktogramy
4	Spouštěcí tlačítko

Spořič obrazovky

Displej ztmavne, když se delší dobu nepoužívá. Mytí je možné i tehdy, když je displej ztmavený.

6.2 Spouštěcí tlačítko

Barvy mají následující význam:

Barva	Význam
neosvětlená	Stroj je vypnutý.
oranžová	Stroj se plní a ohřívá.
bílá	Stroj je připraven k provozu.
oranžová	Mycí program probíhá.
bílá blikající	Mycí program je ukončen, dveře ještě nebyly otevřeny.
červená	Stroj již nemyje, protože došlo k závažné závadě.

6.3 Úrovně menu

Personálu obsluhy jsou k dispozici následující 3 úrovně:

- Hlavní úroveň (▶ 6.3.1)
- Úroveň menu „Obsluha“ (▶ 6.3.2)
- Nabídka PIN vedoucí (▶ 7)

6.3.1 Hlavní úroveň

Hlavní úroveň se objeví automaticky s obrázkem B, když je stroj připraven k provozu.

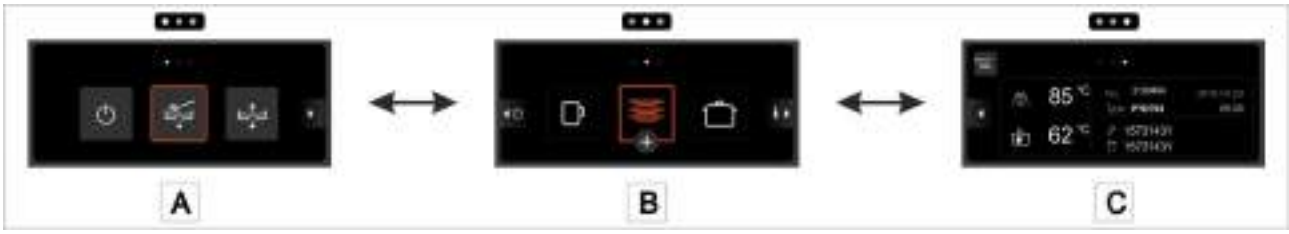

Obrázek	Funkce	
A		Vypnutí (▶ 9.4)
		Samočisticí program (▶ 11.1)
		Program výměny vody v nádrži (▶ 9.3.7)
B	Standardní mycí programy (▶ 6.4) Doplňkové programy (▶ 6.5)	
C	Informační obrazovka	

Informační obrazovka

Pol.	Označení
1	Aktuální oplachová teplota
2	Aktuální teplota nádrže
3	Výrobní číslo
4	Označení stroje
5	Telefonní číslo servisního technika a dodavatele chemie
6	Datum / čas
7	Oblast pro chybové piktogramy
8	Přístup k úrovni menu „Obsluha“ / k nabídce PIN

6.3.2 Úroveň menu „Obsluha“

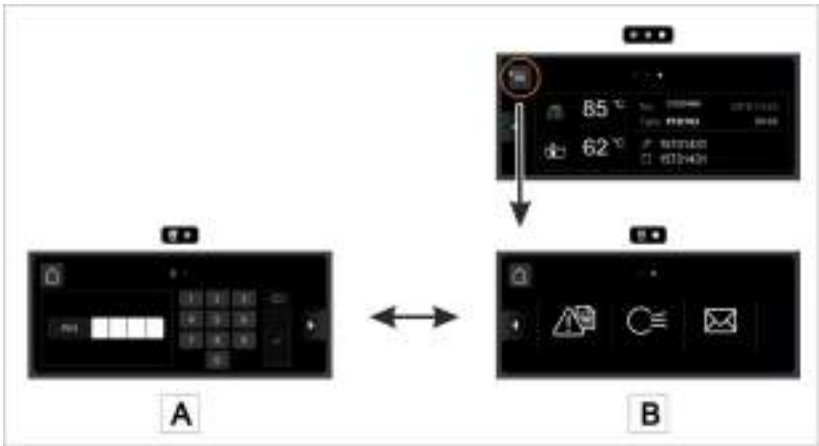

Obrázek	Funkce	
A	Přístup k nabídce PIN vedoucí (▶ 7)	
B		Chyba
		Odvzdušnění
		Adresy

Chyba

Aktuálně	Aktuálně zobrazovaná chyba
Historie	Odstraněná chyba

➢ Klikněte na chybové hlášení.
⇨ Zobrazí se detailní chybové hlášení.

Odvzdušnění

Dávkovače je nutné odvzdušnit, jakmile se do dávkovací hadičky dostane vzduch. To je případ, kdy zásobníky nebyly včas doplněny nebo kanystry nebyly včas vyměněny.

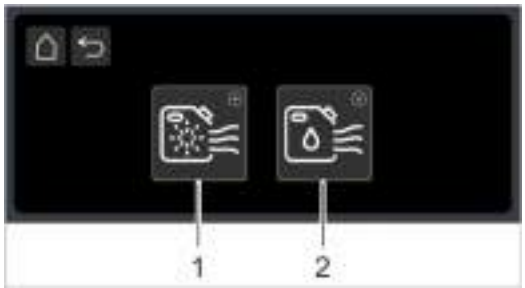

	Dávkovač oplachového prostředku
	Dávkovač mycího prostředku

➢ Ovládací plochu 1 nebo 2 držte stisknuté, dokud není dávkovač odvzdušněn.

Adresy

	Dodavatel oplachového prostředku, mycího prostředku, …
	Servisní technik

6.4 Mycí programy

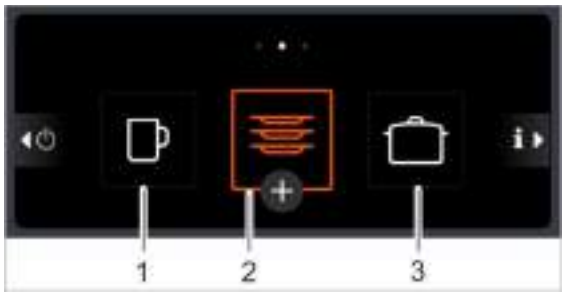

Program 2 je předvolen (oranžový rámeček), když je stroj připraven k provozu. V závislosti na stupni znečištění jsou k dispozici následující programy:

	Program 1	Program 2	Program 3
Znečištění	lehké	normální	silné

Autorizovaný servisní technik může přizpůsobit programy vašemu mytému nádobí (teplota, mycí tlak, dávkování a délka programu). Na přání může servisní technik některé programy také skrýt.

INFO Indikace mycích programů u vaší myčky může být odlišná.

6.5 Doplňkové programy

Pro každý mycí program jsou k dispozici následující doplňkové programy:

	Intenzívní program		Úsporný program
	Tichý program		Krátký program

Aktivace doplňkového programu

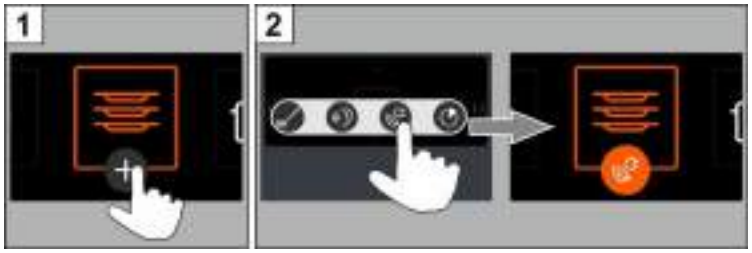

Program zůstává aktivován, dokud není deaktivován, nebo dokud nebude zvolen jiný doplňkový program.

7 Nabídka PIN vedoucí

INFO Pokud přejdete do nabídky PIN, stroj se vypne. Po opuštění nabídky PIN je nutné stroj znovu zapnout.

Vyvolání nabídky PIN

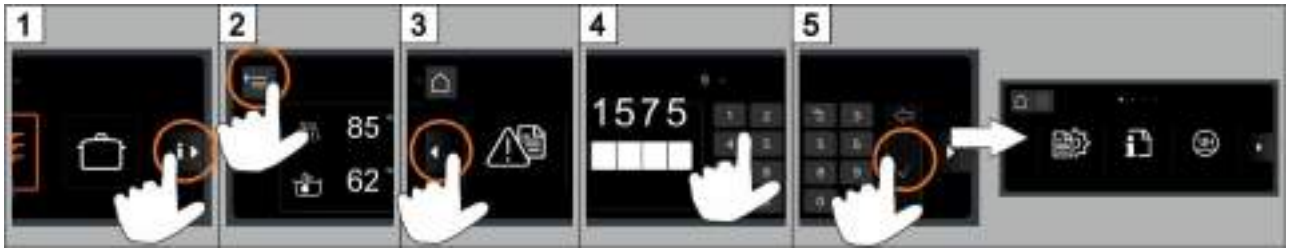

INFO Je-li PIN zadán třikrát za sebou nesprávně, je zadání následujících 10 minut zablokováno.

Nabídky

	Záznamník hygieny	▶ 7.1
	Provozní údaje	▶ 7.2
	Tvrdost vody	▶ 7.3
	Dávkování	▶ 7.4
	Časovač	▶ 7.5
	Odvápňování	▶ 7.6

	Jas	▶ 7.7
	Zvuky	▶ 7.8
	Datum / čas	▶ 7.9
	Jazyk	▶ 7.10
	Jednotky	▶ 7.11
	Zpětné počítadlo vody	▶ 7.12

INFO Počet nabídek je závislý na variantě stroje.

Navigace

Obrázek	Vysvětlení
	Opustit nabídku
	Symbol „Nabídka vedoucí“
	Kliknutím nebo „tahem prstu“ se dostanete na další okno
	O úroveň zpět

7.1 Záznamník hygieny

V záznamníku hygieny se nachází události stroje.

Vyvolání nabídky

7.2 Provozní údaje

Vyvolání nabídky

INFO Údaje o spotřebě vody představují orientační hodnoty, nezakládají se tedy na přesných měřeních.

7.3 Tvrdost vody

INFO Pouze u strojů s vestavěným změkčovačem vody.

Vyvolání nabídky

Výrobní nastavení	20 °dH
Maximální hodnota	31 °dH

Tvrdost vody pro přitékající vodu zadá servisní technik během uvedení stroje do provozu.

➢ Tvrdost vody pro přitékající vodu zadejte v °dH.

Přepočtová tabulka

		°dH	°e	°TH	mmol/l
Německá tvrdost	1 °dH=	1,0	1,253	1,78	0,179
Anglická tvrdost	1 °e=	0,798	1,0	1,43	0,142
Francouzská tvrdost	1 °TH=	0,560	0,702	1,0	0,1
mmol/l	1 mmol/l=	5,6	7,02	10,00	1,0

7.4 Dávkování

Vyvolání nabídky

int.	Dávkování interní (▶ 7.4.1) Pro vestavěné dávkovače
ext.	Dávkování externí (▶ 7.4.2) Pro externí dávkovače

7.4.1 Dávkování interní

	Dávkované množství mycího prostředku
	Dávkované množství oplachového prostředku
	Mycí programy

Nastavení dávkovaného množství:

- Zvolte požadovaný mycí program.
- V políčku klikněte na mycí prostředek nebo oplachový prostředek.
- Zvolte dávkované množství.
- Uložit.

7.4.2 Dávkování externí

Tato nabídka vyžaduje nastavení servisním technikem, pokud je stroj připojen na externí dávkovač (▶ 17).

7.5 Časovač

Stroj můžete rovněž časovačem naprogramovat tak, aby se zapnul nebo vypnul automaticky v jistý okamžik.

DŮLEŽITÉ V okamžiku automatického zapnutí musí být splněny tyto předpoklady:
- Dveře jsou uzavřeny.
- Je zapnut hlavní vypínač (odpojovač sítě) v místě provozu stroje.
- Je otevřen přívod vody ze strany provozovatele.

Vyvolání nabídky

	Pravidelně
31	Jednorázové datum

Naprogramování pravidelného času

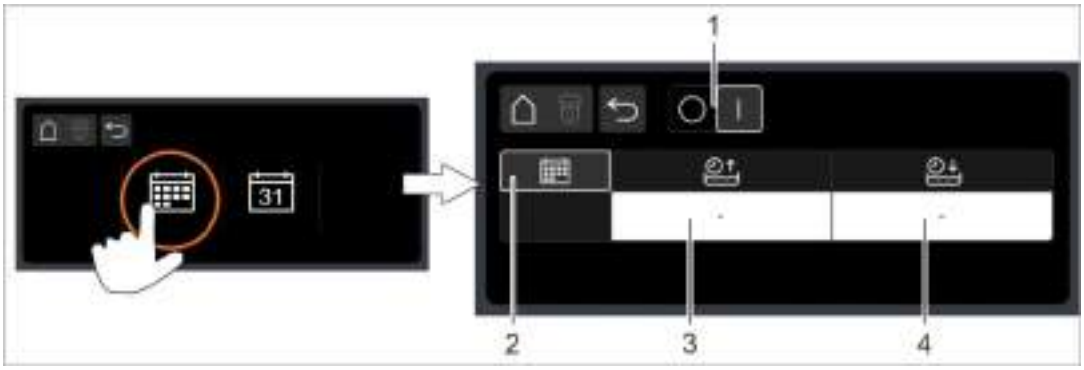

Pol.	Označení
1	Posuvný spínač
2	Schéma – Denně – Po-Pá, So-Ne – Individuálně (každý den v týdnu jiný čas)
3	Čas pro automatické zapnutí
4	Čas pro automatické vypnutí

- ➢ Klikněte na pole (3 nebo 4).
- ➢ Nastavte požadovaný čas.
- ➢ Uložit.
- ➢ Posuvný spínač (1) posuňte na „I“.

Naprogramování jednorázového data

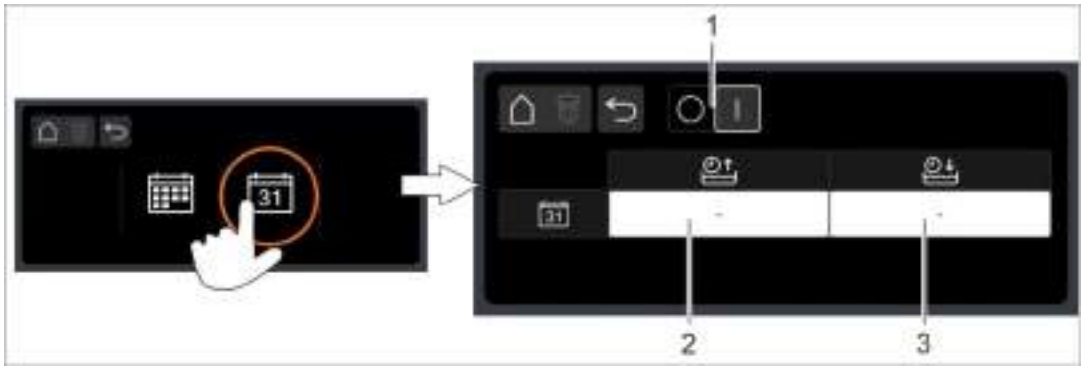

Pol.	Označení
1	Posuvný spínač
2	Datum a čas pro automatické zapnutí
3	Datum a čas pro automatické vypnutí

- Klikněte na pole (2 nebo 3).
- Nastavte požadované datum a čas.
- Uložit.
- Posuvný spínač (1) posuňte na „I“.

Průběh automatického vypnutí

Zvukový signál	⇨	10 s přestávka	⇨	Zvukový signál	⇨	10 s přestávka	⇨	Zvukový signál	⇨	10 s přestávka	⇨	Stroj se pomocí samočisticího programu vyprázdní a vypne

INFO Když jsou dveře v okamžiku automatického vypnutí otevřené, stroj se vyprázdní a vypne, ale uvnitř se **nevyčistí**.

Ukazatel naprogramovaného času

7.6 Odvápnění

Jestliže se stroj provozuje s vodou s větší tvrdostí bez úpravy vody, může dojít k zavápnění bojleru, vnitřního prostoru stroje a také veškerých vodních potrubí a jiných dílů.
Vápenné povlaky a zbytky nečistoty a tuku, které jsou v nich obsaženy, představují hygienické riziko. Navíc se mohou vlivem zavápnění zničit topné prvky. Proto je bezpodmínečně nutné tyto povlaky pravidelně odstraňovat.
Pomocí odvápňovacího programu lze odvápňovat vnitřní prostor myčky. Vodovodní potrubí a bojler může odvápňovat pouze autorizovaný servisní technik.

Pro odvápnění je zapotřebí odvápňovač na bázi kyseliny vhodný do profesionálních myček.

Nebezpečí

- Při manipulaci s chemikáliemi dodržujte veškeré bezpečnostní pokyny a doporučená dávkování uvedená na obalech.
- Při manipulaci s chemikáliemi používejte ochranný oděv, ochranné rukavice a ochranné brýle.

V ideálním případě spouštějte odvápňovací program v době, kdy je stroj prázdný a vypnutý. Pokud je již stroj připraven k provozu, nejdříve se sám vypustí.

Pouze u externího dávkovače mycího prostředku:

Varování

Uvolňování plynného chloru
Pokud se mycí prostředek s obsahem aktivního chlóru smísí s odvápňovačem, vzniká plynný chlor. Přerušte dávkování mycího prostředku (např. vytažením sací trubice nebo vypnutím dávkovače).

INFO Dávkovač vestavěný ve stroji se deaktivuje programově v odvápňovacím programu.

Spuštění odvápňovacího programu

3 ➢ Řiďte se pokyny na displeji.

Varování

Odvápňovač způsobuje korozi
Odvápňovací roztok nesmí zůstávat ve stroji. Když stroj vypnete v průběhu odvápňovacího programu nebo přerušíte program, je nutné stroj vyprázdnit, nově naplnit a znovu vyprázdnit. Používejte k tomu samočisticí program.

7.7 Jas

Zde můžete měnit jas, abyste přizpůsobili ukazatele displeje světelným poměrům ve své kuchyni.

Vyvolání nabídky

7.8 Zvuky

Zde můžete zapnout nebo vypnout zvuky.

Vyvolání nabídky

Pol.	Označení
1	Zapnout nebo vypnout všechny zvuky
2	Zapnout nebo vypnout jednotlivé zvuky

7.9 Datum / čas

Zde můžete zadat aktuální datum a aktuální čas.

Vyvolání nabídky

INFO Čas je nutné upravit při změně z letního na zimní čas a naopak.

7.10 Jazyk

Zde můžete nastavit jazyk, v němž se zobrazují texty na displeji.

Vyvolání nabídky

7.11 Jednotky

Zde můžete změnit jednotku ukazatele teploty.

Vyvolání nabídky

7.12 Zpětné počítadlo vody

Zpětné počítadlo vody se musí vynulovat, jestliže u strojů s částečnou nebo úplnou demineralizací bliká na displeji vedle uvedený symbol.

Vyvolání nabídky

Pol.	Označení
1	Nastavení celkové kapacity
2	Vynulování zpětného počítadla vody

Patrona pro částečnou demineralizaci (TE)

- Vyměňte patronu pro částečnou demineralizaci.
- Vynulujte zpětné počítadlo vody.

Patrona pro úplnou demineralizaci (VE)

- Pryskyřici patrony pro úplnou demineralizaci dejte vyměnit autorizovanému servisnímu technikovi.
- Vynulujte zpětné počítadlo vody.

8 Oplachový prostředek a mycí prostředek

Nebezpečí

Možné nebezpečí poleptání
- Při manipulaci s chemikáliemi používejte ochranný oděv, ochranné rukavice a ochranné brýle.
- Při manipulaci s chemikáliemi dodržujte veškeré bezpečnostní pokyny a doporučená dávkování uvedená na obalech.

Pozor

Používejte pouze produkty vhodné pro profesionální myčky. Doporučujeme produkty Miele. Tyto produkty jsou přizpůsobeny speciálně pro myčky Miele.

INFO Pro napojení externích dávkovačů je k dispozici předávací svorkovnice (▶ 17).

8.1 Výměna chemického produktu (oplachový prostředek nebo mycí prostředek)

Pozor

Možné nebezpečí poškození dávkovače
Nemíchejte odlišné produkty. Krystalizace může dávkovač zničit.

Nový produkt vyžaduje zpravidla propláchnutí dávkovače vodou a nové nastavení.
- ➢ Nezbytné práce svěřte autorizovanému servisnímu technikovi, dosáhnete tím nadále dobrých mycích výsledků.

V případě dávkování chemického produktu z kanystru osazeného mimo stroj můžete dávkovací hadičky a dávkovač proplachovat vodou také sami.

Propláchnutí dávkovacích hadiček a dávkovače vodou

Nebezpečí
- Při manipulaci s chemikáliemi dodržujte veškeré bezpečnostní pokyny a doporučená dávkování uvedená na obalech.
- Při manipulaci s chemikáliemi používejte ochranný oděv, ochranné rukavice a ochranné brýle.

- ➢ Sací trubici vyjměte z kanystru a zasuňte do nádoby naplněné vodou.
- ➢ Vyvolejte nabídku „Odvzdušnění“ (▶ 6.3.2).

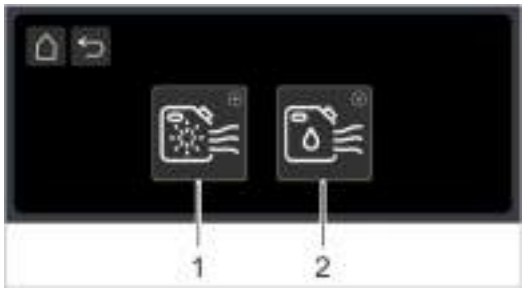

	Dávkovač oplachového prostředku
	Dávkovač mycího prostředku

- ➢ Ovládací plochu 1 nebo 2 držte stisknutou, abyste mohli dávkovací hadičky a dávkovač propláchnout vodou.
- ➢ Sací trubici zasuňte do nového kanystru.
- ➢ Ovládací plochu 1 nebo 2 držte stisknutou, abyste vodu v dávkovacích hadičkách nahradili chemickým produktem.

8.2 Oplachový prostředek

Oplachový prostředek je zapotřebí, aby voda po mytí stékala po mytém nádobí jako tenký film. Díky tomu vyschne myté nádobí v krátkém čase.
Oplachový prostředek se dávkuje automaticky pomocí dávkovače.

8.3 Mycí prostředek

Pozor

- Nepoužívejte kyselé mycí prostředky.
- Nepoužívejte žádné pěnivé produkty na předúpravu mytého nádobí (např. prostředky na ruční mytí), protože se mohou dostat do stroje.

Mycí prostředek je zapotřebí k oddělení zbytků jídla a nečistot od mytého nádobí.

Mycí prostředek lze dávkovat těmito způsoby:
- ručně jako práškový mycí prostředek
- automaticky jako tekutý mycí prostředek

INFO Dávkovač mycího prostředku není součástí dodávky u všech strojů.

8.3.1 Ruční dávkování práškového mycího prostředku

DŮLEŽITÉ Práškový mycí prostředek naplňujte pouze, pokud je stroj připraven k provozu.
- ➢ Po každém dávkování (předdávkování a dodávkování) spustit ihned mycí cyklus, aby se práškový mycí prostředek smíchal s vodou.
- ➢ Dodržujte pokyny k dávkování uvedené na obalu mycího prostředku.

	PTD 701	PTD 702 / PTD 703 / PTD 704
Objem nádrže	9,5 l	15,3 l
Předdávkování ≙ Dávkování 3 g/l	30 g	45 g
Množství oplachové vody na mycí cyklus	2,0 l	2,2 l
Dodávkování vždy po 5 mycích cyklech	30 g	33 g

8.3.2 Doplnění mycího nebo oplachového prostředku

Nedostatek chemie je včas identifikován a zobrazen na displeji:

	Nedostatek mycího prostředku
	Nedostatek oplachového prostředku

- ➢ Chemii doplňte během následujících 20 mycích cyklů, aby nebyl nepříznivě ovlivněn mycí výsledek.
  DŮLEŽITÉ Pokud chemie nebyla včas doplněna, dávkovač se deaktivuje. Kromě toho se do dávkovací hadičky dostane vzduch a dávkovač musí být odvzdušněn (▶ 6.3.2).

Varianta A
Externí kanystry a sací trubice

Varianta B
Vestavěné zásobníky

Oplachový prostředek a mycí prostředek

Varianta A: Externí kanystry a sací trubice

Pozor

- Nevkládejte sací trubici pro oplachový prostředek do kanystru s mycím prostředkem a naopak.
- Sací trubici používejte pouze v dostatečně stabilních kanystrech. Úzké a vysoké kanystry se mohou převrhnout, když taháte za sací trubici.
- Netahejte za dávkovací hadičku nebo připojovací kabel, může to vést k závadě.

Se svým strojem obdržíte jako volitelné příslušenství jednu nebo více sacích trubic:

Barva krytu	Barva hadice	Kanystr
modrá	modrá	Oplachový prostředek
černá	průhledná	Mycí prostředek

Výměna kanystru

Pozor

Možné nebezpečí poleptání
Při manipulaci s chemikáliemi používejte ochranný oděv, ochranné rukavice a ochranné brýle.

- Sací trubici vyjměte z prázdného kanystru.
- Dbejte na to, aby byly oba větrací otvory (1) v krytu otevřeny.
- Sací trubici zasuňte do nového kanystru.
- Kryt posuňte dolů, aby se otvor kanystru uzavřel.

Varianta B: Vestavěné zásobníky

Zásobník

Pozor

Nenaplňujte do zásobníku na oplachové prostředky mycí prostředek a naopak.

Barva uzávěru	Zásobník
bílá	Mycí prostředek
modrá	Oplachový prostředek

Plnění tekutého mycího a oplachového prostředku

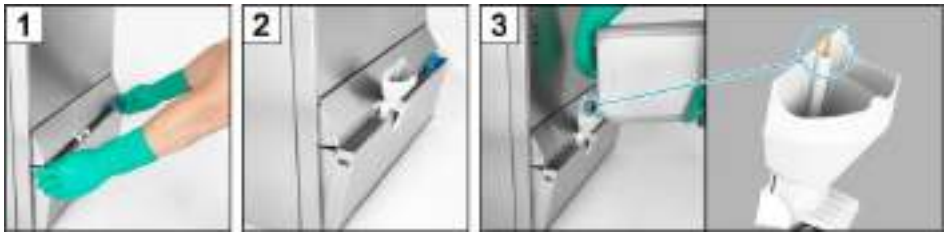

4 ➢ Odstraňte nálevku.

5 ➢ Spodní krytování zase zaklapněte zpět.

6 ➢ Umyjte nálevku v myčce, aby se vypláchli stávající zbytky chemie.

8.4 Odvzdušnění dávkovačů

Dávkovače je nutné odvzdušnit, jakmile se do dávkovací hadičky dostane vzduch. To je případ, kdy zásobníky nebyly včas doplněny nebo kanystry nebyly včas vyměněny.

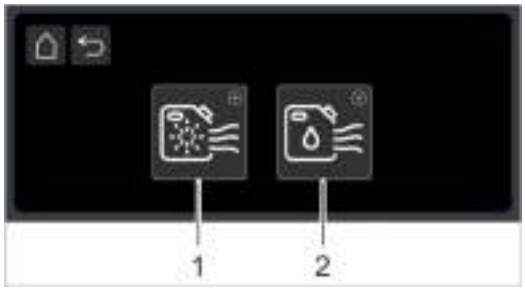

	Dávkovač oplachového prostředku
	Dávkovač mycího prostředku

➢ Ovládací plochu 1 nebo 2 držte stisknuté, dokud není dávkovač odvzdušněn.

9 Provoz

9.1 Před zapnutím zařízení

Pozor

Možné nebezpečí poškození mycího čerpadla nasátím např. kusů příborů
Používejte stroj pouze tehdy, pokud je kompletně nasazený filtrační systém (obrázek 6).

DŮLEŽITÉ Pokud není kanystr včas vyměněn nebo doplněn, do dávkovací hadičky se dostane vzduch a je třeba odvzdušnit dávkovač (▶ 8.4).

9.2 Zapnutí stroje

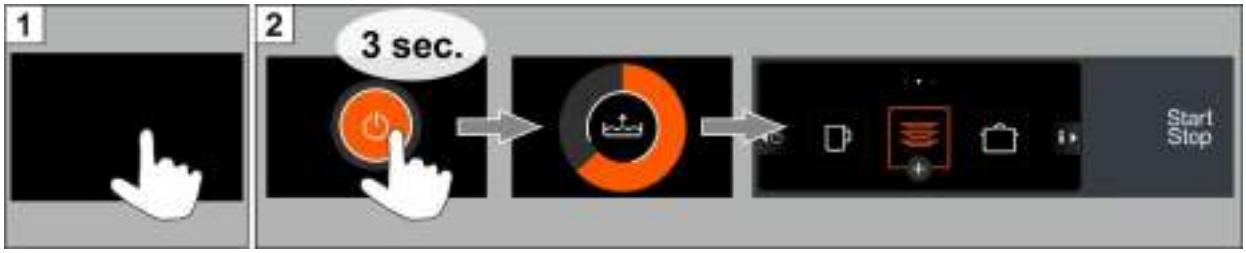

Stroj je připraven k provozu, jakmile spouštěcí tlačítko svítí bíle.

INFO Po kliknutí na tmavý displej (obrázek 1) to může trvat ještě zhruba 20-30 vteřin, než se objeví obrázek 2.

9.3 Mytí

Varování

Možné nebezpečí opaření horkou oplachovou vodou
- Zabraňte dětem v přístupu k myčce. Ve vnitřním prostoru se nachází oplachová voda o teplotě cca 62 °C.
- Dveře stroje během mytí neotevírejte. Hrozí nebezpečí, že vystříkne horká oplachová voda. Nejprve mycí program přerušte (▶ 9.3.6).

Možné nebezpečí poranění
- Roztřiďte ostré a špičaté kuchyňské náčiní tak, abyste se nemohli poranit.

Pozor

- Nepoužívejte myčku k mytí elektricky vytápěných kuchyňských přístrojů nebo součástek ze dřeva.
- Myjte pouze umělohmotné díly, které jsou odolné proti teplu a louhu.
- Díly z hliníku, jako jsou např. hrnce, nádoby nebo plechy, myjte pouze vhodným mycím prostředkem, abyste vyloučili vznik černého zabarvení.

9.3.1 Roztřídění mytého nádobí do mycího koše

- ➢ Odstraňte hrubé zbytky jídla.
- ➢ Vylijte zbytky nápojů (mimo stroj).
- ➢ Popel vymyjte vodou.
- ➢ Talíře ukládejte horní stranou dopředu.
- ➢ Sklenice, šálky, mísy a hrnce ukládejte otvorem směrem dolů.
- ➢ Příbory myjte buď nastojato v košíčcích na příbory nebo naležato v plochém koši. Dávejte přitom pozor, aby nebyly předměty rozloženy příliš hustě.

9.3.2 Užitečné tipy

- Koše nepřeplňujte, aby voda dosáhla na všechny znečištěné plochy.
- Příbor, který čeká na mytí, předem namočte.
- Dodržujte odstup mezi sklenicemi, aby se vzájemně nedotýkaly. Zabráníte tím jejich poškrábání.
- U vysokých sklenic použijte koš s odpovídajícím dělením, aby sklenice stály ve stabilní poloze.
- Sklenice, příbory a nádobí neleštěte. Zárodky a bakterie se nacházejí dokonce i v nové víceúčelové utěrce.

9.3.3 Spuštění mycího programu

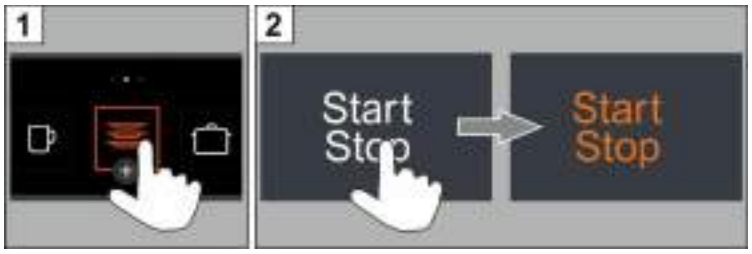

9.3.4 Konec programu

Spouštěcí tlačítko bliká bíle, jakmile se program ukončil.

9.3.5 Změna mycího programu

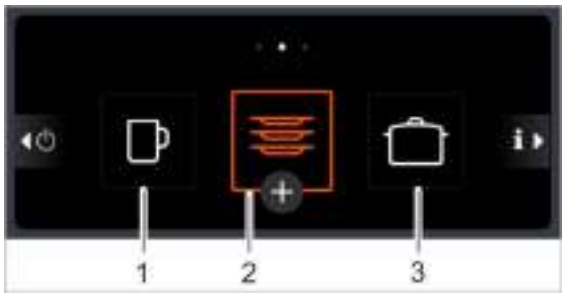

Program 2 je předvolen (oranžový rámeček), když je stroj připraven k provozu.

➢ Jiný mycí program zvolit stisknutím ovládací plochy (1) nebo (3).

9.3.6 Zrušení mycího programu

➢ Stiskněte spouštěcí tlačítko nebo ⊗.

9.3.7 Výměna vody v nádrži

Je-li voda v nádrži silně znečištěná a mycí výsledek se zhoršil, lze vodu v nádrži vyměnit.

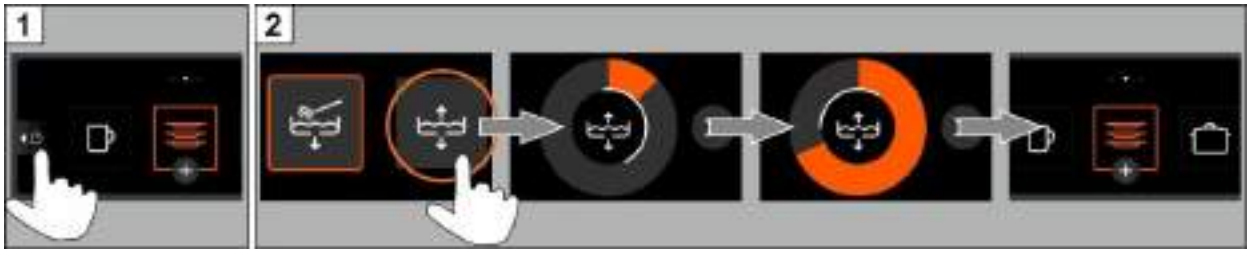

INFO Trvá několik minut, dokud je stroj opět připraven k provozu, protože nádrž se nejprve vyprázdní a potom znovu naplní.

9.3.8 Přestávky v mytí

➢ Stroj v přestávkách mytí nevypínejte.

➢ Zavřete dveře, abyste zabránili vychladnutí.

9.4 Vypnutí stroje

Na konci pracovního dne vypněte stroj pomocí samočisticího programu (2), aby se každý den vyčistil a vyprázdnil (▶ 11.1).

INFO Pokud použijete tlačítko zapnuto/vypnuto (1), zůstane nádrž dále plná, teplota náplně ovšem již není udržována. Jestliže do dalšího zapnutí došlo k příliš vysokému poklesu teploty, stroj se automaticky vyprázdní a znovu naplní.

10 Vestavěný změkčovač (volitelná možnost)

Změkčením vody z vodovodu zabráníte tvorbě vodního kamene ve stroji a na mytém nádobí. Aby vestavěný změkčovač správně fungoval, je třeba naplnit do zásobníku soli regenerační sůl.

10.1 Ukazatel nedostatku soli

Pokud je zásobník soli prázdný a je zapotřebí znovu jej doplnit, na displeji se objeví piktogram. Ukazatel zmizí po doplnění zásobníku soli, ovšem teprve po provedení cca 3 mycích cyklů, kdy se část doplněné soli rozpustí.

10.2 Doplnění regenerační soli

Tip Zbytky soli mohou mít negativní vliv na mycí výsledek. Proto je nejlépe naplnit regenerační sůl před spuštěním samočisticího programu.

Pozor

Možné nebezpečí poškození změkčovače vody
Chemikálie, jako je např. mycí prostředek nebo oplachový prostředek, nevyhnutelně poškodí změkčovač vody. Doplňujte výhradně regenerační sůl nebo varnou technickou sůl.

Možná porucha funkce změkčovače vody
Nedoplňujte žádné jiné soli (např. jedlou sůl nebo posypovou sůl). Mohou totiž obsahovat ve vodě nerozpustné částice. Doplňujte výhradně jemnozrnnou sůl (max. velikost zrna 1-4 mm).

INFO Tablety soli nejsou vzhledem ke své velikosti vhodné.

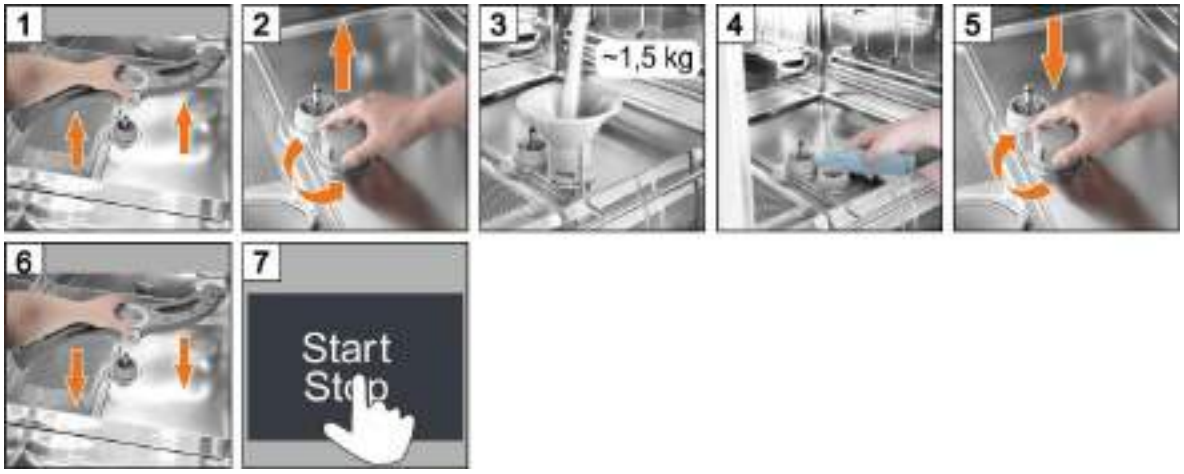

Pozor

Nebezpečí tvorby rzi v oblasti plnění
Po naplnění regenerační soli spusťte mycí cyklus nebo samočisticí program, abyste odstranili případné zbytky soli.

11 Údržba a péče

Varování

- Neostřikujte stroj nebo jeho bezprostřední okolí (stěny, podlaha) vodou z hadice, proudem páry, ani vysokotlakým čisticím zařízením.
- Dávejte pozor, abyste při čištění podlahy nezaplavili vodou podstavec zařízení a zabránili tak nekontrolovatelnému vniknutí vody.

Varování

Než se dotknete dílů potřísněných mycím roztokem (filtry, mycí pole...), oblečte si ochranný oděv a ochranné rukavice.

11.1 Samočisticí program

Samočisticí program vám pomůže při čištění vnitřního prostoru stroje na konci pracovního dne.
Po prvním kroku programu se samočisticí program přeruší a na displeji se zobrazí video s dalšími pracovními kroky. Pokud tyto pracovní kroky neprovedete, samočisticí program po 30 sekundách automaticky pokračuje.

Přerušení programu

➢ Stiskněte ⊗.

11.2 Vyčištění vnitřního prostoru

Pozor

Dávejte pozor na to, aby ve vnitřním prostoru stroje nezůstávaly rezivějící cizí předměty, kvůli kterým by mohly začít rezivět i díly z „nerezové oceli“. Částice rzi mohou pocházet z rezivějícího mytého nádobí, čisticích pomůcek, poškozených drátěných košů nebo z vodovodních potrubí bez antikorozní ochrany.

Pro čištění se **nesmí** používat tyto pomůcky:
- vysokotlaké čističe
- mycí prostředky s obsahem chlóru nebo kyselin
- čisticí houby s obsahem kovových částic nebo drátěné kartáče
- abrazivní prostředky nebo škrabací čisticí prostředky

➢ Kartáčem nebo hadříkem odstraňte nečistoty.

11.3 Očištění mycích polí

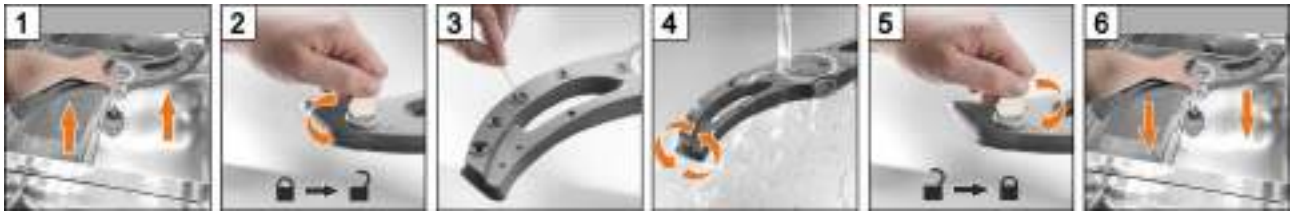

➢ Stejně postupujte také u horního mycího pole.

11.4 Vnější čištění stroje

Varování

- Neostřikujte stroj nebo jeho bezprostřední okolí (stěny, podlaha) vodou z hadice, proudem páry, ani vysokotlakým čisticím zařízením.
- Dávejte pozor, abyste při čištění podlahy nezaplavili vodou podstavec zařízení a zabránili tak nekontrolovatelnému vniknutí vody.

➢ Displej očistěte vlhkou utěrkou.
➢ Vnější plochy očistěte čisticími přípravky na nerez a prostředky na udržování nerezu.

11.5 Měsíční čištění

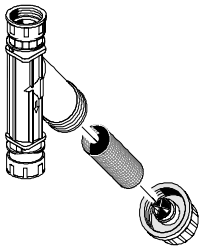

Čištění lapače nečistot

➢ Zavřete přívod vody ze strany provozovatele.
➢ Vyčistěte sítko nečistot v lapači nečistot.

11.6 Odvápnění

Pokud se stroj používá s vodou o vyšší tvrdosti bez úpravy vody, je potřeba v pravidelných intervalech provádět odvápnění (▶ 7.6).

12 Chybové piktogramy

Závady jsou zobrazeny formou piktogramů. U mnoha závad je mytí dále možné, mycí výsledek je ale negativně ovlivněn. Závadu proto co nejrychleji odstraňte.

Pokud nedokážete závadu odstranit sami:
➢ Svěřte odstranění závady autorizovanému servisnímu technikovi.

	Příčina / Význam	Řešení
	Nedostatek oplachového prostředku	Vestavěné zásobníky naplňte nebo vyměňte kanystry. Odvzdušnění dávkovače (▶ 6.3.2).
	Nedostatek mycího prostředku	
	Blokované horní mycí pole	Odstraňte blokování a program znovu spusťte.
	Blokované spodní mycí pole	
	Stroj se zabudovaným změkčovačem: nedostatek soli	Naplňte do zásobníku soli regenerační sůl (▶ 10.2).
	Stroj s externí patronou pro částečnou demineralizaci: patrona pro částečnou demineralizaci vyčerpána	Vyměňte patronu pro částečnou demineralizaci. Zpětné počítadlo vody resetujte (Nabídka PIN ▶ 7.12).
	Stroj s externí patronou pro úplnou demineralizaci: patrona pro úplnou demineralizaci vyčerpána	Pryskyřici patrony pro úplnou demineralizaci dejte vyměnit autorizovanému servisnímu technikovi. Zpětné počítadlo vody resetujte (Nabídka PIN ▶ 7.12).
	Dveře byly otevřeny v nepřípustném čase (např. během mytí)	Zavřete dveře a program znovu spusťte.
	Nedostatek vody	Otevřete přívod vody ze strany provozovatele.
		Filtr na nečistoty nechte vyčistit servisním technikem nebo nechte zabudovat nový filtr na nečistoty.
		Magnetický ventil nechte opravit autorizovaným servisním technikem.
	Optimalizace energie aktivní	Vyčkejte, dokud se uživatelem zabezpečené zařízení pro optimalizaci energie nevypne.
	Uplynul servisní interval	Kontaktujte autorizovaného servisního technika.
	Ucpané ploché síto	Vyjměte sítový válec a ploché síto, vyčistěte je a vraťte zpět.
	Prověřte zavápnění	Spusťte odvápňovací program (Nabídka PIN ▶ 7.6).
	Různé	Klikněte na piktogram a poznamenejte si kód chyby. Kontaktujte autorizovaného servisního technika.

INFO Po kliknutí na piktogram se na displeji objeví další informace.

Pokud dojde k závažné závadě, mytí již není více možné a na horním okraji displeje se zobrazí červený proužek:

Vyvolání kódu chyby

12.1 Špatný mycí výsledek

	Možná příčina	Řešení
Myté nádobí není čisté	Žádné nebo nízké dávkování mycího prostředku	Nastavte dávkované množství podle údajů výrobce (▶ 7.4).
		Zkontrolujte dávkovací hadičku (zalomení, prasklina...) Pokud je kanystr prázdný, vyměňte jej.
	Nesprávně uložené myté nádobí	Neukládejte myté nádobí na sebe (▶ 9.3.1).
	Ucpané trysky mycích polí	Vyjměte mycí pole a vyčistěte trysky (▶ 11.3).
	Příliš nízké teploty	Zkontrolujte teploty (▶ 6.3.1).
	Voda v nádrži je velmi silně znečištěna	Spusťte program výměny vody v nádrži (▶ 9.3.7)
Povlak na mytém nádobí	U vápenných povlaků: Voda je příliš tvrdá	Zkontrolujte externí úpravu vody. Proveďte základní čištění.
	U škrobových povlaků: Teplota ručního předčištění je vyšší než 30 °C	Snižte teplotu ručního předčištění.
Myté nádobí neschne samo	Žádné nebo příliš nízké dávkování oplachu	Nastavte dávkované množství podle údajů výrobce (▶ 7.4).
		Zkontrolujte dávkovací hadičku (zalomení, prasklina...) Pokud je kanystr prázdný, vyměňte jej.
	Příliš nízká oplachová teplota	Svěřte odstranění závady autorizovanému servisnímu technikovi.

INFO Kvalita vody má vliv na výsledek mytí a sušení. Doporučujeme proto od celkové tvrdosti větší než 3° dH (0,53 mmol/l) přivádět do stroje změkčenou vodu.

12.2 Údržba zákaznickým servisem

Doporučujeme přenechat provedení údržby zařízení v termínu nejméně jedenkrát ročně autorizovanému servisnímu technikovi a současně přitom nechat zkontrolovat a v případě potřeby vyměnit konstrukční části, které se mohou opotřebovat nebo stárnout. Pro opravy a výměnu opotřebitelných dílů se musí použít originální náhradní díly.

Opotřebitelné díly jsou např.:
- dávkovací hadičky
- těsnění dveří
- přívodní (připojovací) hadice

Servisní interval

V řídicím systému zařízení je stanoveno, po kolika provozních hodinách nebo mycích cyklech se zobrazí piktogram pro servis.

INFO Tato funkce je z výroby deaktivována. Na přání může servisní technik tuto funkci aktivovat.

13 Uvedení stroje během delších provozních pauz mimo provoz

V případě nutnosti odstavení stroje z provozu po delší dobu (vnitropodniková dovolená, sezónní provoz) postupujte tímto způsobem.

- ➢ Stroj vyprázdněte pomocí samočisticího programu (▶ 11.1).
- ➢ Vyčistěte stroj (▶ 11.2, 11.3, 11.4).
- ➢ Nechte dveře otevřené v aretační poloze.
- ➢ Zavřete přívod vody ze strany provozovatele.
- ➢ Vypněte hlavní vypínač (odpojovač sítě) ze strany provozovatele.

Pokud je stroj umístěn v místnosti, která není chráněna proti mrazu:
- ➢ Zajištění ochrany myčky před mrazem svěřte autorizovanému servisnímu technikovi.

14 Opětovné uvedení stroje do provozu po provozních přestávkách

- ➢ Otevřete přívod vody ze strany provozovatele.
- ➢ Zapněte hlavní vypínač (odpojovač sítě) před myčkou.
- ➢ Zavřete dveře.
- ➢ Zapněte stroj.

Pokud byl stroj umístěn v místnosti, která nebyla chráněna proti mrazu:
Po delších provozních přestávkách se musí stroj zcela rozmrazit (min. 24 hodin při teplotě 25 °C). Pokud je tato podmínka splněna:
- ➢ Opětovné uvedení stroje do provozu svěřte autorizovanému servisnímu technikovi.

15 Instalace stroje

Místo pro instalaci musí být chráněno před mrazem, aby vodovodní systémy nezamrzly.

- Vyrovnejte stroj do vodorovné polohy pomocí vodováhy.
- Nerovnosti podlahy vyrovnejte pomocí výškově stavitelných patek stroje.

16 Připojení stroje

Varování

Myčku a příslušná přídavná zařízení musí připojit autorizovaná odborná firma v souladu s místními předpisy a normami.

16.1 Umístění přípojek na stroji

PTD 701 PTD 702, PTD 703, PTD 704

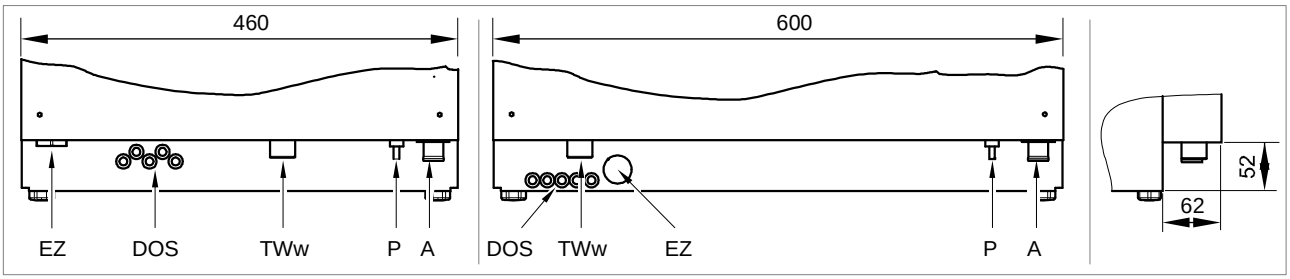

Pohled zezadu Pohled zprava

EZ	Vstup pro přívodní elektrický kabel
DOS	Přívod pro hadice (mycí prostředek / oplachový prostředek) a kabely
TWw	Přípojka čerstvé vody (vnější závit G ¾“)
P	Přípojka pro systém vyrovnání potenciálu, zajistí stavba
A	Připojení odpadu; odpadní čerpadlo vestavěno

16.2 Příslušenství

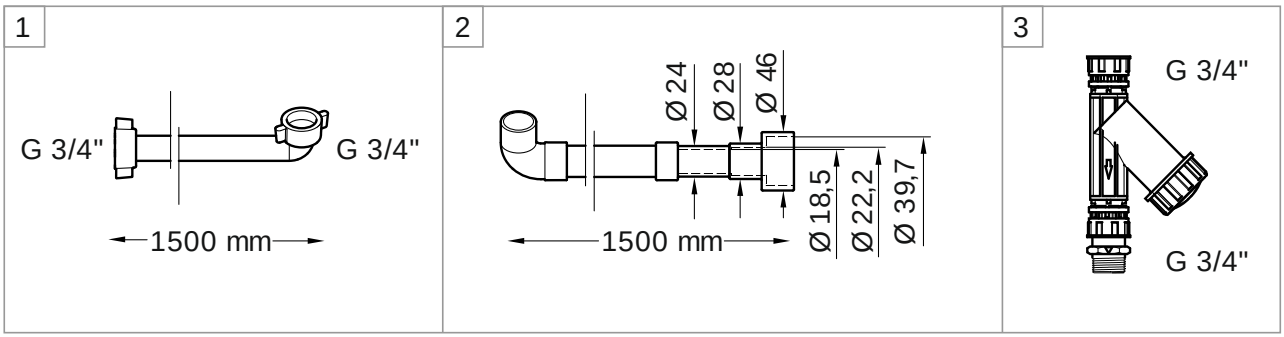

1	Pružná přívodní hadice na vodu	Připojit v místě TWw
2	Pružná odpadní hadice	Připojit v místě A
3	Filtr na nečistoty	Vestavět mezi přívod vody a přívodní hadici na vodu

16.3 Instalační plán

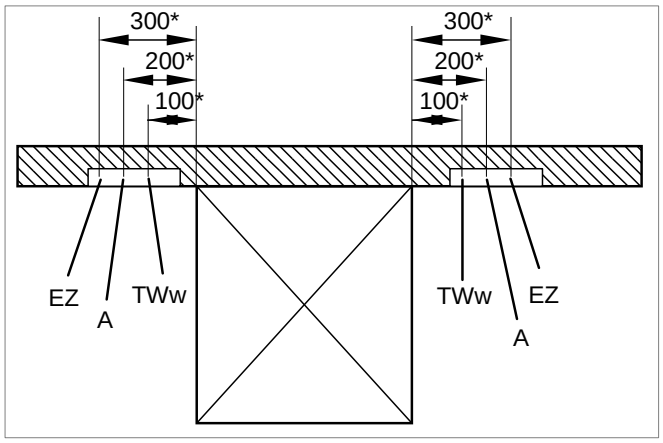

DŮLEŽITÉ
Zajistěte připravení přípojek vlevo nebo vpravo vedle stroje.
Přesné rozměry stanovte s ohledem na místní podmínky.

EZ	Elektrická přípojka
A	Připojení odpadu
TWw	Přípojka čerstvé vody

16.4 Přípojka vody

Bezpečnost je zajištěna v souladu s normou DIN EN 61770. Stroj lze napojit na vedení čerstvé vody bez nutnosti propojení s dalším bezpečnostním zařízením.

Přípojka čerstvé vody (G ¾", vnější závit)

Poloha	cca 400 mm nad hotovou podlahou vedle stroje		
Kvalita vody	Čerstvá voda musí mít z mikrobiologického hlediska kvalitu pitné vody		
Teplota přívodní vody	Standard	max. 60 °C	
	PTD 701 AE RO, PTD 702 AE RO	max. 35 °C	
Tvrdost vody		Stroje bez zabudovaného změkčovače	Stroje se zabudovaným změkčovačem
	Standard	≤ 3 °dH (3,8 °e / 5,34°TH / 0,54 mmol/l) Doporučení, aby se stroj nezanesl vodním kamenem.	≤ 31 °dH (37,6 °e / 53,4°TH / 5,35 mmol/l)
	PTD 701 AE RO, PTD 702 AE RO	≤ 35 °dH (43,9 °e; 62,3 °TH; 6,3 mmol/l)	—
Minimální dynamický tlak	Standard	100 kPa (1,0 bar)	
	PTD 701 AE RO, PTD 702 AE RO	140 kPa (1,4 bar)	
Maximální vstupní tlak (statický tlak)	600 kPa (6,0 bar)		
Průtokové množství	Standard	min. 4 l/min	
	PTD 701 AE RO, PTD 702 AE RO	min. 4 l/min	

Připojení odpadu

Poloha	max. 600 mm nad hotovou podlahou vedle stroje
Provedení	Sifon zajistí stavba

16.5 Připojení přívodní hadice na vodu

Pozor

Stávající staré hadice se nesmějí znovu používat. Přívodní hadice nesmí být zkrácena nebo poškozena.
Hadice se při pokládání nesmí přehýbat v ostrém úhlu.

Přívodní hadice na vodu a filtr na nečistoty se nachází ve stroji.

INFO Filtr na nečistoty zabraňuje vnikání částic z přívodního potrubí vody, které mají za následek rezivění na mytém nádobí a vnitřních částech myčky, do stroje.

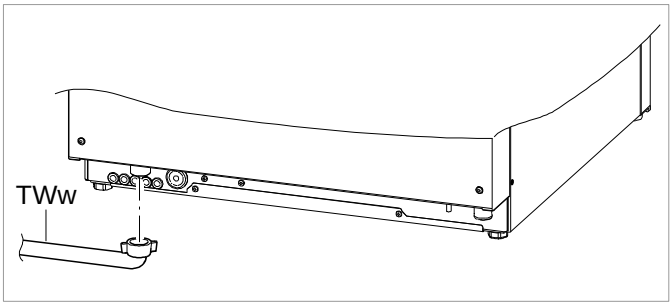

Pohled zezadu

- Připojte přívodní hadici na vodu (TWw) na stroj.
- K přívodu vody ze strany provozovatele připojte filtr na nečistoty.
- Připojte přívodní hadici na filtr na nečistoty.
- Otevřete přívod vody a zkontrolujte, zda jsou přípojky těsné.

16.6 Připojení odpadní hadice

Pozor

Hadice se nesmí zkracovat nebo jinak poškodit.
Hadice se při pokládání nesmí přehýbat v ostrém úhlu.

Odpadní hadice se nachází ve stroji.

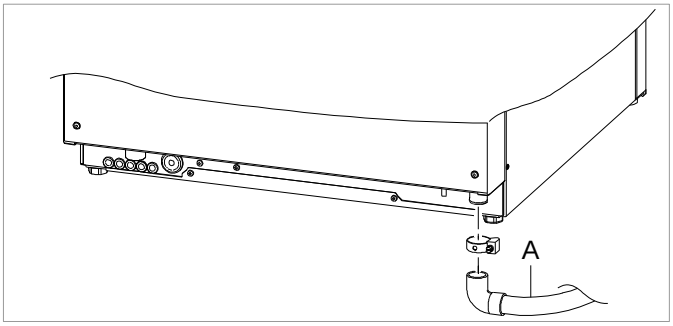

Pohled zezadu

- Připojte odpadní hadici (A) na stroj.
- Připojte odpadní hadici na odpad v místě provozu stroje.

16.7 Elektrický přípoj

Nebezpečí

Nebezpečí usmrcení konstrukčními díly pod síťovým napětím!

- Stroj a příslušná přídavná zařízení musí připojit odborník z oboru elektro pověřený dodavatelem energie v souladu s místními předpisy a normami.
- Při instalačních a údržbářských pracích a opravách odpojte stroj od elektrické sítě. Zkontrolujte stav bez napětí.

- Elektrická bezpečnost tohoto stroje je zaručena pouze tehdy, pokud je připojen na řádně dle předpisů instalovaný systém zemnění. Je velmi důležité, aby tato základní bezpečnostní podmínka byla přezkoušena a v případě pochybností překontroloval vnitřní rozvod odborník.
- Je třeba dodržet elektrické schéma zapojení.
- Stroj lze provozovat pouze s napětími a frekvencemi, které jsou uvedeny na typovém štítku.
- Stroje dodané bez síťové zástrčky musí být přednostně připojeny stabilním připojením.
- Pokud je stroj připojen stabilním připojením (bez zástrčky), musí se nainstalovat hlavní vypínač (odpojovač sítě) s odpojením všech pólů od sítě. Hlavní vypínač (odpojovač sítě) musí mít vzdálenost kontaktů nejméně 3 mm a uzamykatelnou nulovou polohu.
- Elektrický přípoj musí mít samostatně jištěný proudový obvod s pomalými pojistkami nebo s automatickými jističi. Jištění závisí na celkovém příkonu stroje. Celkový příkon je uveden na typovém štítku stroje.
- Dodatečné upozornění: Elektrický přívod osaďte s univerzálním vypínačem chybového proudu třídy B s vypínacím proudem 30 mA (DIN VDE 0664), protože ve stroji se nachází měnič kmitočtu.
- Stroje, které byly z výroby vybaveny síťovým přívodem a zástrčkou s ochranným kontaktem (1fázová) nebo zástrčkou CEE (3fázová), mohou být připojeny jen do elektrické sítě uvedené na typovém štítku.

Pro přístroje s dimenzovaným proudem vodiče > 16 A platí následující upozornění:
Tento přístroj vyhovuje IEC 61000-3-12 za předpokladu, že zkratový výkon S_{sc}
na místě připojení zákaznického zařízení k veřejné elektrické síti činí více nebo se rovná hodnotě 1,57 MVA (R_{sce} = 120).
Je na odpovědnosti instalatéra nebo provozovatele přístroje, aby zajistil, je-li to nezbytné, po domluvě s provozovatelem elektrické sítě, že tento přístroj bude připojen jenom k připojovacímu místu se zkratovým výkonem 1,57 MVA nebo vyšším.

Vytvoření vyrovnání potenciálu

➢ Stroj připojte k vyrovnání potenciálu ze strany provozovatele (umístění připojovacího šroubu ▶ 16.1).

Připojení síťového přívodu

Požadavky na přívodní elektrický kabel:
- kabel typu H07 RN-F nebo ekvivalentní kabel
- Průřez a počet žil se musí hodit pro dané napětí, jištění a celkový příkon

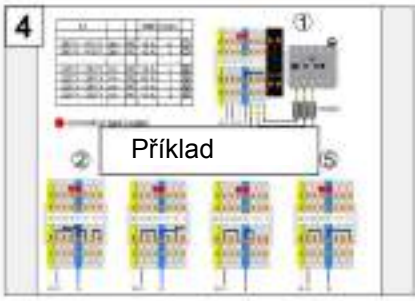

4 ➢ Dodržujte schéma zapojení.
Schéma zapojení je nalepeno na zadní straně příčky oddělující od elektroinstalační prostoru.

5 ➢ Žíly síťového přívodu připojte dle schématu zapojení.
➢ Přemostění zasuňte podle schématu zapojení. Přemostění pevně zatlačte šroubovákem.

6 ➢ Uzamčení (P545) nastavte v menu v rámci prvního uvedení do provozu.

17 Externí dávkovače

Namísto vestavěných dávkovačů je možné použít i externí dávkovače.

17.1 Přípojná místa

Nebezpečí

Nebezpečí usmrcení konstrukčními díly pod síťovým napětím!
Montáž a uvedení dávkovačů do provozu svěřte autorizovanému servisnímu technikovi.

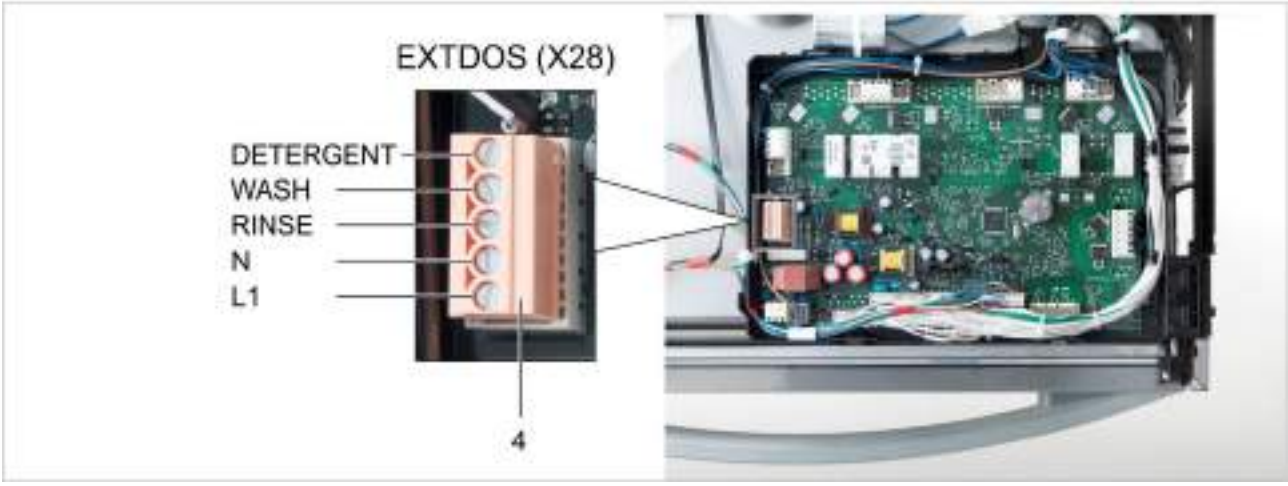

Pol.	Označení
1	Přívody pro hadice a kabely
2	Místo dávkování mycího prostředku
3	Místo pro dávkování oplachového prostředku
4	Předávací svorkovnice s červeným konektorem k připojení externích dávkovačů

17.2 Elektrická přípojka

Pozor

Při připojení externího dávkovače na řídicí desku nesmí dojít ke zkratu. Zkrat může řídicí desku zničit.
Připojit smíte pouze externí dávkovače s vlastním jištěním.

DŮLEŽITÉ Maximální odběr proudu na předávací svorkovnici: 0,5 A.

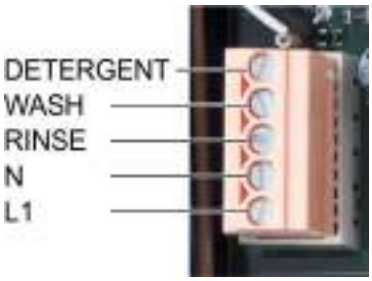

- Externí dávkovače připojte na 5pólovou zástrčku.
- Naprogramujte předávací svorkovnici (▶ 17.3).

Svorka	Označení signálu
N	Nulový vodič / Fáze 2
L1	Fáze 1 / Trvalé napětí

Svorka	Připojené napětí	Podmínka	Omezení
DETERGENT	Při plnění stroje	a), b)	
	Paralelně s magnetickým ventilem (O7) – Při plnění stroje – Během oplachu	a)	c)
WASH	Paralelně s oplachovým čerpadlem	a)	c), d), e)
RINSE	Paralelně s oplachovým čerpadlem (O12)	a)	c), d), e)
	Paralelně s magnetickým ventilem (O7) – Při plnění stroje – Během oplachu	a)	c)

a) kryt / dveře uzavřeny
b) minimální stav vody v nádrži
c) ne v samočisticím programu
d) ne během plnění stroje
e) ne v programu odvápnění a základního mytí

17.3 Naprogramování předávací svorkovnice

Vyvolání nabídky

Možnosti nastavení

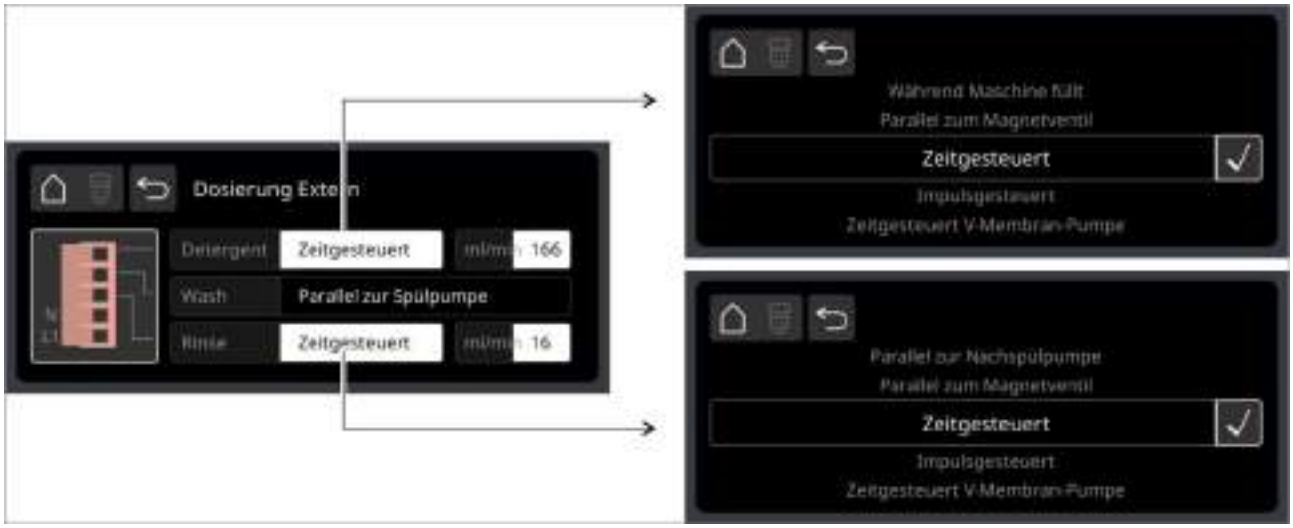

Svorka	Nastavení	Použití
Detergent	Při plnění stroje	Pro dávkovače, které nejsou od společnosti Miele
	Paralelně s magnetickým ventilem	
	Časově řízený	Pro hadicová čerpadla se stálým čerpacím výkonem (např. ESP 166, ESP 166C, SP 166Z)
	Impulsně řízený	Vestavěný dávkovač Fluidos DT
	Časově řízené čerpadlo s V membránou	Neobsazeno
Wash	Paralelně s oplachovým čerpadlem	Pro dávkovače, které nejsou od společnosti Miele
Rinse	Paralelně s oplachovým čerpadlem	Pro dávkovače, které nejsou od společnosti Miele
	Paralelně s magnetickým ventilem	
	Časově řízený	Pro hadicová čerpadla se stálým čerpacím výkonem (např. SP 16K)
	Impulsně řízený	Vestavěný dávkovač Fluidos DB
	Časově řízené čerpadlo s V membránou	Neobsazeno

17.4 Příklady

Připojení externího dávkovače mycího prostředku

1 Hadicové čerpadlo s časovým relé a stálým čerpacím výkonem
- ➢ Připojte ke svorce „**WASH**“.
- ➢ Nastavte časové relé na dávkovači.

2 Hadicové čerpadlo s nastavitelným čerpacím výkonem
- ➢ Připojte ke svorce „**DETERGENT**“.
- ➢ Naprogramujte předávací svorkovnici (▶ 17.3): **Paralelně s magnetickým ventilem**
- ➢ Na dávkovači nastavte čerpací výkon (ml/min).

3 Hadicové čerpadlo se stálým čerpacím výkonem (např. ESP 166, ESP 166C, SP 166Z)
- ➢ Připojte ke svorce „**DETERGENT**“.
- ➢ Naprogramujte předávací svorkovnici (▶ 17.3): **Časově řízený**.
- ➢ Na displeji nastavte čerpací výkon (▶ 17.3).
- ➢ Oba potenciometry nastavte na maximum.
- ➢ Na stroji nastavte dávkované množství.

Připojení externího dávkovače oplachového prostředku

1 Hadicové čerpadlo s nastavitelným čerpacím výkonem
- ➢ Připojte ke svorce „**RINSE**“.
- ➢ Naprogramujte předávací svorkovnici (▶ 17.3): **Paralelně s oplachovým čerpadlem**.
- ➢ Na dávkovači nastavte čerpací výkon (ml/min).

2 Hadicové čerpadlo se stálým čerpacím výkonem (např. ESP 166, ESP 166C, SP 166Z)
- ➢ Připojte ke svorce „**RINSE**“.
- ➢ Naprogramujte předávací svorkovnici (▶ 17.3): **Časově řízený**.
- ➢ Na displeji nastavte čerpací výkon (ml/min) (▶ 17.3).
- ➢ Potenciometry nastavte na maximum.
- ➢ Na stroji nastavte dávkované množství.

18 Technické údaje

Všeobecně

Napětí	viz typový štítek
Celkový příkon	
Teplota přívodní vody	▶ 16.4
Minimální dynamický tlak	
Maximální vstupní tlak (statický tlak)	600 kPa (6,0 bar)

Provozní podmínky

Provozní teplota	0 - 40 °C
Relativní vlhkost vzduchu	< 95 %
Skladovací teplota	> -25 °C
Maximální nadmořská výška pro místo instalace	2000 m

Rozměry

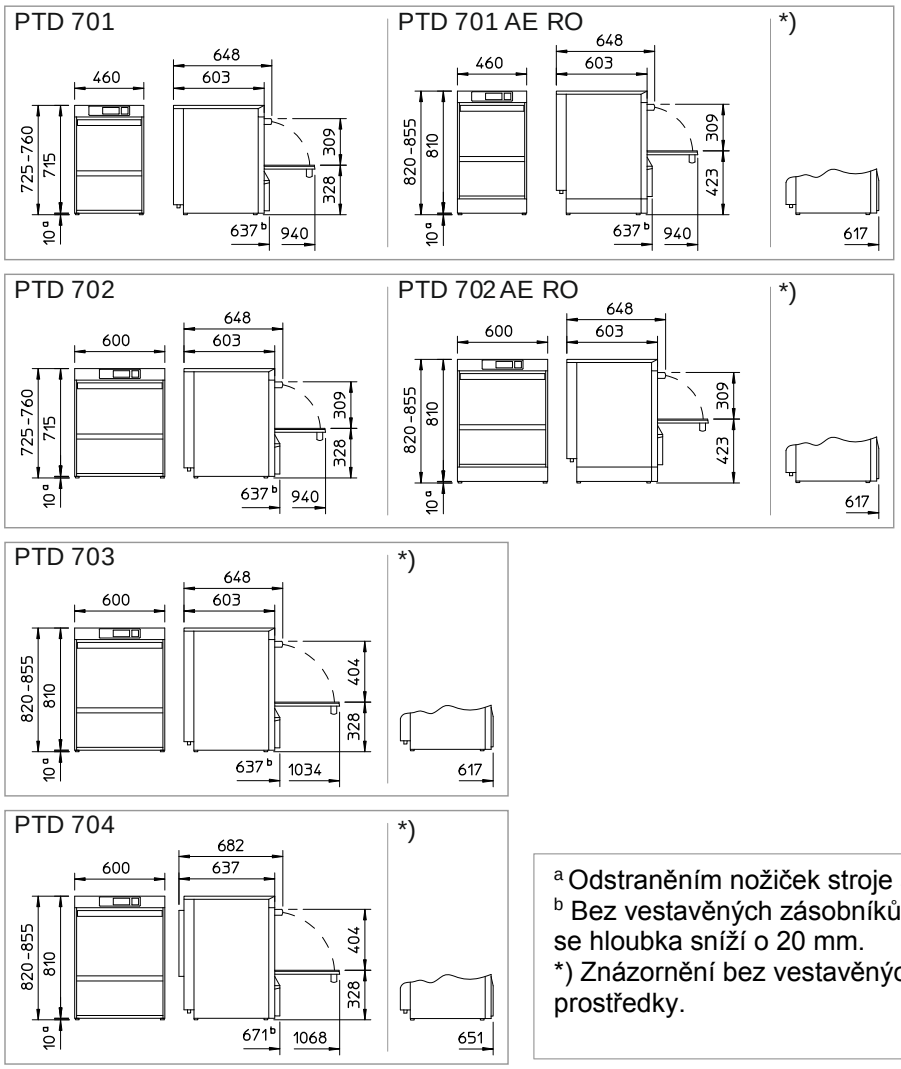

[a] Odstraněním nožiček stroje se sníží výška stroje o 10 mm.
[b] Bez vestavěných zásobníků na mycí a oplachové prostředky se hloubka sníží o 20 mm.
*) Znázornění bez vestavěných zásobníků na mycí a oplachové prostředky.

19 Emise

Hluk

Úroveň akustického tlaku emisí na pracovišti L_{pA}	max. 55 dB
Neurčitost měření K_{pA}	2,5 dB

Odpadní vzduch

Při konstrukci systému nasávání a odsávání par dodržujte směrnici VDI 2052.

20 Likvidace

Obraťte se na svého prodejce, který zajistí, aby byly materiály použité ve stroji v co největším rozsahu recyklovány.

89014383-00; 2019-02; Změny vyhrazeny

Manual de utilizare

PTD 701 / PTD 702 / PTD 703 / PTD 704
(Traducerea manualului de utilizare original din limba germană)

Cuprins

1 Despre acest manual ---------- 296
2 Utilizarea prevăzută ---------- 296
2.1 Utilizarea neconformă utilizării prevăzute - 296
3 Indicaţii de siguranţă ---------- 297
3.1 Indicații de siguranță generale ---------- 297
3.2 Siguranța electrică ---------- 297
3.3 Lucrări de întreținere și reparații ---------- 297
4 Înainte de a începe lucrul cu mașina de spălat vase ---------- 298
5 Descrierea mașinii ---------- 298
5.1 Imagine de ansamblu ---------- 298
5.2 Modul de funcționare ---------- 298
5.3 Adaptări specifice clientului ---------- 299
6 Operare generală ---------- 300
6.1 Display ---------- 300
6.2 Tastă de pornire ---------- 300
6.3 Niveluri ale meniului ---------- 300
6.4 Programe de spălare ---------- 304
6.5 Programe suplimentare ---------- 304
7 Meniul PIN al bucătarului șef ---------- 305
7.1 Jurnalul de igienă zilnic ---------- 306
7.2 Date de operare ---------- 306
7.3 Duritatea apei ---------- 306
7.4 Dozare ---------- 307
7.5 Temporizator ---------- 308
7.6 Îndepărtarea calcarului ---------- 310
7.7 Luminozitate ---------- 311
7.8 Semnale acustice ---------- 311
7.9 Data/ora ---------- 312
7.10 Limbă ---------- 312
7.11 Unități ---------- 312
7.12 Contorul de apă cu numărătoare inversă - 313
8 Agent de clătire și detergent ---------- 314
8.1 Schimbarea produsului chimic (agent de clătire sau detergent) ---------- 314
8.2 Agent de clătire ---------- 315
8.3 Detergent ---------- 315
8.4 Aerisirea dozatoarelor ---------- 317
9 Mod de funcționare ---------- 317
9.1 Înainte de pornirea mașinii ---------- 317
9.2 Pornirea mașinii ---------- 317
9.3 Spălarea ---------- 318
9.4 Oprirea mașinii ---------- 319
10 Dedurizator de apă încorporat (opțiune) 320
10.1 Afișarea deficitului de sare ---------- 320
10.2 Umplerea ulterioară cu sare regenerantă - 320
11 Întreținere și îngrijire ---------- 321
11.1 Program de autocurățare ---------- 321
11.2 Curățarea cuvei ---------- 322
11.3 Curățarea brațelor de spălare ---------- 322
11.4 Curățarea mașinii la exterior ---------- 322
11.5 Curățarea lunară ---------- 322
11.6 Îndepărtarea calcarului ---------- 322
12 Pictograme de eroare ---------- 323
12.1 Rezultat nesatisfăcător al spălării ---------- 324
12.2 Întreținere prin serviciul de asistență clienți 325
13 Scoateți mașina din funcțiune în pauzele de operare mai lungi ---------- 325
14 Repunerea în funcțiune a mașinii după perioade îndelungate de neutilizare ---------- 325
15 Amplasarea mașinii ---------- 326
16 Conectarea mașinii ---------- 326
16.1 Poziția elementelor de conectare ale mașinii ---------- 326
16.2 Accesorii ---------- 326
16.3 Plan de instalare ---------- 327
16.4 Racordul de apă ---------- 327
16.5 Racordarea furtunului de alimentare ---------- 328
16.6 Racordarea furtunului de evacuare ---------- 328
16.7 Conexiunea electrică ---------- 329
17 Dozatoare externe ---------- 331
17.1 Puncte de racordare ---------- 331
17.2 Conexiune electrică ---------- 332
17.3 Programarea regletei de transfer ---------- 333
17.4 Exemple ---------- 334
18 Date tehnice ---------- 335
19 Emisii ---------- 335
20 Eliminarea deșeurilor ---------- 335

1 Despre acest manual

Acest manual de utilizare vă oferă o prezentare generală rapidă a celor mai importante funcții ale mașinii de spălat vase, pentru utilizarea ei în siguranță. Păstrați manualul de utilizare la îndemână pentru o consultare ulterioară. Pe pagina noastră de internet miele.ro/pro/manuals găsiți manualul de utilizare și în format electronic.

Respectați cu strictețe indicațiile de siguranță specificate aici (▶ 3).

În acest manual sunt folosite următoarele simboluri:

Simbol	Semnificaţie
Pericol	Avertizare privind posibile răniri grave până la mortale ale persoanelor dacă nu sunt respectate măsurile de precauţie descrise.
Avertisment	Avertizare privind posibile răniri uşoare ale persoanelor sau posibile daune materiale, dacă nu sunt respectate măsurile de precauţie descrise.
Atenţie	Avertizare privind posibile defecţiuni sau distrugerea produsului dacă nu sunt respectate măsurile de precauţie descrise.
	Înainte de a începe să lucrați cu mașina, citiți cu atenție indicațiile de siguranță și de operare specificate în acest manual de utilizare.
IMPORTANT	Aici apare o indicaţie importantă.
INFO	Aici apare o indicaţie utilă.
➢	Acest simbol indică instrucţiuni de utilizare.
⇨	Acest simbol indică rezultatele acţiunilor dvs.
–	Acest simbol indică enumerări.
▶	Acest simbol trimite la un capitol cu informaţii suplimentare.

2 Utilizarea prevăzută

- Această mașină de spălat vase este un echipament tehnic pentru uz comercial, nefiind destinat uzului casnic.
- Folosiți mașina de spălat vase exclusiv pentru spălarea veselei, tacâmurilor și a paharelor și cănilor din cadrul zonelor de producție gastronomică și similare acestora.
- Folosiți mașina de spălat vase numai conform descrierilor din acest manual.

2.1 Utilizarea neconformă utilizării prevăzute

- Apa din mașina de spălat vase nu poate fi folosită ca apă potabilă.
- Copiilor le este interzis să se joace cu această mașină.
- Nu spălați niciodată fără coș.
- Nu efectuați modificări, adăugiri sau reconfigurări fără aprobarea producătorului.
- Miele & Cie. KG nu își asumă nicio răspundere pentru daunele apărute în urma folosirii necorespunzătoare a mașinii de spălat vase.

3 Indicaţii de siguranţă

În cazul în care nu sunt respectate indicațiile de siguranță și de operare, nu se pot emite pretenții de responsabilitate și garanție la adresa Miele & Cie. KG.

3.1 Indicații de siguranță generale

- Citiți cu atenție indicațiile de siguranță și de operare.
- Păstrați instrucțiunile pe scurt pentru o consultare ulterioară.
- Utilizați mașina de spălat vase numai după ați citit și ați înțeles instrucțiunile pe scurt și indicațiile de siguranță.
- Solicitați serviciului clienți Miele instructaj cu privire la operarea și exploatarea mașinii de spălat vase.
- Instruiți personalul de operare cu privire la folosirea mașinii și explicați-i indicațiile de siguranță. Repetați regulat instruirile, pentru a evita accidentele.
- Nu vă urcați și nu vă așezați pe ușa batantă deschisă.
- Operați mașina doar în stare impecabilă de funcționare.
- O mașină deteriorată sau neetanșă vă poate pune în pericol siguranța. În caz de defecțiune, opriți imediat mașina. Reconectați mașina numai după ce defecțiunea a fost remediată. Deconectați disjunctorul de rețea (întrerupător principal) de la fața locului. Numai atunci mașina este scoasă de sub tensiune.
- Înștiințați-l pe instalatorul sau electricianul dvs. în cazul în care cauza defecțiunii este alimentarea cu apă sau curent de la fața locului.
- Înștiințați un tehnician de service autorizat sau pe distribuitorul dvs. dacă există o altă defecțiune.
- După încheierea lucrului, închideți robinetul de închidere a apei de la fața locului.
- După încheierea lucrului, deconectați disjunctorul de rețea de la fața locului.

3.2 Siguranța electrică

- Siguranța electrică a acestei mașini este asigurată numai dacă este conectată la un circuit de protecție instalat regulamentar și un dispozitiv de protecție la curenți reziduali diferențiali. Este foarte important ca această prescripție fundamentală de siguranță să fie verificată și, dacă există dubii, instalația clădirii să fie testată de către un specialist. Miele nu poate fi considerată responsabilă pentru daune cauzate de lipsa unui conductor de protecție sau de existența unui conductor de protecție întrerupt (de ex., electrocutare).
- Nu deschideți panourile de mascare ale mașinii sau piesele mașinii dacă pentru aceasta aveți nevoie de vreo unealtă. Există pericolul electrocutării.
- Pentru propria siguranță, testați regulat dispozitivul de protecție la curenți reziduali diferențiali (FI) de la fața locului, acționând butonul de testare.

3.3 Lucrări de întreținere și reparații

- Lucrările de întreținere și reparațiile se vor executa numai de tehnicieni de service autorizați de Miele. În cazul unor lucrări de întreținere sau reparații necorespunzătoare, se pot produce pericole grave pentru utilizator, pentru care Miele nu poate fi considerat responsabil.
- Dacă efectuați lucrări de instalare și întreținere, precum și reparații, deconectați mașina de la rețea. Consumatorii de energie electrică (radiatorul) sunt sub tensiune până când este acționat disjunctorul de rețea de la fața locului.
- Pentru lucrările de întreținere și reparații se vor folosi numai piese de schimb originale Miele. Dacă nu se folosesc piese de schimb originale, se pierde dreptul la garanție.

– În cazul în care cablul de racordare la rețea al mașinii este deteriorat, acesta trebuie înlocuit de Miele sau de serviciul clienți sau de o persoană calificată în domeniu, pentru a evita situațiile periculoase. Cablul de racordare la rețea trebuie să fie de tipul H07 RN-F sau similar.

4 Înainte de a începe lucrul cu mașina de spălat vase

- Încredințați instalarea mașinii unui tehnician de service autorizat sau distribuitorului dvs.
- Încredințați unor specialiști racordarea mașinii (la apă, la apa de evacuare și electrică) conform normelor și prevederilor locale în vigoare.
- După racordarea corespunzătoare la apă și curent electric, contactați serviciul clienți al Miele sau comerciantul dvs. pentru a efectua prima punere în funcțiune. Faceți instructajul în operarea mașinii, atât dvs. cât și personalul dvs. de operare.

5 Descrierea mașinii

5.1 Imagine de ansamblu

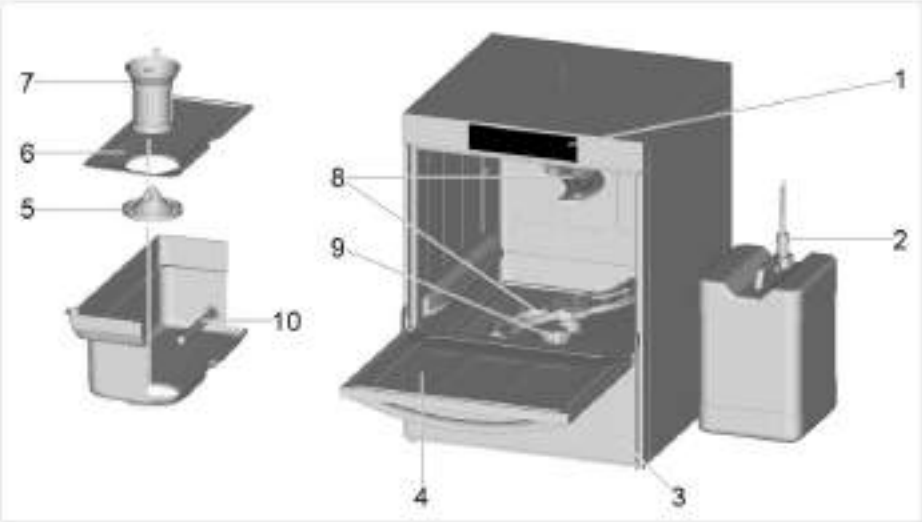

Poz.	Denumire
1	Display
2	Lance de aspirare (opțiune)
3	Rezervoare încorporate pentru agent de clătire și detergent (opțiune)
4	Ușă
5	Partea inferioară a sitei
6	Sorb
7	Cilindrul sitei
8	Braț de spălare
9	Dedurizator de apă încorporat (opțiune)
10	Corp încălzire pentru rezervor

5.2 Modul de funcționare

După pornirea mașinii, boilerul și rezervorul se umplu și sunt încălzite la temperatura de lucru. După atingerea temperaturilor nominale, mașina este gata de funcționare.
Mașina este operată cu programe complet automate, care cuprind ciclurile de programe de spălare, scurgere și clătire.

5.3 Adaptări specifice clientului

Sistemul de comandă al mașinii poate fi adaptat cu anumite limite la dorințele individuale ale clientului.

Exemple

- Adaptarea presiunii de spălare la veselă
- Prelungirea sau reducerea duratei programului
- Mascarea programului de spălare

➢ Încredințați adaptarea unui tehnician de service autorizat.

În regim propriu puteți face următoarele adaptări:

- Dezactivarea semnalelor acustice

➢ Procedați conform capitolului 7.

6 Operare generală

6.1 Display

Operarea displayului este similară cu operarea unui smartphone. Displayul reacționează la atingerile ușoare. Operați displayul doar cu degetele și nu cu obiecte cu vârf ascuțit.

INFO Displayul și tasta de pornire pot fi operate și cu mâinile ude sau cu mănuși de cauciuc.

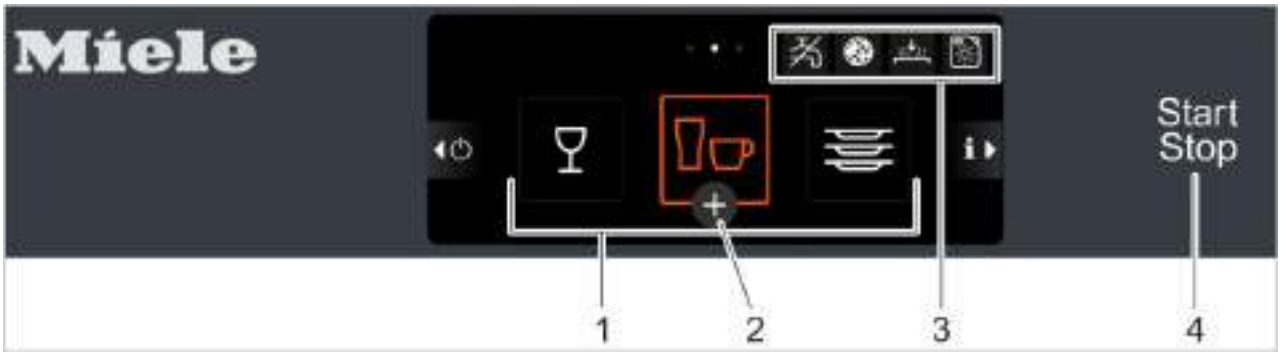

Poz.	Denumire
1	Programe de spălare standard
2	Selectarea programelor suplimentare
3	Zonă pentru pictograme de eroare
4	Tastă de pornire

Protectorul de ecran

Displayul se întunecă atunci când nu este operat o perioadă mai lungă. Spălarea este posibilă și în timp ce displayul este întunecat.

6.2 Tastă de pornire

Culorile au următoarea semnificație:

Culoare	Semnificație
stins	Mașina este oprită.
portocaliu	Mașina se încarcă și încălzește.
alb	Mașina este gata de funcționare.
portocaliu	Programul de spălare se derulează.
alb intermitent	Programul de spălare s-a terminat, însă ușa mașinii nu a fost încă deschisă.
roșu	Mașina nu mai spală, deoarece a apărut o eroare gravă.

6.3 Niveluri ale meniului

Personalul de operare va avea la dispoziție următoarele 3 niveluri:

- Nivel principal (▶ 6.3.1)
- Nivel de meniu „Personal de spălare” (▶ 6.3.2)
- Meniul PIN al bucătarului șef (▶ 7)

6.3.1 Nivel principal

Nivelul principal apare în mod automat cu imaginea B când mașina este gata de funcționare.

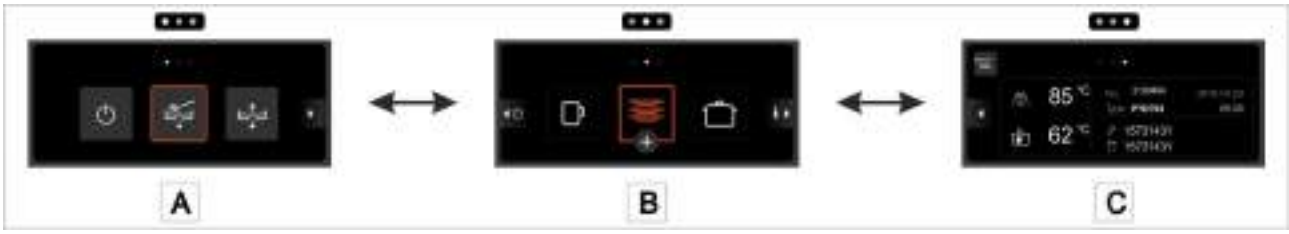

Imagine	Funcții	
A		Deconectarea (▶ 9.4)
		Program de autocurățare (▶ 11.1)
		Program de schimbare a apei din rezervor (▶ 9.3.7)
B	Programe de spălare standard (▶ 6.4) Programe suplimentare (▶ 6.5)	
C	Ecran informativ	

Ecran informativ

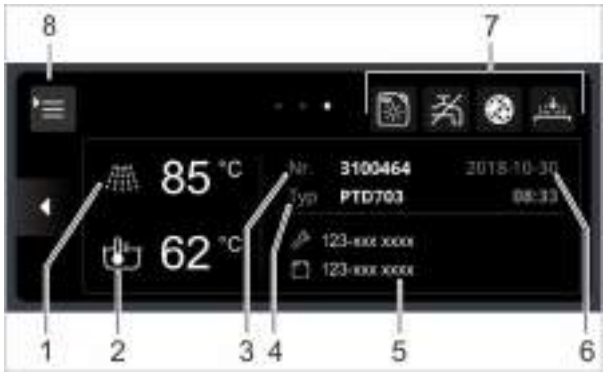

Poz.	Denumire
1	Temperatura actuală a apei de clătire
2	Temperatura actuală în rezervor
3	Numărul mașinii
4	Denumirea mașinii
5	Numărul de telefon al tehnicianului de service și al furnizorului de produse chimice
6	Data/ora
7	Zonă pentru pictograme de eroare
8	Acces la nivelul de meniu „Personal de spălare”/către meniul PIN

6.3.2 Nivel de meniu „Personal de spălare”

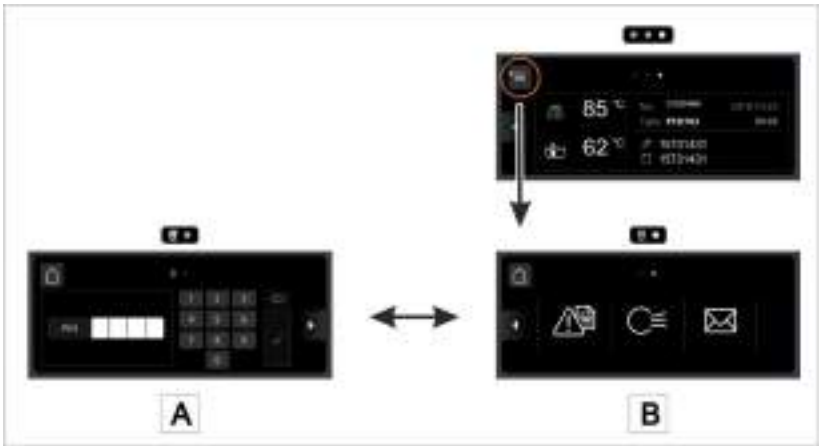

Imagine	Funcții	
A	Acces la meniul PIN al bucătarului șef (▶ 7)	
B		Eroare
		Aerisirea
		Adrese

Eroare

În prezent	Eroarea existentă în prezent
Istoric	Erori remediate

- Apăsați pe mesajul de eroare.
  - ⇨ Apare mesajul detaliat al erorii.

Aerisire

Dozatoarele trebuie aerisite când ajunge aer în furtunul de dozare. Acest lucru se întâmplă când rezervorul nu a fost umplut la timp sau recipientul nu a fost înlocuit la timp.

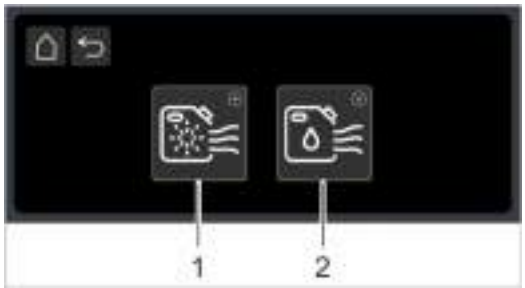

	Dozator de agent de clătire
	Dozator de detergent

➢ Mențineți apăsate butoanele 1 și 2, până când dozatorul este aerisit.

Adrese

	Furnizor pentru agent de clătire, detergent, …
	Tehnicieni de service

6.4 Programe de spălare

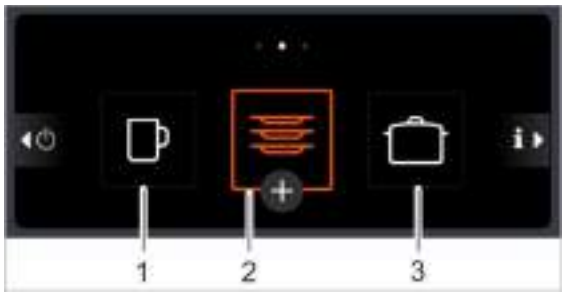

Programul 2 este deja preselectat (cadru portocaliu) când mașina este gata de funcționare. În funcție de gradul de murdărire, vă stau la dispoziție următoarele programe:

	Programul 1	Programul 2	Programul 3
Murdărire	ușoară	normală	puternică

Tehnicianul de service autorizat poate adapta programele la vesela pe care trebuie să o spălați (temperatură, dozare și durata programului). La cerere, tehnicianul de service poate masca anumite programe.

INFO Afișarea programelor de spălare la mașina dvs. de spălat vase poate să difere.

6.5 Programe suplimentare

Pentru fiecare program de spălare sunt disponibile următoarele programe suplimentare:

	Program intensiv		Program de economisire a energiei
	Program silențios		Program scurt

Activarea programului suplimentar

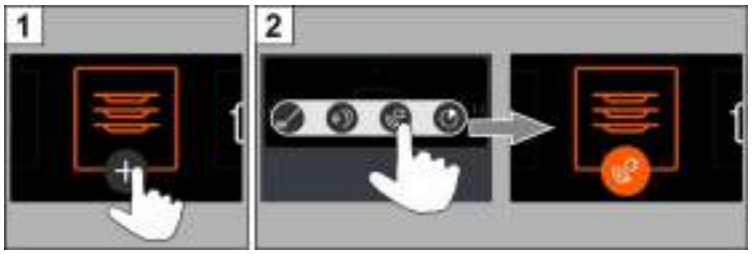

Programul rămâne activat până când este dezactivat sau este selectat un alt program suplimentar.

7 Meniul PIN al bucătarului șef

INFO Când comutați în meniul PIN, mașina se oprește. După ce ieșiți din meniul PIN mașina trebuie repornită.

Apelarea meniului PIN

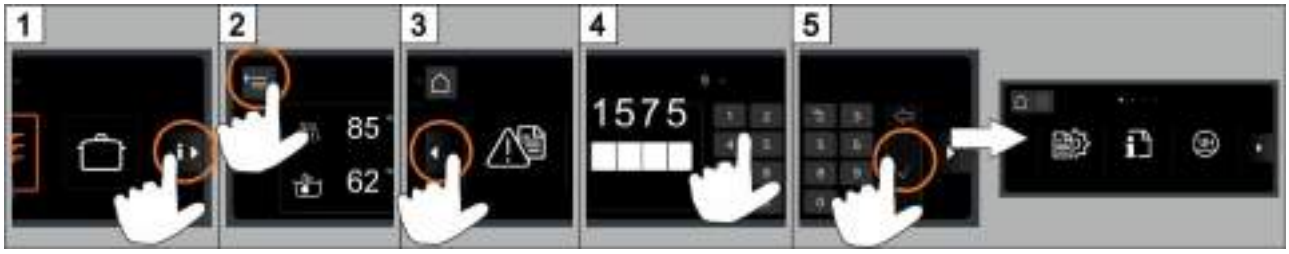

INFO Dacă introduceți PIN-ul de trei ori greșit, introducerea este blocată timp de 10 minute.

Meniuri

	Jurnalul de igienă zilnic	▶ 7.1
	Date de operare	▶ 7.2
	Duritatea apei	▶ 7.3
	Dozare	▶ 7.4
	Temporizator	▶ 7.5
	Îndepărtarea calcarului	▶ 7.6

	Luminozitate	▶ 7.7
	Semnale acustice	▶ 7.8
	Data/ora	▶ 7.9
	Limbă	▶ 7.10
	Unități	▶ 7.11
	Contorul de apă cu numărătoare inversă	▶ 7.12

INFO Numărul de meniuri depinde de varianta mașinii.

Navigare

Imagine	Semnificație
	Părăsirea meniului
	Simbol „Meniul bucătarului șef”
	Prin apăsare sau gest de ștergere, se trece mai departe către următoarea fereastră
	Un nivel înapoi

7.1 Jurnalul de igienă zilnic

În jurnalul de igienă zilnic apar evenimentele mașinii.

Apelarea meniului

7.2 Date de operare

Apelarea meniului

INFO Consumurile de apă sunt valori orientative și nu se bazează pe măsurători exacte.

7.3 Duritatea apei

INFO Numai pentru mașinile cu dedurizator încorporat.

Apelarea meniului

Setare din fabrică	20 °dH
Valoare maximă	31 °dH

Duritatea apei de alimentare o introduce tehnicianul de service în timpul primei puneri în funcțiune a mașinii.

➢ Introduceți duritatea apei de alimentare în °dH.

Tabel de conversie

		°dH	°e	°TH	mmol/l
Duritate germană	1°dH=	1,0	1,253	1,78	0,179
Duritate englezească	1°e=	0,798	1,0	1,43	0,142
Duritate franceză	1°TH=	0,560	0,702	1,0	0,1
mmol/l	1 mmol/l=	5,6	7,02	10,00	1,0

7.4 Dozare

Apelarea meniului

int.	Dozare internă (▶ 7.4.1) Pentru dozatoare încorporate
ext.	Dozare externă (▶ 7.4.2) Pentru dozatoare externe

7.4.1 Dozarea internă

	Cantitate de dozare detergent
	Cantitate de dozare agent de clătire
	Programe de spălare

Setarea cantității de dozare:

- Selectați programul de spălare dorit.
- În câmp, atingeți pe detergent sau pe agentul de clătire.
- Alegeți cantitatea de dozare.
- Memorare.

7.4.2 Dozare externă

Acest meniu necesită tehnicieni de service dacă la mașină este racordat un dozator extern (▶ 17).

7.5 Temporizator

Cu ajutorul temporizatorului puteți programa mașina astfel încât aceasta să pornească sau să se oprească automat la un anumit moment.

IMPORTANT La momentul pornirii automate trebuie să fie îndeplinite următoarele condiții preliminare:
- Ușa este închisă.
- Întrerupătorul de rețea existent este cuplat.
- Alimentarea existentă cu apă este deschisă.

Apelarea meniului

	Periodic
	O anumită dată unică

Programarea momentului periodic

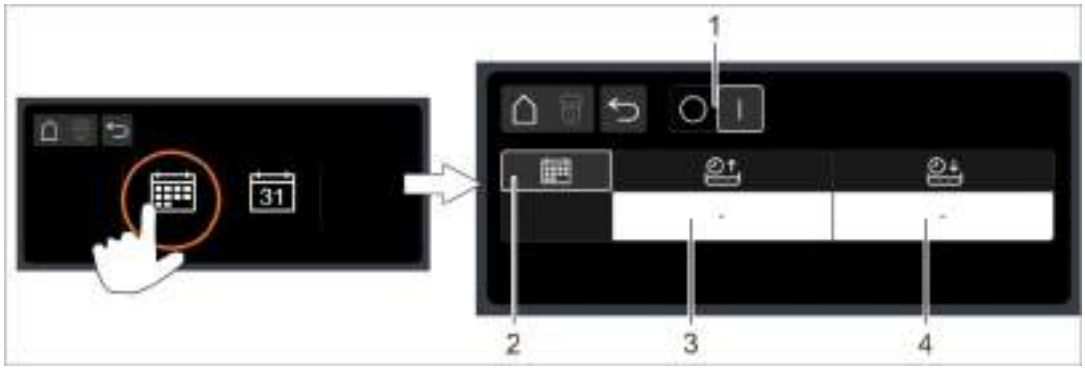

Poz.	Denumire
1	Comutator glisant
2	Schemă – Zilnic – Lu - Vi, Sâ - Du – Individual (o altă oră în fiecare zi din săptămână)
3	Ora pentru pornirea automată
4	Ora pentru oprirea automată

- Atingeți câmpul (3) sau (4).
- Setați ora dorită.
- Memorare.
- Glisați comutatorul glisant (1) pe „I”.

Programarea unei anumite date unice

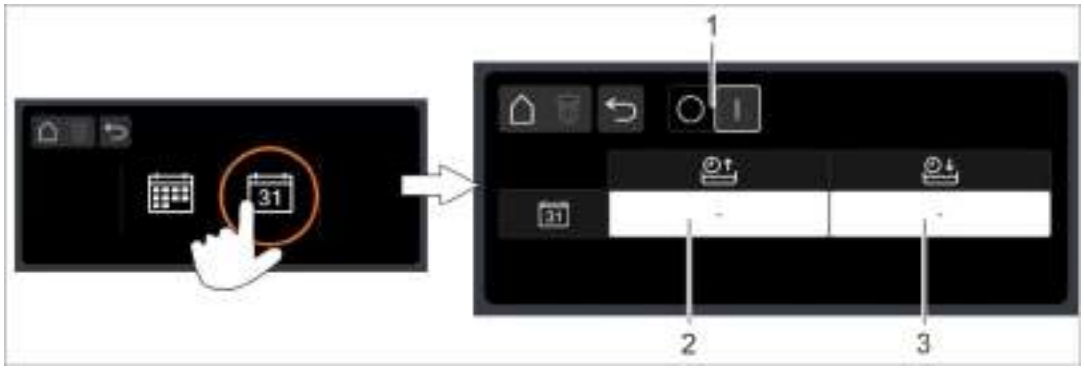

Poz.	Denumire
1	Comutator glisant
2	Data și ora pentru pornirea automată
3	Data și ora pentru oprirea automată

- Atingeți câmpul (2 sau 3).
- Setați data și ora dorite.
- Memorare.
- Glisați comutatorul glisant (1) pe „I”.

Desfășurarea deconectării automate

Succesiune de semnale acustice	⇨	Pauză 10 s	⇨	Succesiune de semnale acustice	⇨	Pauză 10 s	⇨	Succesiune de semnale acustice	⇨	Pauză 10 s	⇨	Mașina se golește și se oprește prin intermediul programului de autocurățare

INFO Dacă la momentul opririi automate ușa este deschisă, mașina este golită cu ajutorul pompei și oprită, dar **nu** va fi curățată în interior.

Afișarea timpului programat

7.6 Îndepărtarea calcarului

Dacă mașina este folosită cu apă cu duritate mare fără ca apa să fie tratată, boilerul, cuva mașinii precum și toate furtunurile prin care trece apă și alte componente pot prezenta depuneri de calcar.
Depunerile de calcar și resturile de murdărie și de grăsime care se depun pe ele reprezintă un risc pentru igienă, iar elementele de încălzire se pot defecta din cauza calcarului. Astfel, este necesară obligatoriu o îndepărtare regulată a acestor depuneri.
Puteți îndepărta calcarul din interiorul mașinii prin intermediul programului de îndepărtare a calcarului. Numai un tehnician de service autorizat poate îndepărta calcarul de la furtunurile prin care trece apa și de la boiler.

Pentru îndepărtarea calcarului aveți nevoie de un detartrant pe bază de acid, adecvat pentru mașinile de spălat vase comerciale.

Pericol

- La manipularea produselor chimice, respectați indicațiile de siguranță și recomandările de dozare de pe ambalaje.
- Purtați îmbrăcăminte de protecție, mănuși și ochelari de protecție când manipulați produse chimice.

Este recomandat să porniți programul de îndepărtare a calcarului când mașina este goală și deconectată. Dacă mașina este deja gata de funcționare, aceasta este mai întâi golită controlat prin intermediul programului.

Numai în cazul dozatoarelor de detergent externe:

Avertisment

Generare de clor gazos
Dacă amestecați detergent cu conținut de clor activ și detartrant, se produce clor gazos. Întrerupeți dozarea detergentului (de ex., scoateți lancea de aspirare sau deconectați dozatorul).

INFO Un dozator de detergent încorporat în mașină este dezactivat de sistem în programul de îndepărtare a calcarului.

Pornirea programului de îndepărtare a calcarului

3 ➢ Urmați instrucțiunile de pe display.

Avertisment

Detartrantul produce coroziune
Soluția de detartrant nu trebuie să rămână în mașină. Dacă deconectați mașina sau întrerupeți programul în timp ce se desfășoară programul de îndepărtare a calcarului, mașina trebuie golită, umplută din nou, apoi golită încă o dată. Pentru aceasta, folosiți programul de autocurățare.

7.7 Luminozitate

Aici puteți modifica luminozitatea, pentru a adapta afișajul displayului la condițiile de lumină din bucătăria dvs.

Apelarea meniului

7.8 Semnale acustice

Aici puteți activa și dezactiva semnalele acustice.

Apelarea meniului

Poz.	Denumire
1	Activarea și dezactivarea tuturor semnalelor acustice
2	Activarea și dezactivarea semnalelor acustice individuale

7.9 Data/ora

Aici puteți să introduceți data și ora actuale.

Apelarea meniului

INFO Ora trebuie adaptată la schimbarea orei de vară/iarnă.

7.10 Limbă

Aici puteți seta limba care va apărea în textele de pe display.

Apelarea meniului

7.11 Unități

Aici puteți modifica unitatea de măsură pentru afișarea temperaturii.

Apelarea meniului

7.12 Contorul de apă cu numărătoare inversă

Contorul de apă cu numărătoare inversă trebuie resetat dacă la mașinile cu cartuș de demineralizare parțială (TE) sau totală (VE) se apare pe display simbolul alăturat.

Apelarea meniului

Poz.	Denumire
1	Setarea capacității totale
2	Resetarea contorului de apă cu numărătoare inversă

Cartușul de demineralizare parțială (TE)

- Înlocuiți cartușul de demineralizare parțială (TE).
- Resetați contorului de apă cu numărătoare inversă.

Cartușul de demineralizare totală (VE)

- Solicitați înlocuirea rășinii din cartușul de demineralizare totală (VE) de către un tehnician de service autorizat.
- Resetați contorului de apă cu numărătoare inversă.

8 Agent de clătire și detergent

Pericol

Pericol potențial de arsuri chimice
- Purtați îmbrăcăminte de protecție, mănuși și ochelari de protecție când manipulați produse chimice.
- La manipularea produselor chimice, respectați indicațiile de siguranță și recomandările de dozare de pe ambalaje.

Atenție

Folosiți numai produse destinate mașinilor comerciale de spălat vase. Vă recomandăm produsele Miele. Acestea sunt adecvate în mod special mașinilor de spălat vase Miele.

INFO Pentru conectarea dozatoarelor externe vă stă la dispoziție o regletă de transfer (▶ 17).

8.1 Schimbarea produsului chimic (agent de clătire sau detergent)

Atenție

Pericol posibil de deteriorare a dozatorului
Nu amestecați produse diferite. Cristalizările pot distruge dozatorul.

De regulă, un nou produs de curățare necesită clătirea cu apă a dozatorului și o nouă setare a acestuia.
➢ Încredințați unui tehnician de service lucrările necesare, astfel încât să fie obținut și în continuare un rezultat bun al spălării.

Dacă produsul chimic este dozat din recipiente care sunt în afara mașinii, puteți clăti cu apă chiar dvs. furtunurile de dozare și dozatorul.

Clătiți bine cu apă furtunurile de dozare și dozatorul

Pericol

- La manipularea produselor chimice, respectați indicațiile de siguranță și recomandările de dozare de pe ambalaje.
- Purtați îmbrăcăminte de protecție, mănuși și ochelari de protecție când manipulați produse chimice.

➢ Scoateți lancea de aspirare din recipient și introduceți-o într-un vas plin cu apă.
➢ Apelarea meniului „Aerisire” (▶ 6.3.2).

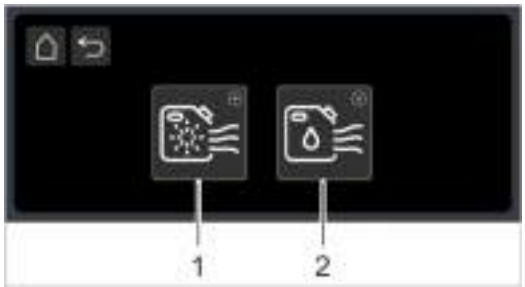

	Dozator de agent de clătire
	Dozator de detergent

➢ Mențineți apăsate butoanele 1 sau 2 pentru a clăti cu apă furtunurile de dozare și dozatorul.
➢ Introduceți lancea de aspirare în noul recipient.
➢ Mențineți apăsate butoanele 1 sau 2 pentru a înlocui cu produs chimic apa din furtunurile de dozare.

8.2 Agent de clătire

Agentul de clătire este necesar pentru ca după spălare apa să se scurgă de pe veselă ca o peliculă subțire. Astfel, articolele de veselă se usucă în timp mai scurt.
Agentul de clătire este dozat automat prin intermediul unui dozator.

8.3 Detergent

Atenție

- Nu utilizați detergenți acizi.
- Nu utilizați produse spumante pentru tratarea preliminară a articolelor de veselă (de ex., produs pentru spălare manuală), deoarece acestea vor ajunge în mașină.

Detergentul este necesar pentru ca resturile de alimente și murdăria să se desprindă de pe veselă.

Detergentul poate fi dozat în următoarele feluri:
- manual, ca detergent pudră
- automat, sub formă de detergent lichid

INFO Dozatorul de detergent nu face parte la toate mașinile din pachetul de livrare.

8.3.1 Dozarea manuală a detergentului pudră

IMPORTANT Detergentul pudră va fi adăugat doar când mașina este gata de funcționare.
- ➢ După fiecare dozare (predozare și dozare ulterioară) porniți imediat un proces de spălare, pentru ca detergentul pudră să se amestece cu apa.
- ➢ Respectați indicațiile de dozare de pe ambalajul detergentului.

	PTD 701	PTD 702 / PTD 703 / PTD 704
Capacitatea rezervorului	9,5 l	15,3 l
Predozare ≙ Dozarea a 3 g/l	30 g	45 g
Cantitatea de apă de clătire pe ciclul de spălare	2,0 l	2,2 l
Postdozarea la fiecare 5 programe de spălare	30 g	33 g

8.3.2 Umplerea ulterioară cu detergent sau agent de clătire

Deficitul de produse chimice se detectează în timp util și este afișată pe display:

	Lipsă detergent
	Lipsă agent de clătire

- ➢ Umpleți ulterior cu produse chimice în următoarele 20 de cicluri de spălare, astfel încât rezultatul de spălare să nu fie influențat.
  IMPORTANT Atunci când nu s-a făcut în timp util completarea ulterioară cu produse chimice, dozatorul se dezactivează. În plus, în furtunul de dozare pătrunde aer și dozatorul trebuie aerisit (▶ 6.3.2).

Varianta A
Recipient și lanci de aspirare externe

Varianta B
Rezervor încorporat

Varianta A: Recipient și lanci de aspirare externe

Atenție

- Nu puneți lancea de aspirare pentru agentul de clătire în recipientul cu detergent și invers.
- Utilizați lancea de aspirare numai în recipiente suficient de stabile. Recipientele înguste și înalte se pot răsturna când trageți de lancea de aspirare.
- Nu trageți de furtunul de dozare sau de cablul de racordare, deoarece acest lucru poate conduce la o defecțiune.

Opțional, primiți împreună cu mașina dvs. una sau mai multe lanci de aspirare:

Culoarea capacului	Culoarea furtunului	Recipient
albastru	albastru	Agent de clăti-re
negru	transparent	Detergent

Schimbarea recipientului

Atenție

Pericol potențial de arsuri chimice
Purtați îmbrăcăminte de protecție, mănuși și ochelari de protecție când manipulați produse chimice.

- Scoateți lancea de aspirare din recipientul gol.
- Aveți grijă ca ambele orificii de ventilație (1) din capac să fie deschise.
- Introduceți lancea de aspirare în noul recipient.
- Împingeți capacul în jos, până când orificiul recipientului este închis.

Varianta B: Rezervor încorporat (opțiune)

Rezervor

Atenție

Nu turnați detergent în rezervorul pentru agentul de clătire și invers.

Culoarea clapetei	Rezervor
alb	Detergent
albastru	Agent de clătire

Umplerea cu detergent lichid și agent de clătire

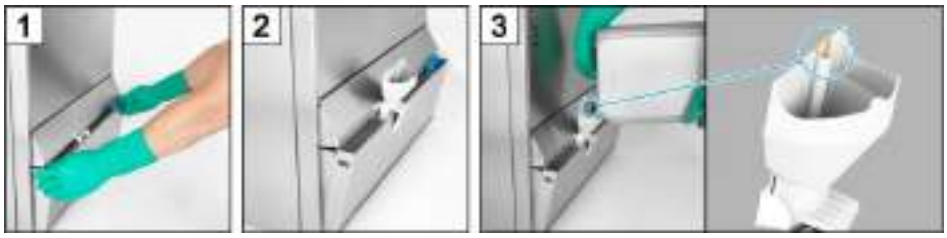

4 ➢ Îndepărtați pâlnia.

5 ➢ Rabatați la loc panoul de mascare inferior.

6 ➢ Spălați pâlnia în mașina de spălat vase, pentru a se curăța resturile existente de produse chimice.

8.4 Aerisirea dozatoarelor

Dozatoarele trebuie aerisite când ajunge aer în furtunul de dozare. Acest lucru se întâmplă când rezervorul nu a fost umplut la timp sau recipientul nu a fost înlocuit la timp.

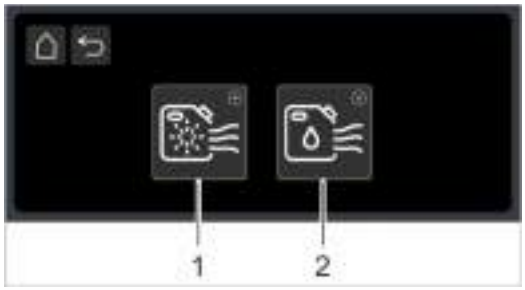

	Dozator de agent de clătire
	Dozator de detergent

➢ Mențineți apăsate butoanele 1 și 2, până când dozatorul este aerisit.

9 Mod de funcționare

9.1 Înainte de pornirea mașinii

Atenție

Pericol potențial de deteriorare a pompei de spălare prin aspirarea, de ex., a pieselor de tacâmuri
Operați mașina doar dacă sistemul sitei (imaginea 6) este introdus complet.

IMPORTANT Dozatoarele trebuie aerisite când ajunge aer în furtunul de dozare dacă recipientul nu a fost schimbat sau umplut la timp (▶ 8.4).

9.2 Pornirea mașinii

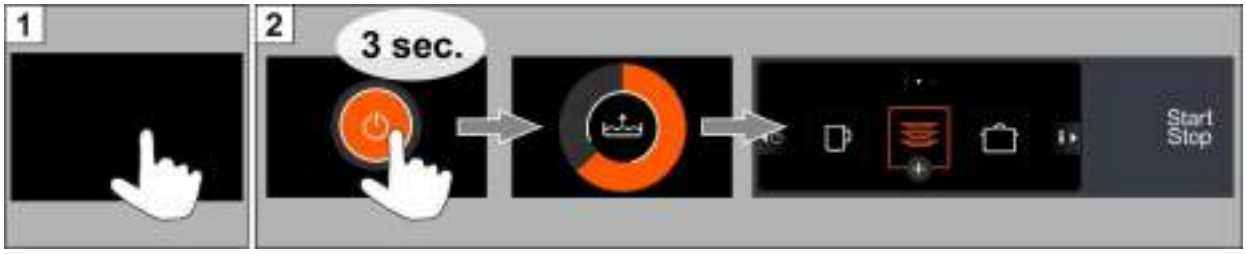

Mașina este gata de funcționare imediat ce tasta de pornire se aprinde în culoarea alb.

INFO După atingerea displayului întunecat (imaginea 1), poate dura cca. 20-30 de secunde până să apară imaginea 2.

9.3 Spălarea

Avertisment

Pericol posibil de arsuri din cauza apei de spălare fierbinți

- Evitați contactul copiilor cu mașina de spălat vase. În spațiul interior se găsește apă de spălare cu o temperatură de aprox. 62 °C.
- În timp ce mașina spală, nu deschideți ușa mașinii. Există pericolul ca apa de spălare fierbinte să țâșnească. Întrerupeți în prealabil programul de spălare (▶ 9.3.6).

Pericol potențial de rănire

- Sortați ustensilele tăioase, ascuțite, astfel încât să nu vă puteți răni.

Atenție

- Nu folosiți mașina de spălat vase pentru a spăla aparate de gătit încălzite electric sau obiecte din lemn.
- Nu spălați obiecte din material plastic care nu sunt rezistente la căldură și la detergenți.
- Folosiți un detergent adecvat pentru a spăla obiectele din aluminiu, precum oalele, recipientele sau tăvile, pentru a evita discolorațiile negre.

9.3.1 Sortarea vaselor în coș

- ➢ Îndepărtați resturile de mâncare grosiere.
- ➢ Aruncați resturile de băuturi (dar nu în mașină).
- ➢ Îndepărtați scrumul prin clătire cu apă.
- ➢ Farfuriile se vor așeza în mașină cu partea superioară spre exterior.
- ➢ Așezați în partea inferioară paharele, cănile, castroanele și oalele, cu gura în jos.
- ➢ Spălați tacâmurile fie vertical în suportul de tacâmuri, fie orizontal într-un coș plat. Pentru aceasta, aveți grijă să nu fie prea înghesuite.

9.3.2 Sfaturi utile

- Nu supraîncărcați coșurile, pentru ca apa de spălare să poată ajunge la toate suprafețele murdare.
- Puneți tacâmurile la înmuiat până când urmează să fie spălate.
- Păstrați o distanță între pahare, pentru a nu se freca unele de altele. Astfel sunt evitate zgârierile.
- Pentru paharele înalte, alegeți un coș cu o compartimentare corespunzătoare, astfel încât paharele să fie menținute într-o poziție stabilă.
- Nu lustruiți paharele, cănile, tacâmurile și vesela. Chiar și în prosoapele cu utilizare multiplă curate există germeni și bacterii.

9.3.3 Pornirea programului de spălare

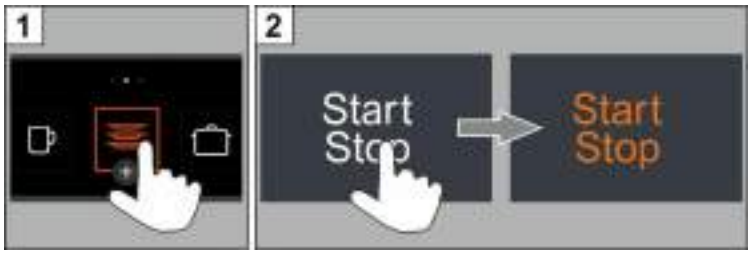

9.3.4 Sfârșitul programului

Tasta de pornire se aprinde intermitent în culoarea alb imediat după încheierea programului.

9.3.5 Schimbarea programului de spălare

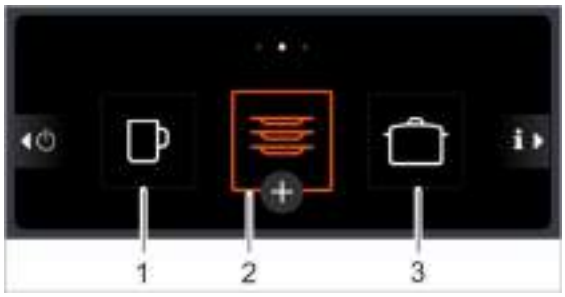

Programul 2 este deja preselectat (cadru portocaliu) când mașina este gata de funcționare.

➢ Alegeți un alt program de spălare prin atingerea butonului (1) sau (3).

9.3.6 Întreruperea programului de spălare

➢ Apăsați tasta de pornire sau ⊗.

9.3.7 Schimbarea apei din rezervor

Dacă apa din rezervor este foarte murdară, iar rezultatul spălării este afectat, apa din rezervor poate fi înlocuită complet sau parțial.

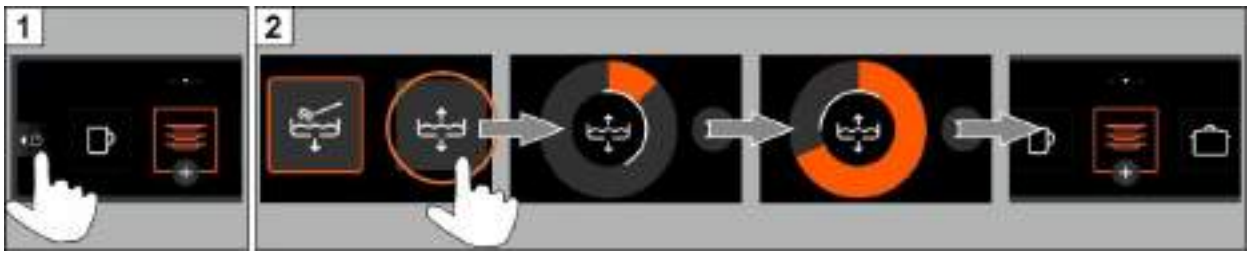

INFO Durează câte minute până când mașina este din nou gata de funcționare, deoarece rezervorul este mai întâi golit și apoi se reumple.

9.3.8 Pauze de spălare

➢ Nu deconectați mașina în pauzele de funcționare.

➢ Închideți ușa mașinii, pentru a evita răcirea.

9.4 Oprirea mașinii

Deconectați mașina la sfârșitul zilei de lucru prin derularea programului de autocurățare (2), astfel încât aceasta să fie curățată și golită zilnic (▶ 11.1).

INFO Dacă folosiți tasta de conectare/deconectare (1), rezervorul rămâne în continuare plin, dar nu va mai fi menținută temperatura. Dacă temperatura din rezervor scade prea mult până la următoarea pornire, mașina este golită automat și reumplută.

10 Dedurizator de apă încorporat (opțiune)

Prin dedurizarea apei de la robinet se evită formarea calcarului în mașină și pe veselă. Pentru ca dedurizatorul de apă încorporat să funcționeze corect, rezervorul de săruri trebuie umplut cu sare regenerantă.

10.1 Afișarea deficitului de sare

Pe display apare o pictogramă atunci când rezervorul de săruri este gol și trebuie umplut ulterior. Afișajul dispare după umplerea rezervorului de săruri, imediat ce ați efectuat aprox. 3 procese de spălare și s-a dizolvat o parte din sărurile umplute anterior.

10.2 Umplerea ulterioară cu sare regenerantă

Sfat Resturile de sare pot să influențeze negativ rezultatul spălării. De aceea, este optim să umpleți cu sare regenerantă înainte de pornirea programului de autocurățare.

Atenție

Pericol potențial de deteriorare a dedurizatorului de apă
Produsele chimice, ca de ex., detergentul sau agentul de clătire duc inevitabil la deteriorări ale dedurizatorului de apă. Folosiți exclusiv sare regenerantă sau sare obținută din evaporare.

Defecțiune posibilă de funcționare a dedurizatorului de apă
Nu completați cu alte săruri (de ex., sare de bucătărie sau sare pentru deszăpezire). Acestea pot conține componente insolubile în apă. Alimentați exclusiv cu sare fină (dimensiunea granulelor max. 1-4 mm).

INFO Tabletele de sare nu sunt adecvate din cauza dimensiunii lor.

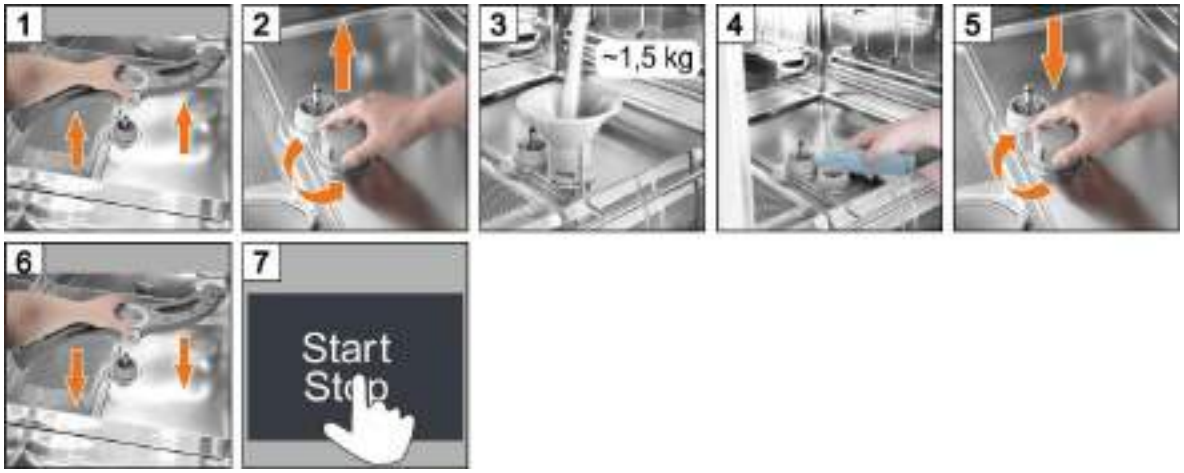

Atenție

Pericol de apariție a ruginii în zona de umplere
Porniți un proces de spălare sau programul de autocurățare după umplerea cu sare regenerantă, pentru a clăti eventualele resturi de săruri existente.

11 Întreținere și îngrijire

Avertisment

- Nu curățați mașina și mediul din imediata sa vecinătate (pereți, pardoseli) cu furtun cu apă, curățitor cu aburi sau curățitor cu înaltă presiune.
- La curățarea pardoselii, aveți grijă ca partea inferioară a mașinii să nu fie inundată pe de-desubt, pentru a evita pătrunderea necontrolată a apei.

Avertisment

Purtați îmbrăcăminte și mănuși de protecție înainte de a atinge piesele care sunt în contact cu apa de spălare (site, brațe de spălare, ...).

11.1 Program de autocurățare

Programul de autocurățare vă ajută la curățarea cuvei mașinii la sfârșitul zilei de lucru.
După primul pas de program, se va întrerupe programul de autocurățare iar pe display apare o prezentare video cu următorii pași de lucru. Dacă nu urmați acești pași de lucru, programul de autocurățare va fi continuat în mod automat după 30 de secunde.

Întreruperea programului

➢ Apăsați pe ⊗.

11.2 Curățarea cuvei

Atenție

Aveți grijă ca în cuva mașinii să nu rămână corpuri străine oxidabile, din cauza cărora chiar și materialul „oțel inoxidabil” poate să înceapă să rugineasc ă. Particulele de rugină pot proveni de la vesela oxidabilă, de la mijloacele de curățare, de la coșurile de sârmă deteriorate sau de la conductele de apă neprotejate împotriva ruginii.

Următoarele mijloace ajutătoare **nu** trebuie folosite pentru curățare:
- Curățitoarele cu înaltă presiune
- detergenți acizi sau cu conținut de clor
- bureți de curățare metalici sau perii de sârmă
- produse de curățare abrazive sau detergent care zgârie

➢ Îndepărtați murdăria cu o perie sau o lavetă.

11.3 Curățarea brațelor de spălare

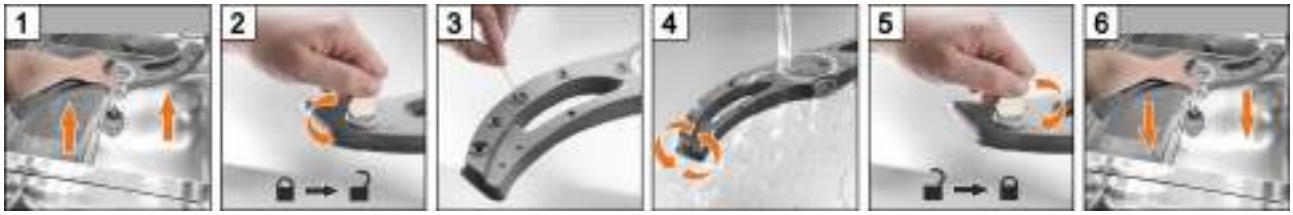

➢ Pentru brațul superior, procedați în mod similar.

11.4 Curățarea mașinii la exterior

Avertisment

- Nu curățați mașina și mediul din imediata sa vecinătate (pereți, pardoseli) cu furtun cu apă, curățitor cu aburi sau curățitor cu înaltă presiune.
- La curățarea pardoselii, aveți grijă ca partea inferioară a mașinii să nu fie inundată pe de-desubt, pentru a evita pătrunderea necontrolată a apei.

➢ Curățați displayul cu o cârpă umedă.
➢ Curățați suprafețele exterioare cu produse de curățare și de întreținere pentru suprafețe din oțel inoxidabil.

11.5 Curățarea lunară

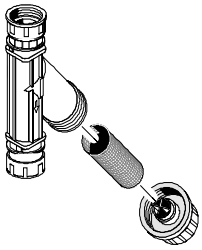

Curățarea colectorului de impurități

➢ Închideți alimentarea cu apă existentă.
➢ Curățați sita din colectorul de impurități.

11.6 Îndepărtarea calcarului

Dacă mașina este folosită cu apă foarte dură și fără tratament adecvat, la intervale regulate este necesară o îndepărtare a calcarului (▶ 7.6).

12 Pictograme de eroare

Erorile sunt afișate în câmpul de informații sub formă de pictograme. În cazul multor erori spălarea este posibilă în continuare, însă rezultatul spălării nu va fi cel preconizat. De aceea, remediați eroarea cât de repede posibil.

Dacă nu puteți remedia personal eroarea:
➢ Apelați la un tehnician de service autorizat.

	Cauză/semnificație	Remediu
	Lipsă agent de clătire	Umpleți rezervorul încorporat sau înlocuiți recipientul. Aerisiți dozatorul (▶ 6.3.2).
	Lipsă detergent	
	Braț de spălare superior blocat	Eliminați blocajul și reporniți programul.
	Braț de spălare inferior blocat	
	Mașină cu dedurizator încorporat: Deficit de sare	Umpleți rezervorul cu sare regenerantă (▶ 10.2).
	Mașină cu cartuș exterior de demineralizare parțială (TE): Cartușul de demineralizare parțială (TE) este consumat	Înlocuiți cartușul de demineralizare parțială (TE). Resetați contorul de apă cu numărătoare inversă (meniul PIN ▶ 7.12).
	Mașină cu cartuș exterior de demineralizare totală (VE): Cartușul de demineralizare totală (VE) este consumat	Solicitați înlocuirea rășinii din cartușul de demineralizare totală (VE) de către un tehnician de service autorizat. Resetați contorul de apă cu numărătoare inversă (meniul PIN ▶ 7.12).
	Ușa a fost deschisă într-un moment nepermis (de ex., în timpul spălării)	Închideți ușa și reporniți programul.
	Lipsă apă	Deschideți alimentarea cu apă existentă.
		Solicitați unui tehnician de service curățarea colectorului de impurități sau montarea unui colector de impurități nou.
		Solicitați repararea electrovalvei numai de către un tehnician de service autorizat.
	Optimizarea energiei este activă	Așteptați până când instalația pentru optimizarea energiei se oprește.
	Intervalul de service a expirat	Contactați un tehnician de service autorizat.
	Sorb colmatat	Scoateți cilindrul sitei și sorbul, curățați-le și introduceți-le la loc.
	Verificarea depunerilor de calcar	Porniți programul de îndepărtare a calcarului (meniul PIN ▶ 7.6).
	Diverse	Atingeți pictograma și notați codul de eroare. Contactați un tehnician de service autorizat.

INFO Prin atingerea pictogramei, pe display apar informații suplimentare.

Dacă este vorba despre o eroare gravă, spălarea nu mai este posibilă și pe rândul inferior al displayului apare o bară roșie:

Apelarea codului erorii

12.1 Rezultat nesatisfăcător al spălării

	Cauză posibilă	Remediu
Vesela nu rămâne curată după spălare	fără dozare a detergentului sau dozare slabă	Reglați cantitatea de dozare conform indicațiilor producătorului (▶ 7.4).
		Verificați furtunul de dozare (îndoit, rupt, ...) Înlocuiți recipientul dacă este gol.
	Veselă sortată greșit	Nu suprapuneți vesela (▶ 9.3.1).
	Duzele brațelor de spălare înfundate	Demontați brațele de spălare și curățați duzele (▶ 11.3).
	temperaturi prea scăzute	Verificați temperaturile (▶ 6.3.1).
	Apa din rezervor este prea murdară	Pornire program de schimbare a apei din rezervor (▶ 9.3.7)
Pe veselă se văd pete	în cazul depunerilor de calcar: apă prea dură	Verificați dacă apa a fost tratată. Efectuați o curățare generală.
	în cazul depunerilor de amidon: Temperatura de la prespălarea manuală mai mare de 30 °C	Reduceți temperatura la prespălarea manuală.
Vesela nu se usucă singură	fără dozare a agentului de clătire sau dozare slabă	Reglați cantitatea de dozare conform indicațiilor producătorului (▶ 7.4).
		Verificați furtunul de dozare (îndoit, rupt, ...) Înlocuiți recipientul dacă este gol.
	Temperatură de clătire prea mică	Apelați la un tehnician de service autorizat.

INFO Calitatea apei influențează rezultatul spălării și al uscării. Din acest motiv vă recomandăm ca, în cazul unei durități generale mai mare de 3° dH (0,53 mmol/l), să alimentați mașina cu apă dedurizată.

12.2 Întreținere prin serviciul de asistență clienți

Vă recomandăm să apelați pentru întreținerea mașinii cel puțin o dată pe an la un tehnician de service autorizat, care să controleze și să înlocuiască, dacă este necesar, componentele supuse uzurii și îmbătrânirii. Pentru reparațiile și înlocuirea pieselor de uzură trebuie folosite piese de schimb originale.

Piese de uzură sunt de ex.:
- Furtunurile de dozare
- Garnitură etanșare ușă
- Furtun alimentare cu apă

Intervalul de service

În unitatea de comandă a mașinii este stabilit după câte ore de operare sau cicluri de spălare este afișată pictograma pentru service.

INFO Această funcție este dezactivată din fabrică. La cerere, tehnicianul de service poate activa această funcție.

13 Scoateți mașina din funcțiune în pauzele de operare mai lungi

urmați procedura care urmează dacă scoateți din funcțiune mașina pentru perioade mai lungi (vacanță anuală, utilizare sezonieră).

- ➢ Goliți mașina prin programul de autocurățare (▶ 11.1).
- ➢ Curățați mașina (▶ 11.2, 11.3, 11.4).
- ➢ Lăsați ușa deschisă în poziția ei de blocare.
- ➢ Închideți alimentarea cu apă existentă.
- ➢ Deconectați întrerupătorul de rețea existent.

Dacă mașina se află într-un spațiu neprotejat contra înghețului:
- ➢ Apelați la un tehnician de service autorizat pentru a îi conferi mașinii protecție contra înghețului.

14 Repunerea în funcțiune a mașinii după perioade îndelungate de neutilizare

- ➢ Deschideți alimentarea cu apă existentă.
- ➢ Conectați întrerupătorul de rețea existent.
- ➢ Închideți ușa.
- ➢ Porniți mașina.

Dacă mașina s-a aflat într-un spațiu care nu a fost protejat contra înghețului:
După perioade de neutilizare îndelungate, mașina trebuie să fie dezghețată complet (cel puțin 24 de ore la 25 °C). După îndeplinirea acestei condiții:
- ➢ Apelați la un tehnician de service autorizat pentru a repune mașina în funcțiune.

15 Amplasarea mașinii

Locul amplasării trebuie să fie protejat contra înghețului pentru a nu permite înghețarea sistemelor de distribuție a apei.

- Aduceți mașina în plan orizontal cu ajutorul unei nivele.
- Dacă podeaua prezintă neregularități, aduceți mașina la nivel cu ajutorul picioarelor de mașină reglabile pe înălțime.

16 Conectarea mașinii

Avertisment

Mașina și accesoriile suplimentare aferente trebuie să fie racordate conform normelor și reglementărilor locale în vigoare de către tehnicieni avizați.

16.1 Poziția elementelor de conectare ale mașinii

PTD 701 PTD 702, PTD 703, PTD 704

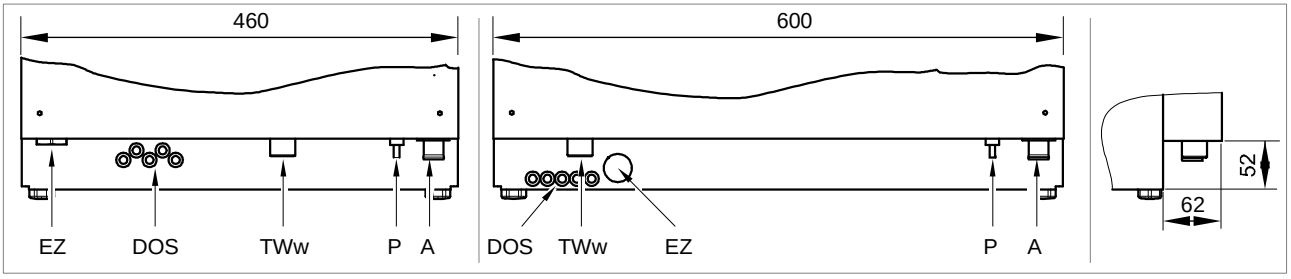

Vedere din spate Vedere din dreapta

EZ	Introducerea cablului de racordare la rețea
DOS	Introducerea furtunurilor (detergent/agent de clătire) și cablului
TWw	Racordul de apă de rețea (filet exterior G ¾“)
P	Racord pentru sistemul de egalizare de potențial de la fața locului
A	Racordarea furtunului de evacuare a apei; pompa de evacuare este montată

16.2 Accesorii

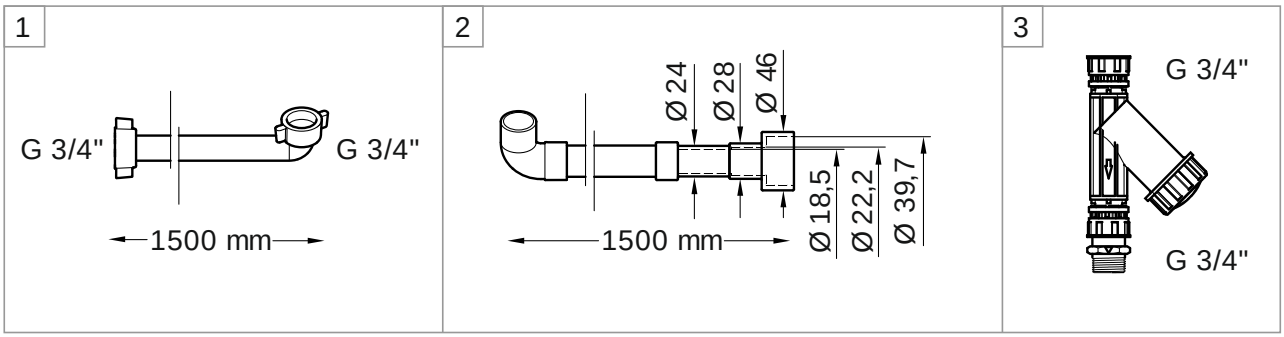

1	furtun de alimentare flexibil	a se racorda la punctul TWw
2	furtun de evacuare flexibil	a se racorda la punctul A
3	Colector de impurități	a se monta între alimentarea cu apă și furtunul de alimentare

16.3 Plan de instalare

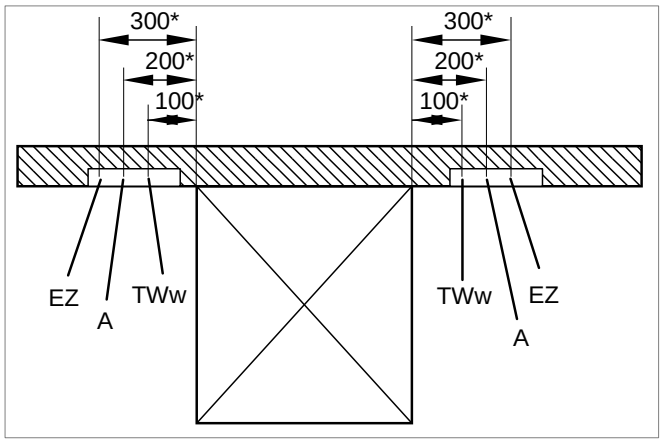

IMPORTANT
A se prevedea locurile de conectare în stânga sau în dreapta lângă mașină.
Stabiliți dimensiunile exacte ținând cont de condițiile de la fața locului.

EZ	Conexiunea electrică
A	Racordul furtunului de evacuare a apei
TWw	Racordul de apă de rețea

16.4 Racordul de apă

Siguranța tehnică în ceea ce privește racordul apei este asigurată conform DIN EN 61770. Mașina poate fi conectată la conducta de apă proaspătă fără a se introduce un alt dispozitiv de siguranță pe circuit.

Racordul de apă de rețea (filet exterior G ¾“)

Poziție	cca. 400 mm deasupra pardoselii finite lângă mașină		
Calitatea apei	Apa de la rețea trebuie să aibă calitatea apei potabile din punct de vedere microbiologic		
Temperatura apei de admisie	Standard	max. 60 °C	
	PTD 701 AE RO, PTD 702 AE RO	max. 35 °C	
Duritatea apei		Mașină fără dedurizator încorporat	Mașină cu dedurizator încorporat
	Standard	≤ 3 °dH (3,8 °e / 5,34 °TH / 0,54 mmol/l) Recomandare pentru ca pe mașina să nu se depună calcar.	≤ 31 °dH (37,6 °e / 53,4 °TH / 5,35 mmol/l)
	PTD 701 AE RO, PTD 702 AE RO	≤ 35 °dH (43,9 °e; 62,3 °TH; 6,3 mmol/l)	—
Presiunea de curgere minimă	Standard	100 kPa (1,0 bar)	
	PTD 701 AE RO, PTD 702 AE RO	140 kPa (1,4 bar)	
Presiune maximă de intrare (presiune de stagnare)	600 kPa (6,0 bar)		
Debit	Standard	cel puțin 4 l/min	
	PTD 701 AE RO, PTD 702 AE RO	cel puțin 4 l/min	

Racordul furtunului de evacuare a apei

Poziție	max. 600 mm deasupra pardoselii finite lângă mașină
Versiunea	Sifon existent

16.5 Racordarea furtunului de alimentare

Atenție

Furtunurile vechi nu pot fi refolosite. Furtunul de alimentare nu poate fi scurtat sau distrus.
Nu îndoiți furtunul în timpul pozării acestuia.

Furtunul de alimentare și colectorul de impurități se regăsesc în mașină.

INFO Colectorul de impurități împiedică pătrunderea particulelor din conducta de apă în mașină și ajungerea ruginii externe pe veselă și în mașină.

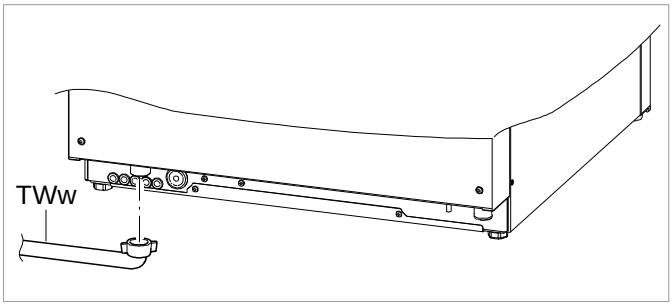

Vedere din spate

- Racordați furtunul de alimentare (TWw) la mașină.
- Racordați colectorul de impurități la alimentarea existentă cu apă.
- Racordați furtunul de alimentare la colectorul de impurități.
- Deschideți alimentarea cu apă și verificați dacă racordurile sunt etanșe.

16.6 Racordarea furtunului de evacuare

Atenție

Furtunul nu trebuie să fie scurtat sau deteriorat.
Nu îndoiți furtunul în timpul pozării acestuia.

Furtunul de evacuare se găsește în mașină.

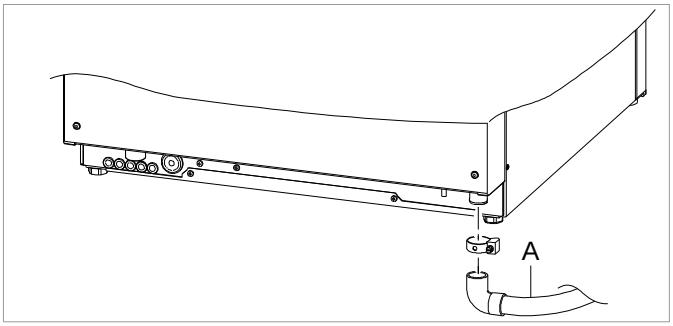

Vedere din spate

- Racordați furtunul de evacuare (A) la mașină.
- Racordați furtunul de evacuare la evacuarea apei existentă la fața locului.

16.7 Conexiunea electrică

Pericol

Pericol de moarte din cauza componentelor aflate sub tensiune!
- Mașina și accesoriile suplimentare aferente trebuie să fie racordate conform normelor și reglementărilor locale în vigoare de către tehnicieni autorizați de furnizorul de energie electrică corespunzător.
- Dacă realizați lucrări de instalație și întreținere, precum și reparații, deconectați mașina de la rețeaua electrică. Verificați absența tensiunii.

- Siguranța electrică a acestei mașini este asigurată numai dacă este conectată la un circuit de protecție instalat regulamentar. Este foarte important ca această prescripție fundamentală de siguranță să fie verificată și, dacă există dubii, să fie testată instalația clădirii de către un specialist.
- Se va respecta schema de electrică.
- Mașina se va utiliza numai la tensiunile și frecvențele indicate pe plăcuța de fabricație.
- Mașinile, care au fost livrate fără ștecăr, trebuie de preferință racordate fix.
- Dacă mașina este conectată direct (fără ștecăr) la rețeaua de electricitate, se va instala un întrerupător de rețea cu separare pe toți polii. Întrerupătorul de rețea trebuie să dispună de o distanțare a contactelor de cel puțin 3 mm și să permită blocarea în poziția de deconectare.
- Conexiunea electrică trebuie să fie asigurată ca circuit electric protejat separat cu siguranțe cu întârziere sau cu întrerupătoare automate. Siguranța depinde de puterea totală instalată a mașinii. Puterea totală instalată este indicată pe plăcuța de fabricație.
- Recomandare suplimentară: Încorporați în linia electrică un dispozitiv de protecție la curenți reziduali diferențiali din clasa B, cu un curent de declanșare de 30 mA (DIN VDE 0664) deoarece mașina conține un convertizor de frecvență.
- Mașinile, care au fost dotate din fabrică cu cablu de racordare la rețea și cu ștecăr cu pământare cu protecție (monofazat) sau ștecăr CEE (trifazat), trebuie racordate la rețeaua de curent menționată pe plăcuța de fabricație.

Pentru dispozitivele cu un curent nominal de parcurgere a circuitului > 16 A este valabilă următoarea indicație:
Acest dispozitiv este în conformitate cu IEC 61000-3-12 cu condiția preliminară ca puterea de scurtcircuit S_{sc} de la punctul de conexiune al instalației clientului cu rețeaua publică să fie mai mare sau egală cu 1,57 MVA (R_{sce} = 120).
Este responsabilitatea instalatorului sau a operatorului dispozitivului să se asigure, dacă este necesar, după consultarea cu operatorul rețelei, că acest dispozitiv este conectat numai la un punct de conexiune cu o putere de scurtcircuit de 1,57 MVA sau mai mare.

Realizarea egalizării de potențial
➢ Integrați mașina în sistemul de egalizare de potențial existent la fața locului (Poziția șurubului de conectare ▶ 16.1).

Conectarea cablului de racordare la rețea

Cerințe privind cablul de racordare la rețea:
- Cablu tip H07 RN-F sau echivalent
- Secțiunea transversală și numărul de fire de cablu adecvate pentru tensiune, protecție și sarcina totală conectată

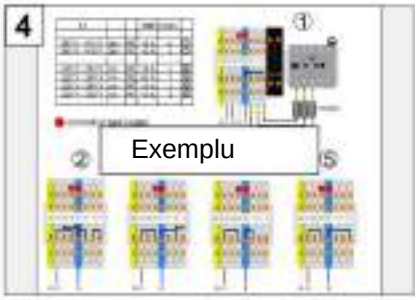

4 ➢ Respectați schița de conexiuni.
Schița de conexiuni este lipită pe partea din spate a peretelui separator al camerei instalației electrice.

5 ➢ Conectați firele cablului de racordare la rețea conform schiței de conexiuni.
➢ Introduceți șunturile conform schiței de conexiuni. Împingeți ferm punțile în interior cu o șurubelniță.

6 ➢ Setați sistemul de blocare (P545) în cadrul primei puneri în funcțiune dirijată prin mediu.

17 Dozatoare externe

În locul dozatoarelor încorporate se pot utiliza și dozatoare externe.

17.1 Puncte de racordare

Pericol

Pericol de moarte din cauza componentelor aflate sub tensiune!
Încredințați montarea și punerea în funcțiune a dozatoarelor unui tehnician de service autorizat.

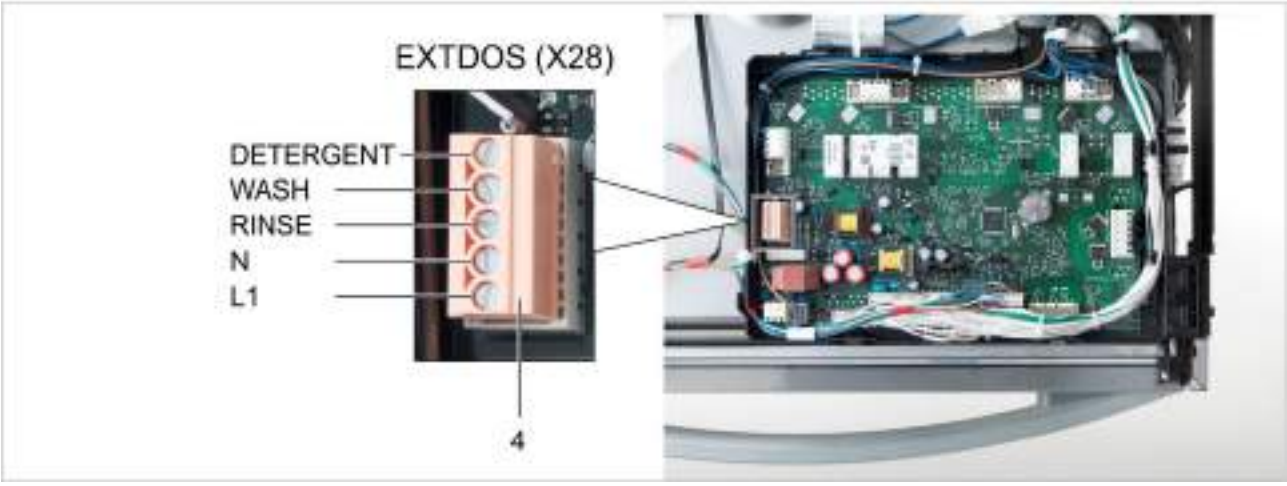

Poz.	Denumire
1	Treceri pentru furtunuri și cabluri
2	Punct de dozare pentru detergent
3	Punct de dozare pentru agentul de clătire
4	Regletă de transfer cu ștecher roșu pentru conectarea dozatoarelor externe

17.2 Conexiune electrică

Atenție

La conectarea unui dozator extern, nu are voie să se producă niciun scurtcircuit la plăcuța de comandă. Un scurtcircuit poate distruge plăcuța de comandă.
Conectați numai dozatoare externe cu siguranță proprie.

IMPORTANT curent maxim absorbit la regleta de transfer: 0,5 A.

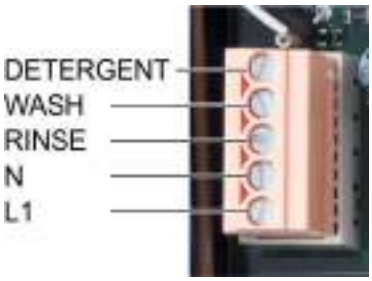

- Conectați dozatorul extern la ștecărul cu 5 pini.
- Programați regleta de transfer (▶ 17.3).

Bornă	Denumirea semnalului
N	Conductor de nul/faza 2
L1	Faza 1/tensiune de durată

Bornă	Sub tensiune	Condiție	Restricție
DETERGENT	În timpul umplerii mașinii	a), b)	
	În paralel cu electrovalva (O7) – În timpul umplerii mașinii – În timpul clătirii	a)	c)
WASH	În paralel cu pompa de spălare	a)	c), d), e)
RINSE	În paralel cu pompa de clătire (O12)	a)	c), d), e)
	În paralel cu electrovalva (O7) – În timpul umplerii mașinii – În timpul clătirii	a)	c)

a) capotă/ușă închisă
b) nivel minim de apă în rezervor
c) nu se află în programul de autocurățare
d) nu în timpul umplerii mașinii
e) nu în cadrul programului de îndepărtare a calcarului și curățare generală

17.3 Programarea regletei de transfer

Apelarea meniului

Posibilități de setare

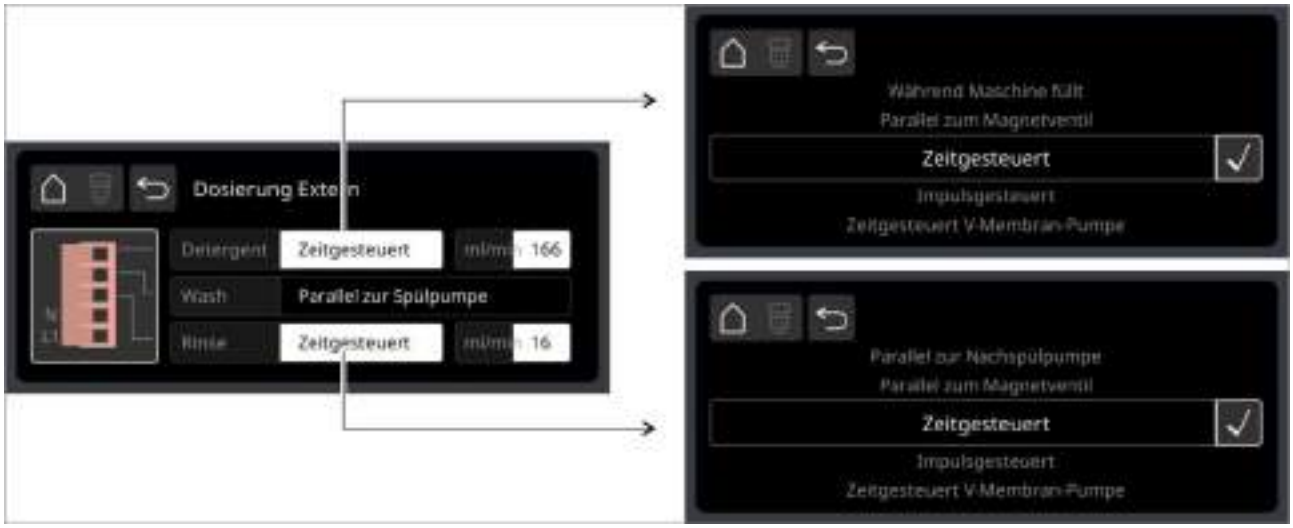

Bornă	Setări	Utilizare
Detergent	În timpul umplerii mașinii	Pentru dozatoare care nu sunt de la Miele
	În paralel cu electrovalva	
	Comandă prin timp	Pentru pompe cu furtun cu capacitate fixă (de ex. ESP 166, ESP 166C, SP 166Z)
	Comandă prin impulsuri	Dozator încorporat Fluidos DT
	Pompă cu membrană V cu comandă prin timp	Nealocat
Wash	În paralel cu pompa de spălare	Pentru dozatoare care nu sunt de la Miele
Rinse	În paralel cu pompa de clătire	Pentru dozatoare care nu sunt de la Miele
	În paralel cu electrovalva	
	Comandă prin timp	Pentru pompe cu furtun cu capacitate fixă (de ex., SP 16K)
	Comandă prin impulsuri	Dozator încorporat Fluidos DB
	Pompă cu membrană V cu comandă prin timp	Nealocat

17.4 Exemple

Racordarea unui dozator extern de detergent

1 Pompă cu furtun, releu de timp și capacitate fixă
- A se racorda la borna „**WASH**”.
- Se va seta releul de timp de la dozator.

2 Pompă cu furtun cu capacitate reglabilă
- A se racorda la borna „**DETERGENT**”.
- Programați regleta de transfer (▶ 17.3): **În paralel cu electrovalva**
- Setați capacitatea (ml/min) la dozator.

3 Pompe cu furtun cu capacitate fixă (de ex., ESP 166, ESP 166C, SP 166Z)
- A se racorda la borna „**DETERGENT**”.
- Programați regleta de transfer (▶ 17.3): **Comandă prin timp.**
- Setați capacitatea la display (▶ 17.3).
- Ambele potențiometre se vor regla pe poziție maximă.
- Setați cantitatea de dozare la mașină.

Racordarea unui dozator extern pentru agentul de clătire

1 Pompă cu furtun cu capacitate reglabilă
- A se racorda la borna „**RINSE**”.
- Programați regleta de transfer (▶ 17.3): **În paralel cu pompa de clătire.**
- Setați capacitatea (ml/min) la dozator.

2 Pompe cu furtun cu capacitate fixă (de ex., ESP 166, ESP 166C, SP 166Z)
- A se racorda la borna „**RINSE**”.
- Programați regleta de transfer (▶ 17.3): **Comandă prin timp.**
- Setați capacitatea de pe display (▶ 17.3).
- Ambele potențiometre se vor regla pe poziție maximă.
- Setați cantitatea de dozare la mașină.

18 Date tehnice

Generalități

Tensiune	a se vedea plăcuța cu datele de fabricație
Puterea totală de racord	
Temperatura apei de admisie	▶ 16.4
Presiunea de curgere minimă	
Presiune maximă de intrare (presiune de stagnare)	600 kPa (6,0 bar)

Condiții generale de operare

Temperatură de operare	0 - 40 °C
Umiditate relativă	< 95%
Temperatura de depozitare	> -25 °C
Înălțimea maximă a locului de amplasare față de nivelul mării	2000 m

Dimensiuni

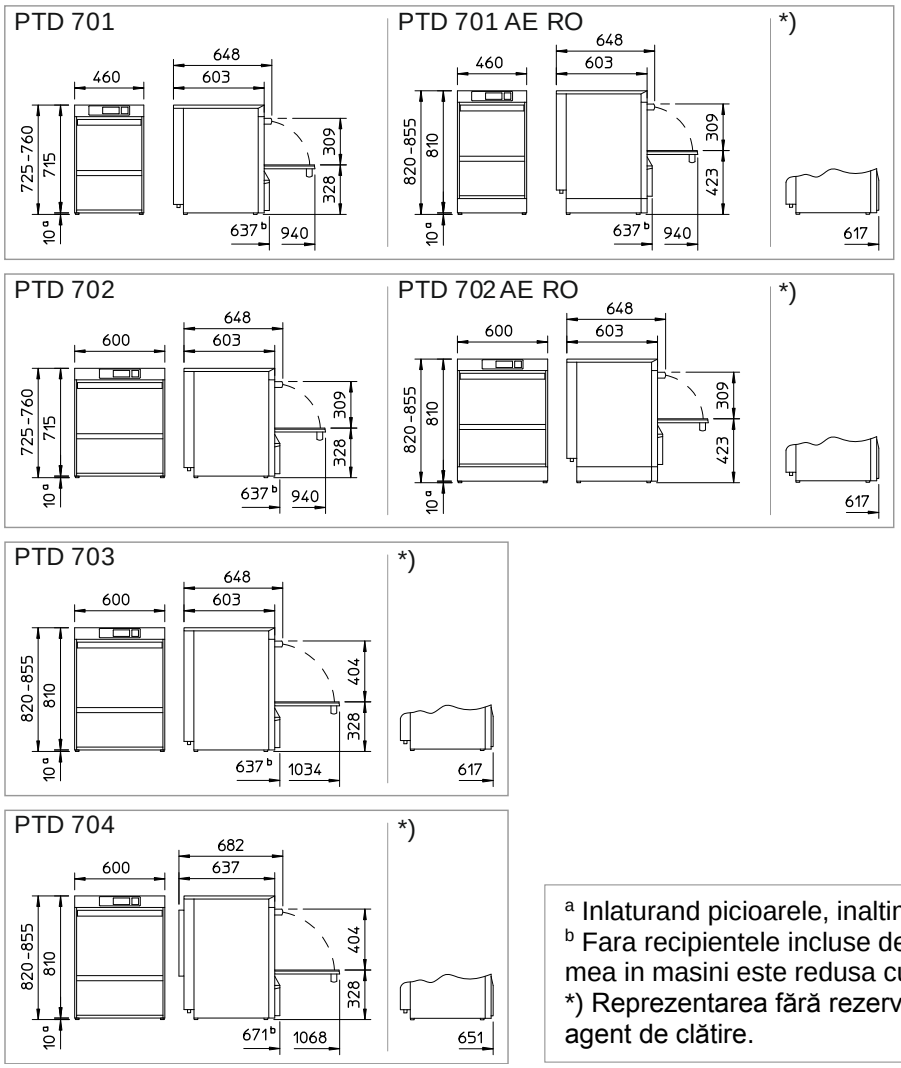

[a] Inlaturand picioarele, inaltimea masinii este redusa cu 10 mm.
[b] Fara recipientele incluse de detergent si limpezitor, adancimea in masini este redusa cu 20 mm.
*) Reprezentarea fără rezervor încorporat pentru detergent și agent de clătire.

19 Emisii

Zgomot

Nivelul presiunii acustice la locul de muncă L_{pA}	max. 55 dB
Incertitudinea de măsurare K_{pA}	2,5 dB

Aerul evacuat

Respectați ghidul VDI 2052 privind proiectarea sistemelor de admisie și de evacuare a aerului.

20 Eliminarea deșeurilor

Luați legătura cu reprezentanța aferentă pentru ca materialele care intră în componența mașinii să fie reintroduse în circuitul materialelor, dacă este posibil.

89014383-00; 2019-02; Ne rezervăm dreptul de a efectua modificări

Navodila za uporabo

PTD 701 / PTD 702 / PTD 703 / PTD 704
(prevod nemških originalnih navodil za uporabo)

Kazalo

1 O teh navodilih ---------- 338
2 Namenska uporaba ---------- 338
2.1 Nenamenska uporaba ---------- 338
3 Varnostna navodila ---------- 339
3.1 Splošna varnostna navodila ---------- 339
3.2 Električna varnost ---------- 339
3.3 Vzdrževalna dela in popravila ---------- 339
4 Pred delom s strojem ---------- 340
5 Opis stroja ---------- 340
5.1 Pregledna slika ---------- 340
5.2 Način delovanja ---------- 340
5.3 Specifične prilagoditve za stranko ---------- 341
6 Splošno upravljanje ---------- 342
6.1 Zaslon ---------- 342
6.2 Tipka za začetek ---------- 342
6.3 Meni upravljanja ---------- 342
6.4 Programi pomivanja ---------- 346
6.5 Dodatni programi ---------- 346
7 PIN meni šefa kuhinje ---------- 347
7.1 Higienski dnevnik ---------- 348
7.2 Podatki delovanja ---------- 348
7.3 Trdota vode ---------- 348
7.4 Doziranje ---------- 349
7.5 Časovnik ---------- 350
7.6 Odstranjevanje vodnega kamna ---------- 352
7.7 Svetlost ---------- 353
7.8 Zvoki ---------- 353
7.9 Datum/čas ---------- 354
7.10 Jezik ---------- 354
7.11 Enote ---------- 354
7.12 Odštevalni števec vode ---------- 355
8 Izpiralno in pomivalno sredstvo ---------- 356
8.1 Zamenjava pomivalnega sredstva (izpiralno ali pomivalno sredstvo) ---------- 356
8.2 Izpiralno sredstvo ---------- 357
8.3 Pomivalno sredstvo ---------- 357
8.4 Odzračevanje dozirnih naprav ---------- 359
9 Uporaba ---------- 359
9.1 Pred vklopom stroja ---------- 359
9.2 Zagon stroja ---------- 359
9.3 Pomivanje ---------- 360
9.4 Izklop stroja ---------- 361
10 Vgrajeni mehčalec vode (opcija) ---------- 362
10.1 Prikaz pomanjkanja soli ---------- 362
10.2 Dodajanje regeneracijske soli ---------- 362
11 Vzdrževanje in nega ---------- 363
11.1 Samočistilni program ---------- 363
11.2 Čiščenje notranjosti ---------- 364
11.3 Čiščenje pomivalnih polj ---------- 364
11.4 Čiščenje zunanjosti stroja ---------- 364
11.5 Mesečno čiščenje ---------- 364
11.6 Odstranjevanje vodnega kamna ---------- 364
12 Piktogram napak ---------- 365
12.1 Slab rezultat pomivanja ---------- 366
12.2 Vzdrževanje s strani servisne službe ---------- 367
13 Izklop stroja ob daljši prekinitvi obratovanja ---------- 367
14 Ponoven zagon stroja po prekinitvi obratovanja ---------- 367
15 Postavitev stroja ---------- 368
16 Priklop stroja ---------- 368
16.1 Položaj priključkov na stroju ---------- 368
16.2 Oprema ---------- 368
16.3 Instalacijski načrt ---------- 369
16.4 Priključek vode ---------- 369
16.5 Priključitev priključne cevi ---------- 370
16.6 Priključitev odtočne cevi ---------- 370
16.7 Električni priključek ---------- 371
17 Zunanje dozirne naprave ---------- 373
17.1 Priključne točke ---------- 373
17.2 Električni priključek ---------- 374
17.3 Programiranje priključne letve ---------- 375
17.4 Primeri ---------- 376
18 Tehnični podatki ---------- 377
19 Emisije ---------- 377
20 Odstranjevanje ---------- 377

1 O teh navodilih

Ta navodila za uporabo vam ponujajo hiter pregled najpomembnejših funkcij in pregled varnega obratovanja pomivalnega stroja. Navodila za uporabo shranite tako, da so vam pri roki. Na naši spletni strani miele.si/pro/manuals najdete navodila za uporabo tudi v elektronski obliki.

Prosimo upoštevajte navedena varnostna navodila (▶ 3).

V teh navodilih se uporabljajo naslednji simboli:

Simbol	Pomen
Nevarnost	Opozorilo na možnost hudih telesnih poškodb ali smrti, če ne upoštevate predpisanih previdnostnih ukrepov.
Opozorilo	Opozorilo na možnost lažjih telesnih poškodb ali materialne škode, če ne upoštevate predpisanih previdnostnih ukrepov.
Pozor	Opozorilo na možnost okvar ali uničenja izdelka, če ne upoštevate predpisanih previdnostnih ukrepov.
	Prosimo, da skrbno preberete v teh navodilih za uporabo navedene varnostne napotke in navodila za uporabo, preden začnete delati s strojem.
POMEMBNO	Tu so navedeni pomembni nasveti.
INFORMACIJA	Tu so navedeni uporabni nasveti.
➢	Ta simbol označuje navodila za ravnanje.
⇨	Ta simbol označuje rezultate vašega ravnanja.
–	Ta simbol označuje naštevanje.
▶	Ta simbol se sklicuje na poglavje s podrobnejšimi informacijami.

2 Namenska uporaba

- Pomivalni stroj je tehnično delovno sredstvo za profesionalno uporabo in ni namenjen zasebni uporabi.
- Uporabljajte pomivalni stroj izključno za pomivanje posode, in kozarcev iz gastronomskih ter podobnih obratov.
- Pomivalni stroj uporabljajte samo na način, opisan v teh navodilih.

2.1 Nenamenska uporaba

- Vode iz pomivalnega stroja ne smete uporabiti kot pitno vodo.
- Otroci se ne smejo igrati s strojem.
- Nikoli ne pomivajte brez pomivalne košare.
- Brez dovoljenja proizvajalca ne izvajajte nobenih sprememb, dodatkov ali predelav.
- Družba Miele & Cie. KG ne prevzema nobene odgovornosti za škodo, ki bi nastala pri nenamenski uporabi pomivalnega stroja.

3 Varnostna navodila

Če ne upoštevate varnostnih napotkov in napotkov za uporabo, so izključeni vsi zahtevki za odgovornost in garancijo proti družbi Miele & Cie. KG.

3.1 Splošna varnostna navodila

- Skrbno preberite varnostne napotke in navodila za uporabo.
- Kratka navodila shranite za poznejše vpoglede.
- Pomivalni stroj uporabljajte le, če ste prebrali in razumeli kratka navodila in varnostna navodila.
- O upravljanju in načinu dela pomivalnega stroja naj vas poduči servisna služba podjetja Miele.
- Osebje, ki uporablja stroj, poučite o uporabi stroja in jih opozorite na varnostne napotke. Izobraževanje redno ponavljajte, da se izognete nesrečam.
- Ne stopajte in ne usedajte se na odprta vrata.
- Stroj sme obratovati le v brezhibnem stanju.
- Poškodovan ali netesni stroj lahko ogroža vašo varnost. V primeru motenj stroj nemudoma izključite. Stroj ponovno vključite, ko je motnja odpravljena. Izključite električno omrežno stikalo (glavno stikalo) na mestu postavitve. Šele takrat je stroj brez napetosti.
- Obvestite svojega inštalaterja ali električarja, če je vzrok motnje dovod vode ali toka na mestu postavitve.
- V primeru kakšne druge motnje obvestite pooblaščene tehnične serviserje ali trgovca.
- Po koncu del zaprite ventil za vodo na mestu postavitve.
- Po koncu del izključite električno omrežno stikalo na mestu postavitve.

3.2 Električna varnost

- Električna varnost tega stroja je zagotovljena le, če je v skladu s predpisi priključena na nameščen sistem z zaščitnim vodnikom in zaščitnim stikalom na diferenčni tok. Pomembno je, da preverite temeljne varnostne pogoje, in da v primeru dvoma hišno napeljavo pregleda strokovnjak.
  Miele ne prevzema odgovornosti za škodo, ki jo povzroči manjkajoč ali prekinjen zaščitni vodnik (na primer električni udar).
- Ne odpirajte stroja ali delov stroja, če je za to potrebno orodje. Obstaja nevarnost električnega udara.
- Zaradi svoje lastne varnosti redno preverjajte stikalo na diferenčni tok (FI) na mestu postavitve, tako da pritisnete preizkusni gumb.

3.3 Vzdrževalna dela in popravila

- Vzdrževalna dela in popravila lahko izvede le pooblaščeni tehnični serviser Miele. Zaradi nestrokovnih vzdrževalnih del ali popravil se lahko pojavijo nevarnosti za uporabnika, za katera podjetje Miele ne odgovarja.
- Pri izvajanju namestitve in vzdrževanja kot tudi pri popravilih morate napravo izklopiti iz električnega omrežja. Porabniki toka (grelci) so dokler ne izključite na mestu postavitve električno omrežno stikalo pod napetostjo.
- Za vzdrževalna dela in popravila lahko uporabite le originalne nadomestne dele podjetja Miele. Če ne uporabite originalnih nadomestnih delov, garancija ne velja.
- Če je omrežni priključni kabel te naprave poškodovan, ga mora zamenjati podjetje Miele, njegov zastopnik ali druga podobno usposobljena oseba, da se preprečijo nevarnosti. Uporabite omrežni priključni kabel tipa H07 RN-F ali enakovrednega.

4 Pred delom s strojem

- Stroj naj vgradi pooblaščeni tehnični serviser ali vaš trgovec.
- Stroj naj priključijo usposobljeni strokovnjaki skladno s krajevno veljavnimi standardi in predpisi (voda, odpadna voda, elektrika).
- Po pravilni priključitvi na vodo in elektriko se posvetujte s pristojno servisno službo družbe Miele ali svojim prodajalcem, da poskrbita za prvi zagon stroja. Pri tem naj vas in vaše osebje poučita o uporabi stroja.

5 Opis stroja

5.1 Pregledna slika

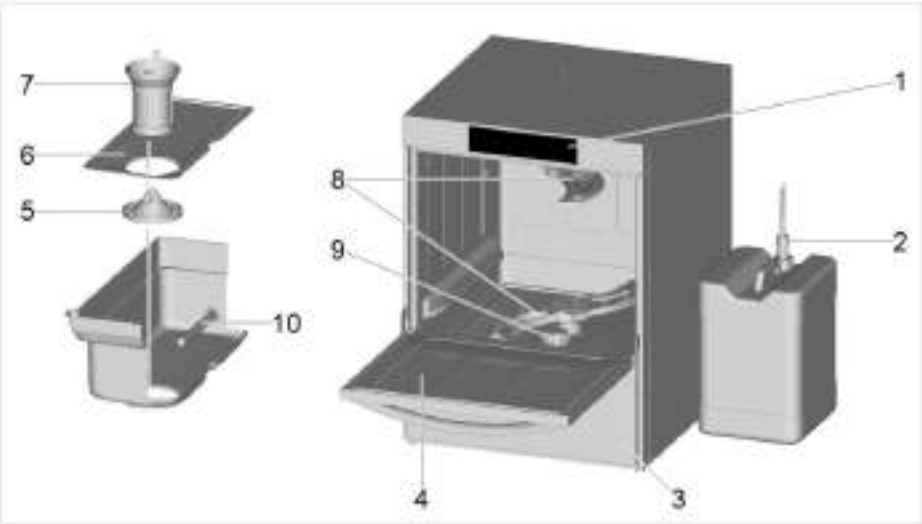

Poz.	Oznaka
1	Zaslon
2	Sesalna palica (opcija)
3	Vgrajena posoda za izpiralno in pomivalno sredstvo (opcija)
4	Vrata
5	Spodnji del sita
6	Ploščato sito
7	Valjasto sito
8	Pomivalno polje
9	Vgrajeni mehčalec vode (opcija)
10	Grelec rezervoarja

5.2 Način delovanja

Po vklopu stroja se bojler in rezervoar napolnita ter segrejeta na delovno temperaturo. Ko so dosežene predpisane temperature je stroj pripravljen za uporabo.
Stroj deluje s popolnoma samodejnim programom, ki je sestavljen iz korakov pomivanja, praznjenja in izpiranja.

5.3 Specifične prilagoditve za stranko

Upravljane stroja je v določeni meri lahko prilagojeno individualnim željam.

Primeri

- Prilagoditev izpiralnega pritiska posodi in priboru
- Podaljšanje ali skrajšanje časov delovanja programa
- Izklop programov pomivanja

➢ Za nastavitev pokličite pooblaščenega servisnega tehnika.

Sami lahko izvedete naslednje prilagoditve:

- Izklopite zvočne signale

➢ Nadaljujte v skladu s poglavjem 7.

6 Splošno upravljanje

6.1 Zaslon

Upravljanje zaslona je primerljivo z upravljanjem pametnega telefona. Zaslon se odziva na rahle dotike. Zaslon uporabljajte samo s prsti in ne s koničastimi predmeti.

INFORMACIJE Zaslon in tipko za začetek je mogoče upravljati tudi z mokrimi rokami ali gumijastimi rokavicami.

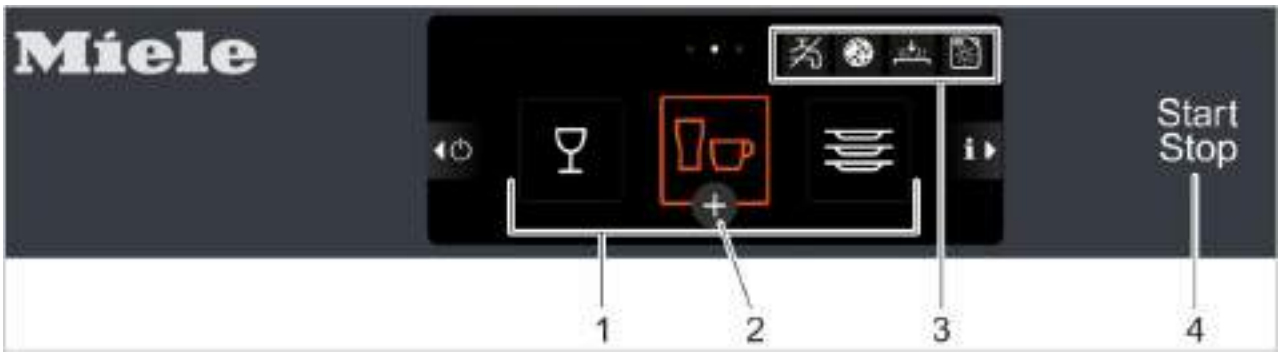

Poz.	Oznaka
1	Standardni programi pomivanja
2	Izbira dodatnih programov
3	Območje za piktograme napak
4	Tipka za začetek

Ohranjevalnik zaslona

Zaslon zatemni, če se dalj časa ne uporablja. Pomivanje je mogoče tudi pri zatemnjenem zaslonu.

6.2 Tipka za začetek

Barve imajo naslednji pomen:

Barva	Pomen
neosvetljeno	Stroj je izklopljen.
oranžna	Stroj se polni in segreva.
bela	Stroj je pripravljen za uporabo.
oranžna	Program pomivanja poteka.
bela, utripa	Program pomivanja je končan; vrata še niso odprta.
rdeča	Stroj ne pomiva več, ker je prišlo do zelo resne napake.

6.3 Meni upravljanja

Upravljalnemu osebju so na voljo sledeči 3 menji:

- Glavni meni (▶ 6.3.1)
- Meni upravljanja „pomivalno osebje“ (▶ 6.3.2)
- PIN meni šefa kuhinje (▶ 7)

6.3.1 Glavni meni

Glavni meni se prikaže samodejno s sliko B, ko je stroj pripravljen na obratovanje.

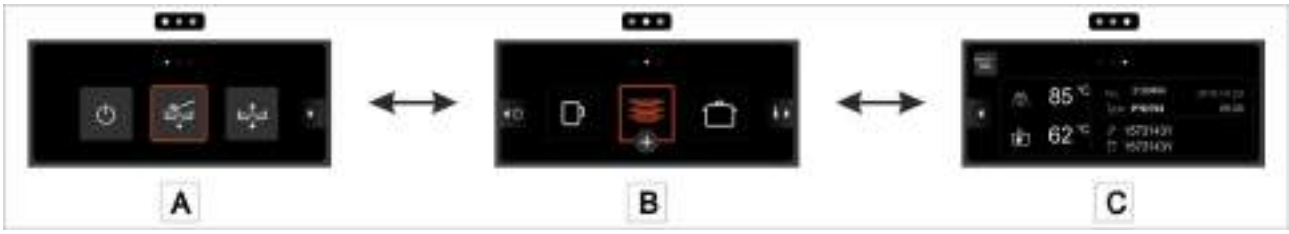

Slika	Funkcije	
A		Izklop (▶ 9.4)
		Samočistilni program (▶ 11.1)
		Program zamenjave vode v rezervoarju (▶ 9.3.7)
B	Standardni programi pomivanja (▶ 6.4) Dodatni programi (▶ 6.5	
C	Zaslon za informacije	

Zaslon za informacije

Poz.	Oznaka
1	Trenutna temperatura izpiranja
2	Trenutna temperatura rezervoarja
3	Številka stroja
4	Oznaka stroja
5	Telefonska številka servisnega tehnika in dobavitelja pomivalnih sredstev
6	Datum/čas
7	Območje za piktograme napak
8	Dostop na meni upravljanja »pomivalno osebje«/na PIN meni

6.3.2 Meni upravljanja „pomivalno osebje“

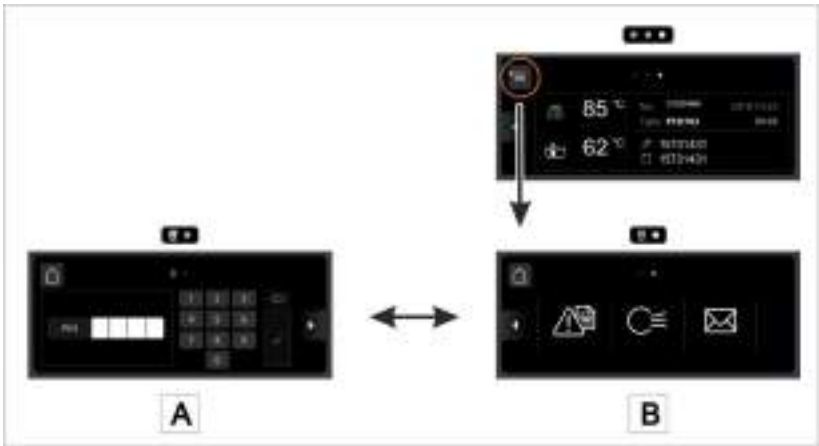

Slika	Funkcije	
A	Dostop do PIN menija šefa kuhinje (▶ 7)	
B		Napaka
		Odzračevanje
		Naslovi

Napaka

Trenutno	Trenutno prisotne napake
Zgodovina	Odpravljene napake

➢ Pritisnite sporočilo o napaki.
⇨ Prikaže se podrobno sporočilo o napaki.

Odzračevanje

Če v dozirno gibko cev vdre zrak je treba dozirne naprave odzračiti. To se zgodi, če posode ne napolnite pravočasno ali če pravočasno ne zamenjate kanistrov.

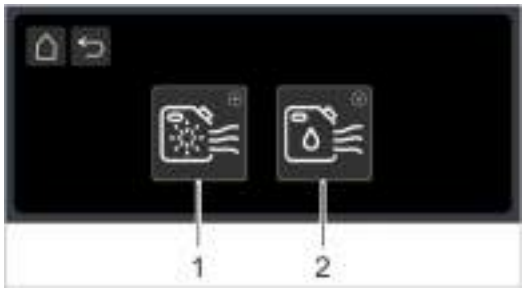

	Dozirna naprava za izpiralno sredstvo
	Dozirna naprava za pomivalno sredstvo

➢ Držite pritisnjeno tipko 1 ali 2, dokler dozirna naprava ni odzračena.

Naslovi

	Dobavitelj za izpiralno sredstvo, pomivalno sredstvo,…
	Servisni tehnik

6.4 Programi pomivanja

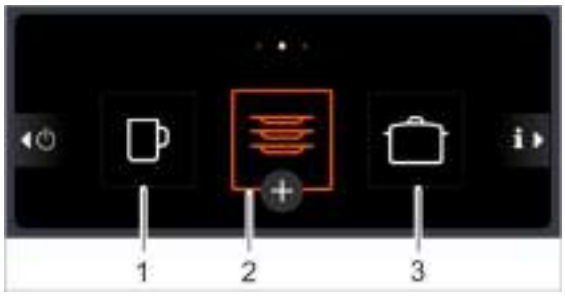

Program 2 je že predhodno izbran (oranžen okvir), ko je stroj pripravljen za uporabo. Odvisno od stopnje umazanosti so na voljo naslednji programi:

	Program 1	Program 2	Program 3
Umazanost	manjša	normalna	močna

Pooblaščeni servisni tehnik lahko programe prilagodi vaši posodi in priboru (temperatura, tlak pomivanja, doziranje in trajanje programa). Po želji lahko servisni tehnik tudi skrije nekatere programe.

INFORMACIJE Prikaz programov pomivanja na vašem pomivalnem stroju je lahko različen.

6.5 Dodatni programi

Za vsak program pomivanja so na voljo naslednji dodatni programi:

	Intenzivni program		Program za varčevanje z energijo
	Tihi program		Kratki program

Aktiviranje dodatnega programa

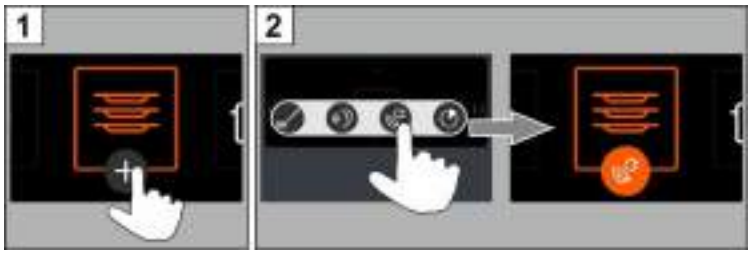

Dodatni program pomivanja ostane aktiven dokler ga ne izključite ali ne izberete drugega dodatnega programa.

7 PIN meni šefa kuhinje

INFORMACIJE Ko preklopite v PIN meni se stroj izklopi. Ko zapustite PIN meni morate stroj znova vključiti.

Priklic PIN menija

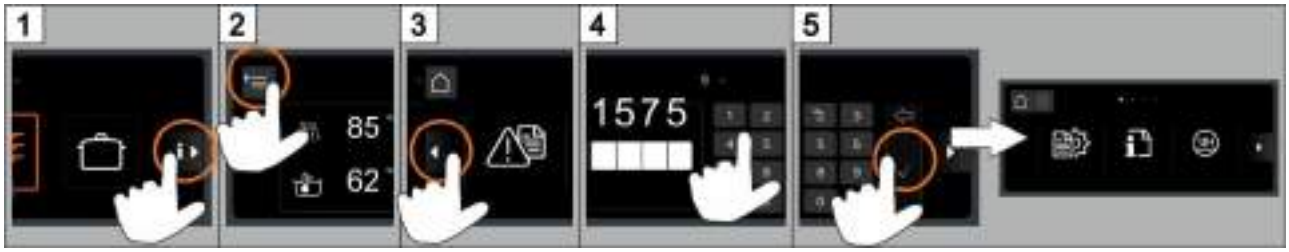

INFORMACIJE Če kodo PIN trikrat vnesete napačno se vnašanje onemogoči za 10 minut.

Meniji

	Higienski dnevnik	▶ 7.1
	Podatki delovanja	▶ 7.2
	Trdota vode	▶ 7.3
	Doziranje	▶ 7.4
	Časovnik	▶ 7.5
	Odstranjevanje vodnega kamna	▶ 7.6

	Svetlost	▶ 7.7
	Zvoki	▶ 7.8
	Datum/čas	▶ 7.9
	Jezik	▶ 7.10
	Enote	▶ 7.11
	Odštevalni števec vode	▶ 7.12

INFORMACIJE Število menijev je odvisno od opreme stroja.

Navigacija

Slika	Pojasnilo
	Izhod iz menija
	Simbol „Meni šefa kuhinje“
	S pritiskom ali „potegom“ naprej do naslednjega okna
	En meni nazaj

7.1 Higienski dnevnik

V higienskem dnevniku so navedeni dogodki stroja.

Priklic menija

7.2 Podatki delovanja

Priklic menija

INFORMACIJE Poraba vode temelji na natančnih meritvah.

7.3 Trdota vode

INFORMACIJE Samo pri strojih z vgrajenim mehčalcem vode.

Priklic menija

Tovarniška nastavitev	20°dH
Max. vrednost	31°dH

Servisni tehnik trdoto dovodne vode vnese med delovanjem stroja.

➢ Trdoto dovodne vode vnesite v °dH.

Tabela za preračun

		°dH	°e	°TH	mmol/l
Nemška stopnja trdote	1°dH=	1,0	1,253	1,78	0,179
Angleška stopnja trdote	1°e=	0,798	1,0	1,43	0,142
Francoska stopnja trdote	1°TH=	0,560	0,702	1,0	0,1
mmol/l	1 mmol/l=	5,6	7,02	10,00	1,0

7.4 Doziranje

Priklic menija

int.	Vgrajeni dozatorji (▶ 7.4.1) Za vgrajene dozirne naprave
ext.	Zunanji dozatorji (▶ 7.4.2) Za zunanje dozirne naprave

7.4.1 Notranje doziranje

	Količina doziranja pomivalnega sredstva
	Količina doziranja izpiralnega sredstva
	Programi pomivanja

Nastavitev količine doziranja:

- ➢ Izberite želeni program pomivanja.
- ➢ Pritisnite v polje ob pomivalnem sredstvu ali izpiralnem sredstvu.
- ➢ Izberite količino doziranja.
- ➢ Shranite.

7.4.2 Zunanje doziranje

Ta meni potrebuje servisni tehnik, če na stroj priključi zunanjo dozirno napravo (▶ 17).

7.5 Časovnik

S časovnikom lahko stroj programirate tako, da se ob določenem času samodejno vključi ali izključi.

POMEMBNO V trenutku samodejnega vklopa morajo biti izpolnjeni naslednji pogoji:
- Vrata so zaprta.
- Vključeno je stikalo za ločitev od omrežja na mestu postavitve.
- Dovod vode na mestu postavitve je odprt.

Priklic menija

	Redno
31	Enkratni datum

Programiranje rednega časa

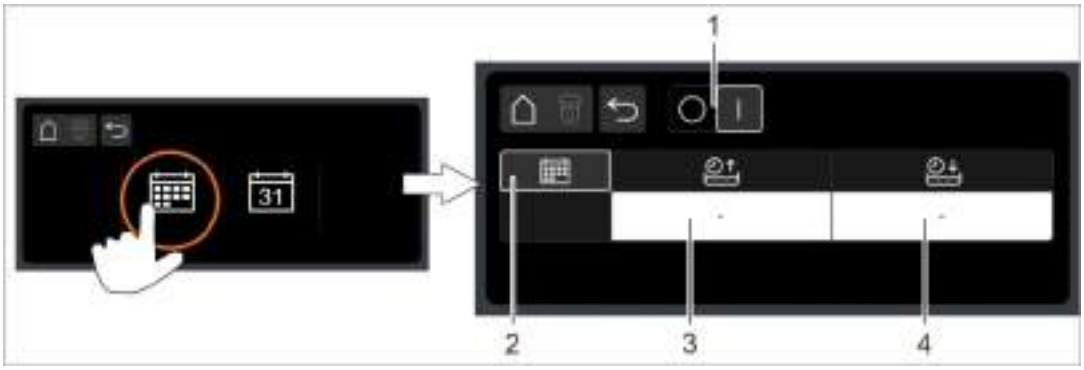

Poz.	Oznaka
1	Glavno stikalo
2	Shema – Vsak dan – Pon–Pet, Sob–Ned – Prilagojeno (vsak dan v tednu ob drugem času)
3	Čas za samodejni vklop
4	Čas za samodejni izklop

- ➢ Pritisnite polje (3 ali 4).
- ➢ Izberite želeni čas.
- ➢ Shranite.
- ➢ Pomaknite glavno stikalo (1) v položaj „I“.

Programiranje enkratnega datuma

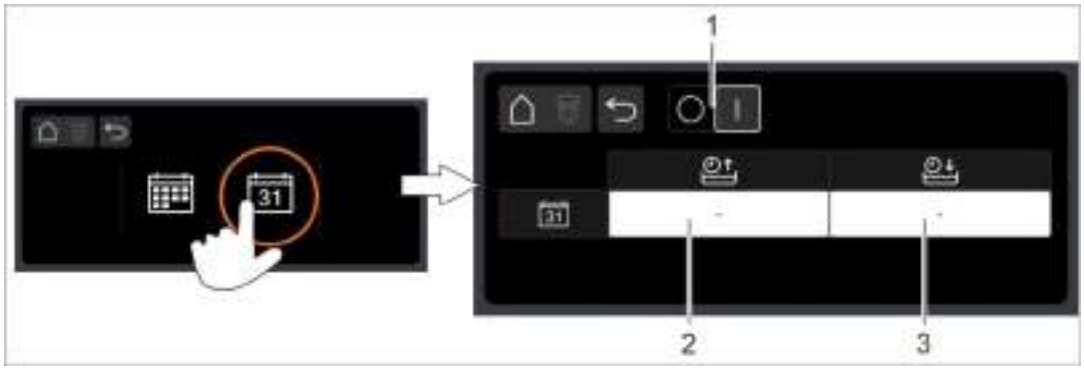

Poz.	Oznaka
1	Glavno stikalo
2	Datum in čas za samodejni vklop
3	Datum in čas za samodejni izklop

- Pritisnite polje (2 ali 3).
- Nastavite želeni čas in datum.
- Shranite.
- Pomaknite glavno stikalo (1) v položaj „I“.

Potek samodejnega izklopa

Zaporedje zvokov	⇨	10 s premora	⇨	Zaporedje zvokov	⇨	10 s premora	⇨	Zaporedje zvokov	⇨	10 s premora	⇨	Stroj bo izpraznjen in izklopljen s pomočjo samočistilnega programa.

INFORMACIJE Če so vrata v trenutku samodejnega izklopa odprta, bo črpalka izpraznila stroj, ta pa se bo izključil. Vendar od znotraj še vedno **ne** bo očiščen.

Prikaz programiranega časa

7.6 Odstranjevanje vodnega kamna

Če stroj obratuje z vodo visoke trdote brez ustrezne priprave vode se lahko v bojlerju, notranjosti stroja, vseh vodnih napeljavah in drugih delih nabere vodni kamen.
Obloge vodnega kamna in ostanki umazanije ter maščobe v njih predstavljajo higiensko tveganje, poleg tega pa se lahko grelniki zaradi vodnega kamna pokvarijo. Zaradi tega je redno odstranjevanje takšnih oblog nujno potrebno.
S programom za odstranjevanje vodnega kamna lahko odstranite vodni kamen iz notranjosti pomivalnega stroja. Vodni kamen iz napeljave za vodo in bojlerja lahko odstrani samo pooblaščeni servisni tehnik.

Za odstranjevanje vodnega kamna potrebujete tekoče sredstvo za vodni kamen na kislinski osnovi, ki je namenjeno profesionalnim pomivalnim strojem.

Nevarnost

- Pri delu s kemikalijami nosite zaščitna oblačila, zaščitne rokavice in zaščitna očala.
- Pri uporabi pomivalnega sredstva upoštevajte varnostna opozorila in priporočeno doziranje, ki so navedeni na embalaži in podatke v varnostnih listih.

Najbolje je, če program za odstranjevanje vodnega kamna zaženete, ko je stroj prazen in izključen. Če je stroj že pripravljen za uporabo, se najprej programsko vodeno izprazni.

Samo pri zunanji dozirni napravi za pomivalno sredstvo:

Opozorilo

Nastajanje klora
Če pomešate pomivalno sredstvo, ki vsebuje aktivni klor in tekoče sredstvo za vodni kamen nastane klorov plin. Prekinite doziranje pomivalnega sredstva (npr. izvlecite sesalno palico ali izklopite dozirno napravo).

INFORMACIJE V stroj vgrajena dozirna naprava za pomivalno sredstvo se v programu za odstranjevanje vodnega kamna programsko vodeno izključi.

Zaženite program za odstranjevanje vodnega kamna

3 ➢ Sledite navodilom na zaslonu.

Opozorilo

Tekoče sredstvo za vodni kamen povzroča korozijo
Raztopina tekočega sredstva za vodni kamen ne sme ostati v stroju. Če stroj izključite, ko se program za odstranjevanje vodnega kamna izvaja, ali če med tem program prekinete, morate stroj izprazniti, znova napolniti in znova izprazniti. V ta namen uporabite samočistilni program.

7.7 Svetlost

Tukaj lahko spremenite svetlost, da prikazovalnik zaslona prilagodite svetlobnim pogojem v kuhinji.

Priklic menija

7.8 Zvoki

Tukaj lahko zvoke vklopite ali izklopite.

Priklic menija

Poz.	Oznaka
1	Vklop ali izklop vseh zvokov
2	Vklop ali izklop posameznih zvokov

7.9 Datum/čas

Tukaj lahko vnesete trenutni datum in trenutni čas.

Priklic menija

INFORMACIJE Uro morate prilagoditi ob preklopu iz zimskega v poletni čas in obratno.

7.10 Jezik

Tukaj lahko nastavite jezik besedil, ki se prikazujejo na zaslonu.

Priklic menija

7.11 Enote

Tukaj lahko spremenite enoto za prikaz temperature.

Priklic menija

7.12 Odštevalni števec vode

Odštevalni števec vode je treba ponastaviti, če se na stroju s patrono TE ali VE na zaslonu pojavi simbol ob njej.

Priklic menija

Poz.	Oznaka
1	Nastavitev celotne kapacitete
2	Ponastavitev odštevalnega števca vode

TE patrona

- Zamenjajte TE patrono.
- Ponastavite odštevalni števec vode.

VE patrona

- Pooblaščeni servisni tehnik naj zamenja ionsko maso v VE patroni.
- Ponastavite odštevalni števec vode.

8 Izpiralno in pomivalno sredstvo

Nevarnost

Možna nevarnost razjed
- Pri delu s kemikalijami nosite zaščitna oblačila, zaščitne rokavice in zaščitna očala.
- Pri uporabi pomivalnega sredstva upoštevajte varnostna opozorila in priporočeno doziranje, ki so navedeni na embalaži in podatke v varnostnih listih.

Pozor

Uporabljajte samo izdelke, ki so primerni za profesionalne pomivalne stroje. Priporočamo izdelke Miele. Ti izdelki so posebej prilagojeni pomivalnim strojem Miele.

INFORMACIJE Za priključitev zunanjih dozirnih naprav je na voljo priključna sponka (▶ 17).

8.1 Zamenjava pomivalnega sredstva (izpiralno ali pomivalno sredstvo)

Pozor

Možna nevarnost poškodb dozirne naprave
Ne mešajte različnih izdelkov med seboj. Kristalizacije lahko uničijo dozirno napravo.

Nov izdelek praviloma zahteva izpiranje dozirne naprave z vodo in njeno ponovno nastavitev.
- ➢ Potrebna dela prepustite pooblaščenim servisnim tehnikom, da bo še naprej zagotovljena dobra kakovost pomivanja.

Če čistilo dozirate iz kanistrov zunaj stroja, lahko dozirne gibke cevi in dozirno napravo tudi sami sperete z vodo.

Spiranje dozirnih gibkih cevi in dozirne naprave z vodo

Nevarnost

- Pri delu s kemikalijami nosite zaščitna oblačila, zaščitne rokavice in zaščitna očala.
- Pri uporabi pomivalnega sredstva upoštevajte varnostna opozorila in priporočeno doziranje, ki so navedeni na embalaži in podatke v varnostnih listih.

- ➢ Sesalno cev vzemite iz kanistra in jo vstavite v posodo z vodo.
- ➢ Prikličite meni „Odzračevanje“ (▶ 6.3.2).

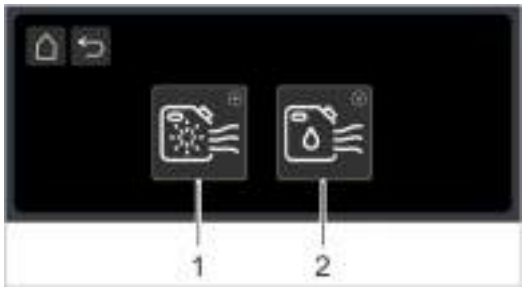

	Dozirna naprava za izpiralno sredstvo
	Dozirna naprava za pomivalno sredstvo

- ➢ Pridržite tipko 1 ali 2, da dozirne gibke cevi in dozirno napravo za pomivalno sredstvo sperete z vodo.
- ➢ Sesalno palico vstavite v novi kanister.
- ➢ Da bo pomivalno sredstvo nadomestilo vodo v dozirnih cevkah, pridržite tipko 1 ali 2.

8.2 Izpiralno sredstvo

Izpiralno sredstvo je potrebno, da voda po pomivanju s posode in pribora steče v tanjšem sloju. Tako se posoda in pribor zelo hitro posušita.
Dozirna naprava samodejno odmerja izpiralno sredstvo.

8.3 Pomivalno sredstvo

Pozor

- Ne uporabljajte kislih pomivalnih sredstev.
- Ne uporabljajte sredstev, ki se penijo za predhodno pripravo posode in pribora (npr. čistil za ročno pomivanje), ker ti sicer lahko pridejo v stroj.

Pomivalno sredstvo je potrebno, da ostanki jedi in umazanija odstopi s posode ter pribora.

Pomivalno sredstvo lahko dozirate na naslednje načine:
- ročno kot pomivalno sredstvo v prahu,
- samodejno kot tekoče pomivalno sredstvo

INFORMACIJE Dozirna naprava za pomivalno sredstvo ni priložena vsem strojem.

8.3.1 Ročno doziranje pomivalnega sredstva v prahu

POMEMBNO Pomivalno sredstvo v prahu dodajte le, ko je stroj pripravljen na obratovanje.
- ➢ Po vsakem doziranju (predhodno doziranje in naknadno doziranje) takoj zaženite ciklus pomivanja, da pomivalno sredstvo v prahu zmešate z vodo.
- ➢ Upoštevajte navodila za doziranje na embalaži pomivalnega sredstva.

	PTD 701	PTD 702 / PTD 703 / PTD 704
Prostornina rezervoarja	9,5 l	15,3 l
Predhodno doziranje ≙ Doziranje 3 g/l	30 g	45 g
Količina izpiralne vode na ciklus pomivanja	2,0 l	2,2 l
Naknadno doziranje vseh 5 ciklusov pomivanja	30 g	33 g

8.3.2 Dodajanje pomivalnega ali izpiralnega sredstva

Pomanjkanje pomivalnega sredstva se pravočasno zazna in se prikaže na zaslonu:

	Pomanjkanje pomivalnega sredstva
	Pomanjkanje izpiralnega sredstva

- ➢ Da se rezultat pomivanja ne poslabša, dolijte pomivalno sredstvo v naslednjih 20 ciklusih pomivanja.
  POMEMBNO Če pomivalnega sredstva ne dodate pravočasno, se dozirna naprava izklopi. Poleg tega zrak podre v dozirno gibko cev in dozirno napravo je treba odzračiti (▶ 6.3.2).

Različica A
Zunanji kanistri in sesalne palice

Različica B
Vgrajene posode

Različica A: Zunanji kanistri in sesalne palice

Pozor

- Sesalne palice za izpiralno sredstvo ne vstavite v kanister s pomivalnim sredstvom in obratno.
- Sesalno palico uporabljajte le v dovolj stabilnih kanistrih. Ozki ali visoki kanistri bi se ob potegu sesalne palice lahko prevrnili.
- Ne vlecite dozirne gibke cevi ali priključnega kabla, saj lahko s tem povzročite okvaro.

Opcijsko boste s strojem prejeli eno ali več sesalnih palic.

Barva pokrova	Barva cevi	Kanister
modra	modra	izpiralno sredstvo
črna	prozorna	pomivalno sredstvo

Menjava kanistra

Pozor

Možna nevarnost razjed
Pri delu s čistili nosite zaščitna oblačila, zaščitne rokavice in zaščitna očala.

- Vzemite sesalno palico iz praznega kanistra.
- Pazite, da sta odprti obe prezračevalni odprtini (1) na pokrovu.
- Sesalno palico vstavite v novi kanister.
- Pokrov potiskajte navzdol, dokler odprtina kanistra ni zaprta.

Različica B: Vgrajena posoda

Posoda

Pozor

V posodo namenjeno izpiralnemu sredstvu, ne dodajajte pomivalnega sredstva in obratno.

Barva pokrova	Posoda
bela	pomivalno sredstvo
modra	izpiralno sredstvo

Dolivanje tekočega pomivalnega in izpiralnega sredstva

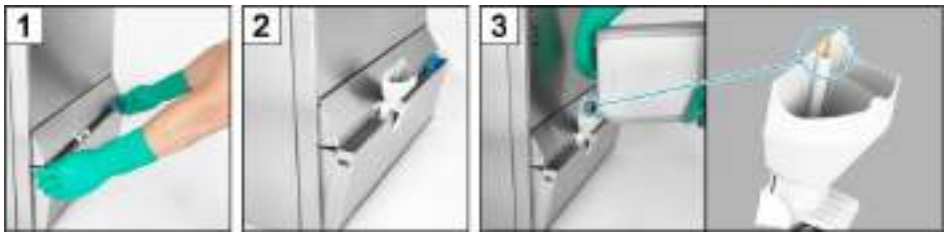

4 ➢ Odstranite lijak.

5 ➢ Zaprite spodnjo stranico.

6 ➢ Lijak izperite v pomivalnem stroju, da se izperejo obstoječi ostanki sredstva za pomivanje.

8.4 Odzračevanje dozirnih naprav

Če v dozirno gibko cev vdre zrak, je treba dozirne naprave odzračiti. To se zgodi, če posode ne napolnite pravočasno ali če pravočasno ne zamenjate kanistrov.

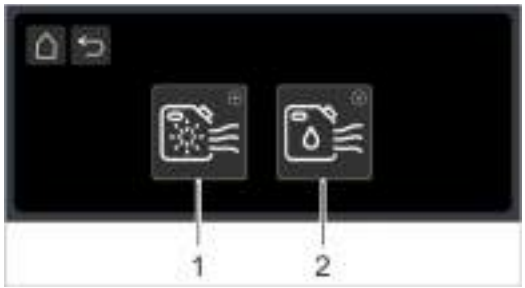

	Dozirna naprava za izpiralno sredstvo
	Dozirna naprava za pomivalno sredstvo

➢ Držite pritisnjeno tipko 1 ali 2, dokler dozirna naprava ni odzračena.

9 Uporaba

9.1 Pred vklopom stroja

Pozor

Možna nevarnost poškodb pomivalne črpalke zaradi vsesavanja; na primer kosov pribora
Stroj uporabljajte le, ko je v celoti vstavljen sistem filtrov (slika 6).

POMEMBNO Dozirne naprave je treba odzračiti, če v dozirne gibke cevi vdre zrak, ker kanistra niste pravočasno zamenjali ali napolnili (▶ 8.4).

9.2 Zagon stroja

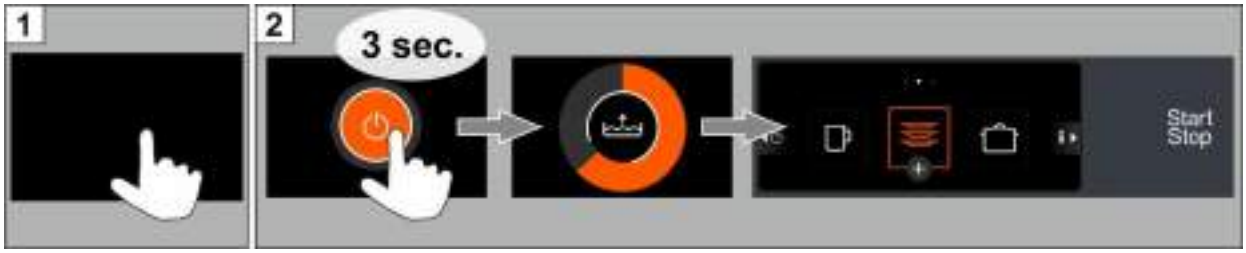

Stroj je pripravljen na uporabo, ko tipka za začetek zasveti belo.

INFORMACIJE Po dotiku temnega zaslona (slika 1) lahko traja pribl. 20-30 sekund, da se prikaže slika 2.

9.3 Pomivanje

Opozorilo

Možna nevarnost opeklin zaradi vroče pomivalne vode
- Pazite, da v bližini pomivalnega stroja ni otrok. V notranjosti je pomivalna voda s temperaturo pribl. 62 °C.
- Vrat stroja ne odpirajte medtem, ko stroj pomiva. Obstaja nevarnost, da iz stroja brizgne vroča pomivalna voda. Pred odpiranjem prekinite program pomivanja (▶ 9.3.6).

Možna nevarnost telesnih poškodb
- Razvrstite oster in koničast pribor, da se ne poškodujete.

Pozor

- Pomivalnega stroja ne uporabljajte za pomivanje električnih kuhinjskih naprav ali za pomivanje lesenih delov.
- Pomivajte le plastične dele, ki so odporni proti vročini in lužini.
- Dele iz aluminija, na primer lonce, posode ali pekače, pomivajte samo z za to primernim pomivalnim sredstvom, da se izognete črnim madežem.

9.3.1 Posodo in pribor vstavite v pomivalno košaro

- ➢ Odstranite večje ostanke hrane.
- ➢ Izlijte ostanke pijač (ne v stroj).
- ➢ Pepel sperite z vodo.
- ➢ Krožnike razvrstite tako, da bo zgornja stran spredaj.
- ➢ Kozarce, skodelice, sklede in lonce vstavite z odprtino navzdol.
- ➢ Pribor pomivajte stoječ v vložkih za pribor ali ležeč v ravni košari. Pazite, da ga ne nalagate preveč na gosto.

9.3.2 Koristni nasveti

- Ne prenapolnite košar, saj v nasprotnem primeru pomivalna voda ne doseže vseh umazanih površin.
- Do izpiranja pribor namakajte.
- Pazite na razdaljo med kozarci, da se med seboj ne drgnejo. S tem preprečite praske.
- Za visoke kozarce izberite košaro z ustrezno razdelitvijo, da bodo kozarci v stabilnem položaju.
- Kozarcev, pribora in posode ne polirajte. Klice in bakterije so celo v sveži večnamenski krpi.

9.3.3 Zagon programa pomivanja

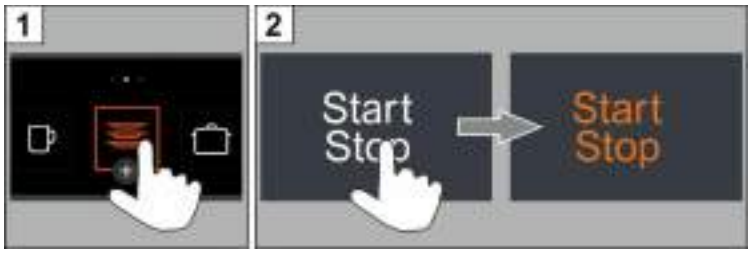

9.3.4 Konec programa

Tipka za začetek utripa belo, ko se program konča.

9.3.5 Menjava programa pomivanja

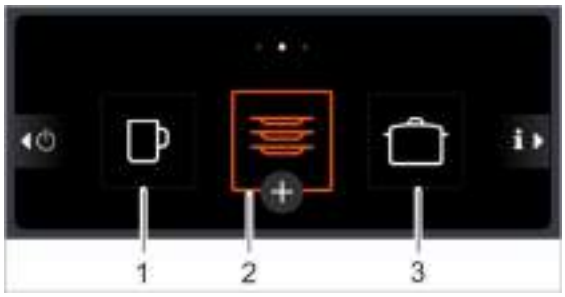

Program 2 je že predhodno izbran (oranžen okvir), ko je stroj pripravljen za uporabo.

➢ Izberite drug program pomivanja s pritiskom na tipko (1) ali (3).

9.3.6 Prekinitev programa pomivanja

➢ Pritisnite tipko za začetek ali ⊗.

9.3.7 Menjava vode rezervoarja

Ko je pomivalna voda močno umazana in se rezultat pomivanja poslabša, lahko zamenjate vodo rezervoarja.

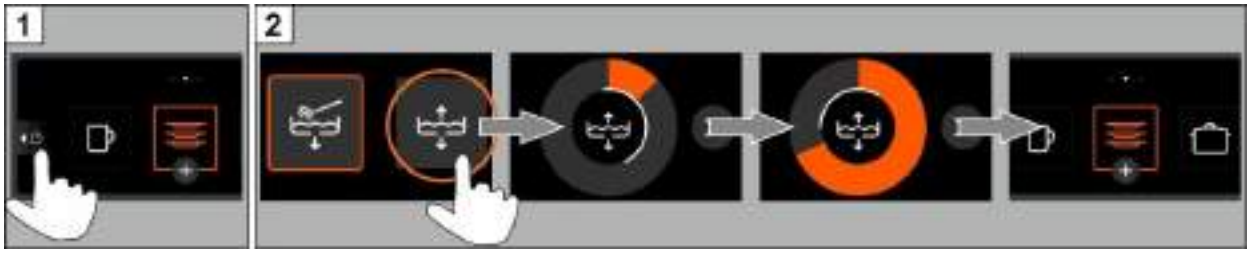

INFORMACIJE Da je stroj ponovno pripravljen za uporabo, traja nekaj minut, ker se rezervoar najprej izprazni in nato ponovno napolni.

9.3.8 Premori pri pomivanju

➢ Stroja med premori pri pomivanju ne izključite.

➢ Zaprite vrata, da preprečite ohladitev.

9.4 Izklop stroja

Ob koncu delovnega dne izključite stroj s pomočjo vodenega samočistilnega programa (2), tako da bo dnevno očiščen in izpraznjen (▶ 11.1).

INFORMACIJE Če uporabite tipko za vklop/izklop (1), ostane rezervoar napolnjen, vendar se temperatura ne vzdržuje. Če temperatura do naslednjega vklopa preveč pade, se stroj samodejno izprazni in znova napolni.

10 Vgrajeni mehčalec vode (opcija)

Z mehčanjem vode preprečite nabiranje vodnega kamna v stroju in na posodi ter priboru. Da lahko vgrajeni mehčalec vode deluje pravilno, mora biti posoda za sol napolnjena z regeneracijsko soljo.

10.1 Prikaz pomanjkanja soli

Če je treba znova napolniti prazno posodo za sol, se na zaslonu prikaže piktogram. Prikaz izgine po polnjenju posode za sol, ko so opravljeni približno 3 ciklusi pomivanja in se del dodane soli raztopi.

10.2 Dodajanje regeneracijske soli

Namig Ostanki soli lahko negativno vplivajo na rezultat pomivanja. Zato je najbolj primerno, da regeneracijsko sol dodate pred začetkom samočistilnega programa.

Pozor

Možna nevarnost poškodb mehčalca vode
Čistila, kot na primer pomivalno ali izpiralno sredstvo, bodo poškodovala mehčalec vode. Dodajajte izključno regeneracijsko sol.

Možne motnje delovanja mehčalca vode
Ne dodajajte drugih soli (na primer jedilno sol ali sol za posipanje). Te lahko vsebujejo snovi, ki niso topne v vodi. Dodajte izključno drobnozrnato sol (velikost zrn največ 1-4 mm).

INFORMACIJE Solne tablete zaradi svoje velikosti niso primerne.

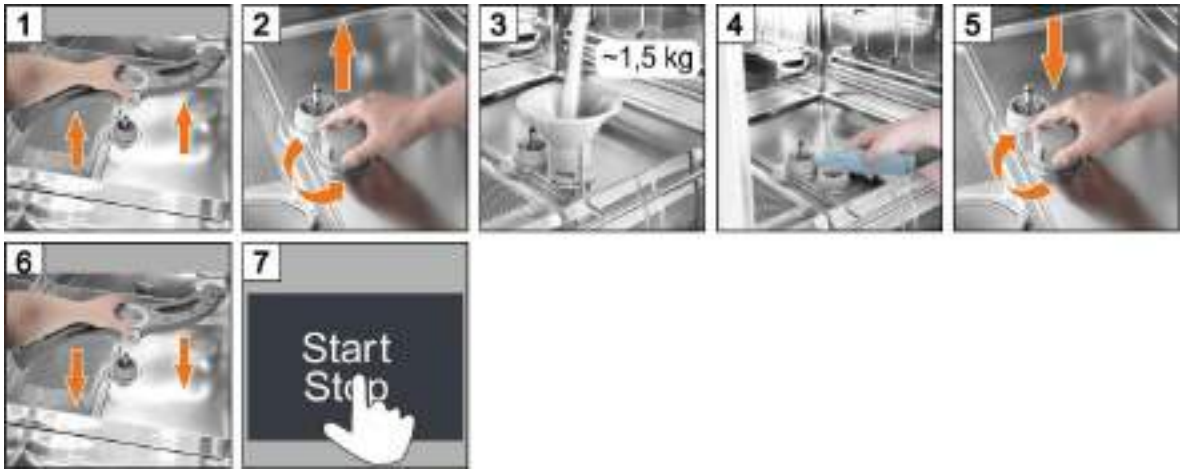

Pozor

Nevarnost rjavenja v območju polnjenja
Po dodajanju regeneracijske soli vklopite ciklus pomivanja ali samočistilni program, da sperete morebitne ostanke soli.

11 Vzdrževanje in nega

Opozorilo

- Stroja in njegove neposredne okolice (stene, tla) ne močite z vodno cevjo, parnim čistilnikom ali visokotlačnim čistilnikom.
- Pazite, da pri čiščenju tal oz. podnožja stroja preprečite nenadzorovan vdor vode v stroj.

Opozorilo

Pred prijemanjem delov, ki so omočeni s pomivalno vodo (sita, pomivalna polja...) oblecite zaščitna oblačila in rokavice.

11.1 Samočistilni program

Samočistilni program vam pomaga pri čiščenju notranjosti stroja ob koncu delovnega dne.
Po prvem koraku programa se samočistilni program prekine in na zaslonu se prikaže videoposnetek z dodatnimi delovnimi koraki. Če teh delovnih korakov ne upoštevate, bo samočistilni program po 30 sekundah samodejno nadaljeval.

Prekinitev programa

➢ Pritisnite ⊗.

11.2 Čiščenje notranjosti

Pozor

Pri čiščenju pazite, da v notranjosti stroja ne ostanejo rjaveči delci zaradi katerih bi lahko začelo rjaveti tudi nerjaveče jeklo. Delci rje lahko nastanejo zaradi posode in pribora, ki ni odporen proti rji, zaradi poškodovanih žičnih košar ali zaradi vodne napeljave, ki ni zaščitena pred rjo.

Za čiščenje **ne** smete uporabiti naslednjih pripomočkov:
- visokotlačni čistilnik
- čistila s klorom ali kislinami
- kovinske čistilne gobice ali žične krtače
- groba sredstva ali čistila, ki puščajo praske

➢ Umazanijo odstranite s krtačo ali krpo.

11.3 Čiščenje pomivalnih polj

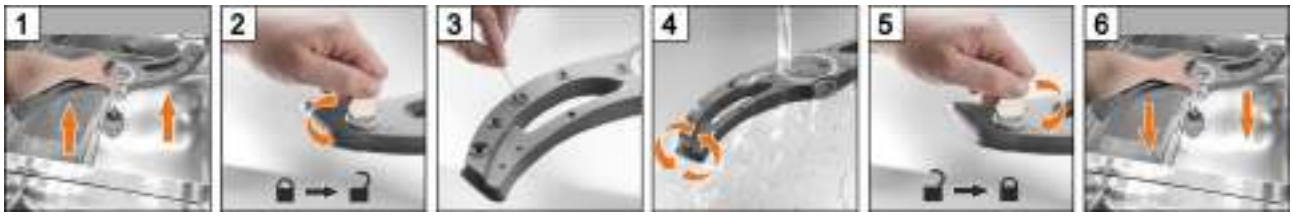

➢ Za zgornje pomivalno polje storite enako.

11.4 Čiščenje zunanjosti stroja

Opozorilo

- Stroja in njegove neposredne okolice (stene, tla) ne močite z vodno cevjo, parnim čistilnikom ali visokotlačnim čistilnikom.
- Pazite, da pri čiščenju tal oz. podnožja stroja preprečite nenadzorovan vdor vode v stroj.

➢ Zaslon čistite z vlažno krpo.
➢ Zunanje površine očistite s čistilom za nerjaveče jeklo in sredstvom za nego nerjavečega jekla.

11.5 Mesečno čiščenje

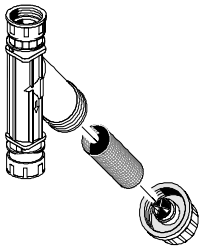

Čiščenje filtra vode

➢ Zaprite dovod vode na mestu postavitve.
➢ Očistite sito za umazanijo v filtru vode.

11.6 Odstranjevanje vodnega kamna

Če v stroju pomivate s trdo vodo brez priprave vode, morate v rednih časovnih razmikih odstraniti vodni kamen (▶ 7.6).

12 Piktogram napak

Napake se prikažejo v obliki piktogramov. Pri mnogih napakah je pomivanje še naprej mogoče, vendar je rezultat pomivanja slabši. Zato napako čim prej odpravite.

Če napake ne morete odpraviti sami:
➢ pokličite pooblaščenega servisnega tehnika.

	Vzrok/pomen	Pomoč
	Pomanjkanje izpiralnega sredstva	Napolnite vgrajene posode ali zamenjajte kanistre. Odzračite dozirno napravo (▶ 6.3.2).
	Pomanjkanje pomivalnega sredstva	
	Zgornje pomivalno polje je blokirano	Odstranite blokado in ponovno zaženite program.
	Spodnje pomivalno polje je blokirano	
	Stroj z vgrajenim mehčalcem vode: Pomanjkanje soli	Posodo za sol napolnite z regeneracijsko soljo (▶ 10.2).
	Stroj z zunanjo TE patrono: TE patrona izpraznjena	Zamenjajte TE patrono. Ponastavite odštevalni števec vode (PIN meni▶ 7.12).
	Stroj z zunanjo VE patrono: VE patrona izpraznjena	Pooblaščeni servisni tehnik naj zamenja ionsko maso v VE patroni. Ponastavite odštevalni števec vode (PIN meni ▶ 7.12).
	Vrata ste odprli v nedovoljenem obdobju (npr. med pomivanjem).	Zaprite vrata in ponovno zaženite program.
	Pomanjkanje vode	Odprite dovod vode na mestu postavitve.
		Servisni tehnik mora očistiti filter vode ali vgraditi novega.
		Elektromagnetni ventil naj popravi pooblaščeni servisni tehnik.
	Optimizacija energije aktivna	Počakajte, da se sistem za optimizacijo energije na mestu postavitve izključi.
	Servisni interval je potekel	Pokličite pooblaščenega servisnega tehnika.
	Ploščato sito je zamašeno	Odstranite, očistite in znova vstavite valjasto sito in ploščato sito.
	Preverjanje vodnega kamna	Zaženite program za odstranjevanje vodnega kamna (PIN meni ▶ 7.6).
	Različno	Pritisnite na piktogram in zabeležite kodo napake. Pokličite pooblaščenega servisnega tehnika.

INFORMACIJE S pritiskom na piktogram se na zaslonu prikažejo dodatne informacije.

Če je prisotna zelo resna napaka, pomivanje več ni mogoče in na zgornjem robu zaslona se prikaže rdeč stolpec:

Priklic kode napake

12.1 Slab rezultat pomivanja

	Možen vzrok	Pomoč
Posoda in pribor nista čista	Ni doziranja pomivalnega sredstva ali je premajhno	Količino doziranja nastavite po podatkih proizvajalca (▶ 7.4).
		Preverite dozirno gibko cev (prepognjena, počena,...) Če je kanister prazen ga zamenjajte.
	Posoda in pribor napačno razvrščena	Posode in pribora ne postavljajte drug na drugega (▶ 9.3.1).
	Šobe pomivalnih polj so zamašene	Demontirajte pomivalna polja in očistite šobe (▶ 11.3).
	Prenizke temperature	Preverite temperature (▶ 6.3.1).
	Voda v tanku je preveč umazana	Zagon programa za zamenjavo vode v tanku (▶ 9.3.7)
Pike na posodi in priboru	V primeru vodnega kamna: Skupna trdota vode prevelika	Preverite zunanjo pripravo vode. Opravite osnovno čiščenje.
	Pri škrobnih oblogah: Temperatura ročnega predpomivanja je višja od 30 °C	Znižajte temperaturo ročnega predpomivanja.
Posoda in pribor se ne posušita sama	Ni doziranja izpiralnega sredstva ali je premajhno	Količino doziranja nastavite po navodilih proizvajalca (▶ 7.4).
		Preverite dozirno gibko cev (prepognjena, počena...) Če je kanister prazen ga zamenjajte.
	Prenizka temperatura izpiranja	Pokličite pooblaščenega servisnega tehnika.

INFORMACIJE Kakovost vode vpliva na rezultat pomivanja in sušenja. Zato priporočamo, da za stroj pri skupni trdoti nad 3° dH (0,53 mmol/l) uporabljate mehčano vodo.

12.2 Vzdrževanje s strani servisne službe

Priporočamo, da stroj najmanj enkrat letno pregleda pooblaščeni servisni tehnik in preveri ter po potrebi zamenja vse dele, ki se lahko obrabijo. Za popravila in zamenjavo obrabnih delov lahko uporabite le originalne nadomestne dele.

Obrabljeni deli so na primer:
- dozirne cevi,
- tesnilo vrat,
- dovodna cev.

Servisni interval

V krmiljenju stroja je določeno čez koliko delovnih ur ali ciklusov pomivanja bo prikazan piktogram za servis.

INFORMACIJE Ta funkcija je tovarniško izključena. Po želji lahko servisni tehnik to funkcijo aktivira.

13 Izklop stroja ob daljši prekinitvi obratovanja

Storite kot sledi, če stroj za dalj časa (kolektivni dopust, sezonsko obratovanje) izklopite.
- ➢ Stroj izpraznite s samočistilnim programom (▶ 11.1).
- ➢ Očistite stroj (▶ 11.2, 11.3, 11.4).
- ➢ Vrata pustite odprta v zaskočnem položaju.
- ➢ Zaprite dovod vode na mestu postavitve.
- ➢ Izključite električno omrežno stikalo na mestu postavitve.

Če je stroj v prostoru, ki ni zavarovan pred zmrzovanjem:
- ➢ pooblaščenemu servisnemu tehniku podjetja Miele naročite, da stroj zaščiti pred zmrzovanjem.

14 Ponoven zagon stroja po prekinitvi obratovanja

- ➢ Odprite dovod vode na mestu postavitve.
- ➢ Vključite električno omrežno stikalo na mestu postavitve.
- ➢ Zaprite vrata.
- ➢ Vključite stroj.

Če je stroj stal v prostoru, ki ni bil zavarovan pred zmrzovanjem:
po daljši prekinitvi obratovanja morate stroj popolnoma odtaliti (najmanj 24 ur pri 25 °C). Če so izpolnjeni ti pogoji:
- ➢ pooblaščenemu servisnemu tehniku podjetja Miele naročite, da stroj ponovno zažene.

15 Postavitev stroja

Mesto postavitve mora biti zaščiteno pred zmrzaljo, da sistemi za vodo ne zmrznejo.

- Stroj izravnajte vodoravno z vodno tehtnico.
- Neravna tla izravnajte z nastavljivimi nogami stroja.

16 Priklop stroja

Opozorilo

Stroj in pripadajoče dodatne naprave mora priključiti strokovno podjetje na način, ki je skladen s krajevno veljavnimi standardi in predpisi.

16.1 Položaj priključkov na stroju

PTD 701 PTD 702, PTD 703, PTD 704

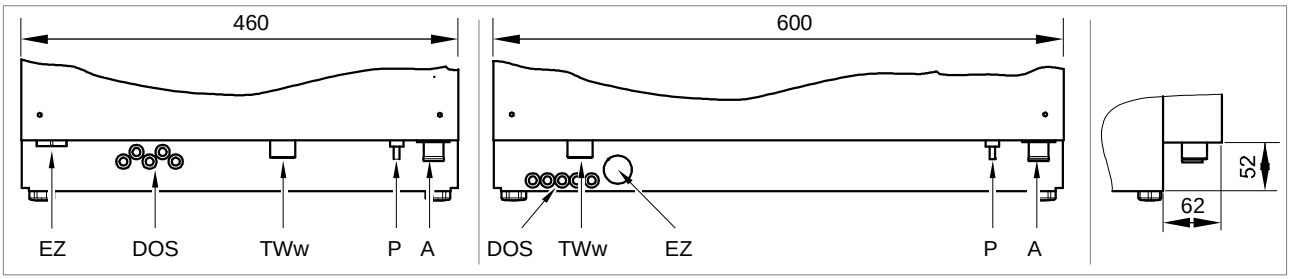

Pogled od zadaj Pogled z desne

EZ	Uvodnica za omrežni priključni kabel
DOS	Uvodnica za cevi (pomivalno/izpiralno sredstvo) in kabel
TWw	Priključek sveže vode (G ¾", zunanji navoj)
P	Priključek za sistem izenačitve potenciala na mestu postavitve
A	Priključek za odtok vode; odtočna črpalka je vgrajena

16.2 Oprema

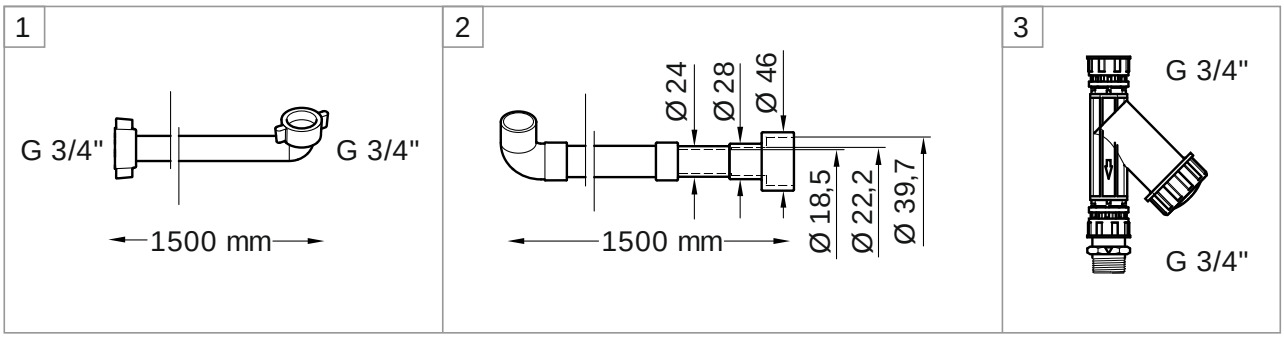

1	Gibljiva priključna cev	priključite jo na točko TWw
2	Gibljiva odtočna cev	priključite jo na točko A
3	Filter vode	vgradite ga med dovod vode in priključno cevjo

16.3 Instalacijski načrt

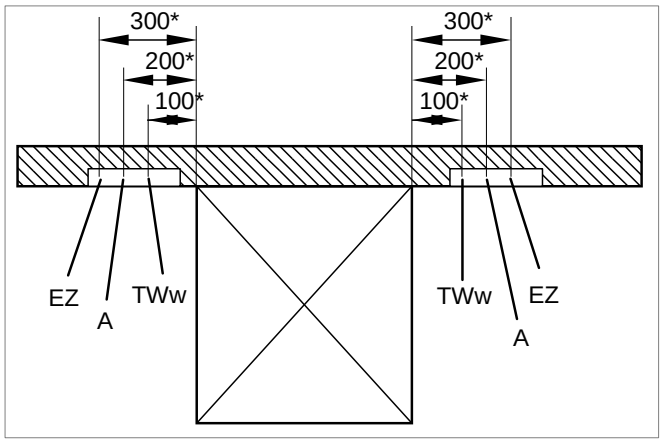

POMEMBNO
Predvidite priključke na levi ali desni strani ob stroju.
Določite natančne mere ob upoštevanju lokalnih podatkov.

EZ	Električni priključek
A	Priključek za odtok vode
TWw	Priključek sveže vode

16.4 Priključek vode

Vodotehnična varnost je izvedena po standardu DIN EN 61770. Skladno s tem lahko stroj priključite na napeljavo za svežo vodo.

Priključek sveže vode (G ¾", zunanji navoj)

Položaj	približno 400 mm nad tlemi ob stroju		
Kakovost vode	Sveža voda mora biti v mikrobiološkem pogledu pitna		
Temperatura dovodne vode	Standard	največ 60 °C	
	PTD 701 AE RO, PTD 702 AE RO	največ 35 °C	
Trdota vode		Stroj brez vgrajenega mehčalca vode	Stroj z vgrajenim mehčalcem vode
	Standardno	≤ 3°dH (3,8°e/ 5,34°TH/0,54 mmol/l) Priporočeno, da se v stroju ne nabira vodni kamen.	≤ 31°dH (37,6°e/ 53,4°TH/5,35 mmol/l)
	PTD 701 AE RO, PTD 702 AE RO	≤ 35 °dH (43,9 °e; 62,3 °TH; 6,3 mmol/l)	—
Najnižji pritisk pretoka	Standard	100 kPa (1,0 bar)	
	PTD 701 AE RO, PTD 702 AE RO	140 kPa (1,4 bar)	
Najv. vhodni tlak	600 kPa (6,0 bar)		
Količina pretoka	Standard	najmanj 4 l/min	
	PTD 701 AE RO, PTD 702 AE RO	najmanj 4 l/min	

Priključek za odtok vode

Položaj	največ 600 mm nad tlemi ob stroju
Izvedba	Sifon na mestu postavitve

16.5 Priključitev priključne cevi

Pozor

Starih obstoječih cevi ni dovoljeno znova uporabiti. Priključke predvidite levo ali desno ob stroju. Gibljive cevi pri polaganju ne prepogibajte.

Priključna cev in filter vode sta v stroju.

INFORMACIJE Filter vode preprečuje vdiranje delcev in rje iz vodovodne napeljave v stroj ter posledično na posodo in pribor.

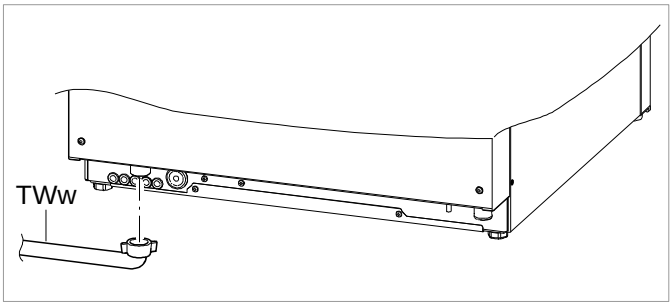

Pogled od zadaj

- Priključite priključno cev (TWw) na stroj.
- Priključite filter vode na dovod vode na mestu postavitve.
- Priključno cev priključite na filter vode.
- Odprite dovod vode in preverite, če priključki tesnijo.

16.6 Priključitev odtočne cevi

Pozor

Cevi ni dovoljeno skrajšati ali poškodovati.
Gibljive cevi pri polaganju ne prepogibajte.

Odtočna cev je v stroju.

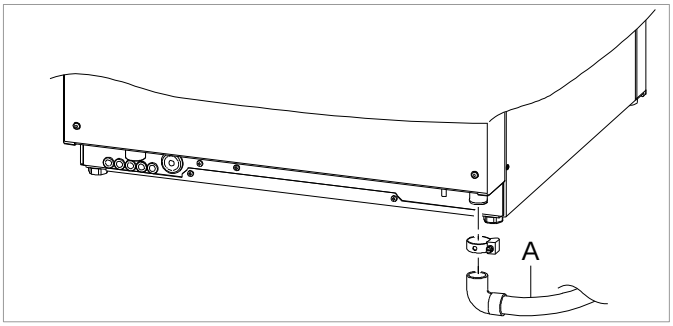

Pogled od zadaj

- Odtočno cev (A) priključite na stroj.
- Odtočno cev priključite na odtok vode na kraju postavitve.

16.7 Električni priključek

Nevarnost

Smrtna nevarnost zaradi komponent, ki so pod napetostjo električnega omrežja!

- Stroj in pripadajoče dodatne naprave mora priključiti strokovno usposobljeno podjetje. Pooblaščeno s strani pristojnega dobavitelja električne energije, ki je skladen s krajevno veljavnimi standardi in predpisi.
- Pri izvajanju namestitve in vzdrževalnih delih, kot tudi pri popravilih, morate stroj izklopiti iz električnega omrežja. Preverite, da ni pod napetostjo.

- Električna varnost tega stroja je zagotovljena le, če je v skladu s predpisi priključena na nameščen sistem z zaščitnim vodnikom. Pomembno je, da preverite temeljne varnostne pogoje, in da v primeru dvoma hišno napeljavo pregleda strokovnjak.
- Upoštevati morate priključni načrt.
- Stroj lahko uporabljate le z napetostjo in frekvencami, ki so navedene na identifikacijski plošči.
- Stroje, ki so dobavljeni brez omrežnega vtikača je treba najprej fiksno priključiti.
- Če je stroj fiksno priključen (brez vtičnice), morate namestiti omrežno ločilno stikalo z vsepolno ločitvijo od omrežja. Omrežno ločilno stikalo mora imeti najmanj 3 mm razdalje med kontakti ter možnost zaklepanja v ničelnem položaju.
- Električna priključitev stroja mora imeti ločen varovan tokokrog, ki ima vgrajene ali avtomatske varovalke. Varovalke so odvisne od skupne priključne moči stroja. Skupna priključna moč je navedena na identifikacijski plošči stroja.
- Dodatno priporočilo: V električni dovod vgradite zaščitno stikalo na diferenčni tok razreda B, ki je občutljivo na univerzalni tok s sprožilnim tokom 30 mA (DIN VDE 0664), saj se v stroju nahaja frekvenčni pretvornik.
- Stroji, ki so tovarniško opremljeni z omrežnim priključnim kablom in vtikačem Schuko (1-fazni) ali CEE (3-fazni) smejo biti priključeni izključno na električno omrežje navedeno na identifikacijski plošči.

Za naprave z izmerjenim priključnim tokom > 16 A veljajo naslednja navodila:
ta naprava se ujema z IEC 61000-3-12 pod pogojem, da je moč kratkega stika S_{sc} na priključni točki strankine naprave z javnim omrežjem večja ali enaka 1,57 MVA (R_{sce} = 120).
Monter ali lastnik naprave je odgovoren, da zagotovi, če je potrebno, po posvetu z omrežnim operaterjem, da se naprava priključi samo na priključno točko z močjo kratkega stika 1,57 MVA ali več.

Vzpostavitev izenačitve potenciala

➢ Stroj vključite v sistem izenačitve potenciala na mestu postavitve (položaj priključnega vijaka ▶ 16.1).

Priključitev omrežnega priključnega kabla

Zahteve za omrežni priključni kabel:
- kabel tipa H07 RN-F ali enakovreden kabel
- Presek in število vodnikov morata biti primerna za napetost, nazivni tok varovalke ter skupno priključno vrednost

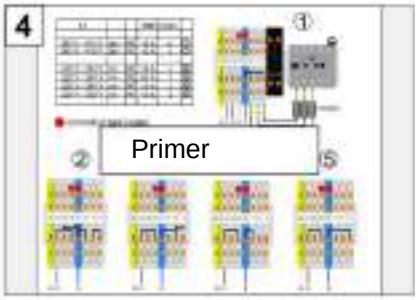

4 ➢ Upoštevajte priključno shemo.
Priključna shema je nalepljena na zadnji strani pregradne stene za prostor za električno inštalacijo.

5 ➢ Priključite vodnike omrežnega priključnega kabla v skladu s priključno shemo.
➢ Vtaknite mostičke v skladu s priključno shemo. Mostičke trdno vtisnite z izvijačem.

6 ➢ Nastavite blokado (P545) v okviru menijsko vodenega vklopa.

17 Zunanje dozirne naprave

Namesto vgrajenih dozirnih naprav lahko uporabite tudi zunanje dozirne naprave.

17.1 Priključne točke

Nevarnost

Smrtna nevarnost zaradi komponent, ki so pod napetostjo električnega omrežja!
Dozirne naprave naj vgradi in nastavi v obratovanje pooblaščeni servisni tehnik.

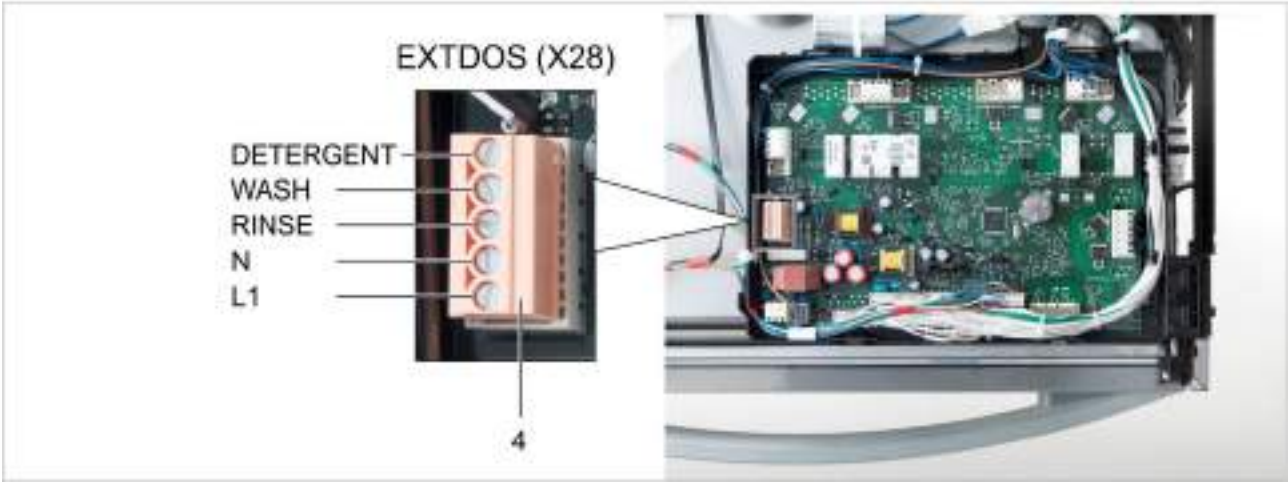

Poz.	Oznaka
1	Vodila za gibke cevi in kable
2	Mesto za doziranje pomivalnega sredstva
3	Mesto za doziranje izpiralnega sredstva
4	Priključna letev z rdečim stikalom za priključitev zunanjih dozirnih naprav

17.2 Električni priključek

Pozor

Ob priključitvi zunanje dozirne naprave na krmilno vezje ne sme priti do kratkega stika. Kratek stik lahko uniči krmilno vezje.
Priključite le zunanje dozirne naprave, ki imajo lastno varovalko.

POMEMBNO največje dovoljeno odvzemanje toka na priključni letvi: 0,5 A.

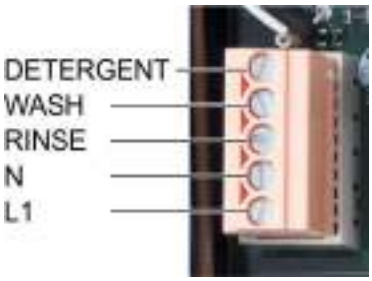

- Zunanje dozirne naprave priključite na 5-polni vtič.
- Programirajte priključno letev (▶ 17.3).

Sponka	Opozorilna oznaka
N	Nevtralni prevodnik/faza 2
L1	Faza 1/trajna napetost

Sponka	Prikaz napetosti	Pogoj	Omejitev
DETERGENT	Med polnjenjem stroja	a), b)	
	Vzporedno z elektromagnetnim ventilom (O7) – Med polnjenjem stroja – Med izpiranjem	a)	c)
WASH	Vzporedno s pomivalno črpalko	a)	c), d), e)
RINSE	Vzporedno z izpiralno črpalko (O12)	a)	c), d), e)
	Vzporedno z elektromagnetnim ventilom (O7) – Med polnjenjem stroja – Med izpiranjem	a)	c)

a) havba/vrata zaprta
b) minimalni nivo vode v rezervoarju
c) ne v samočistilnem programu
d) ne med polnjenjem stroja
e) ne med programom za odstranjevanje vodnega kamna in za temeljito čiščenje

17.3 Programiranje priključne letve

Priklic menija

Možnosti nastavitev

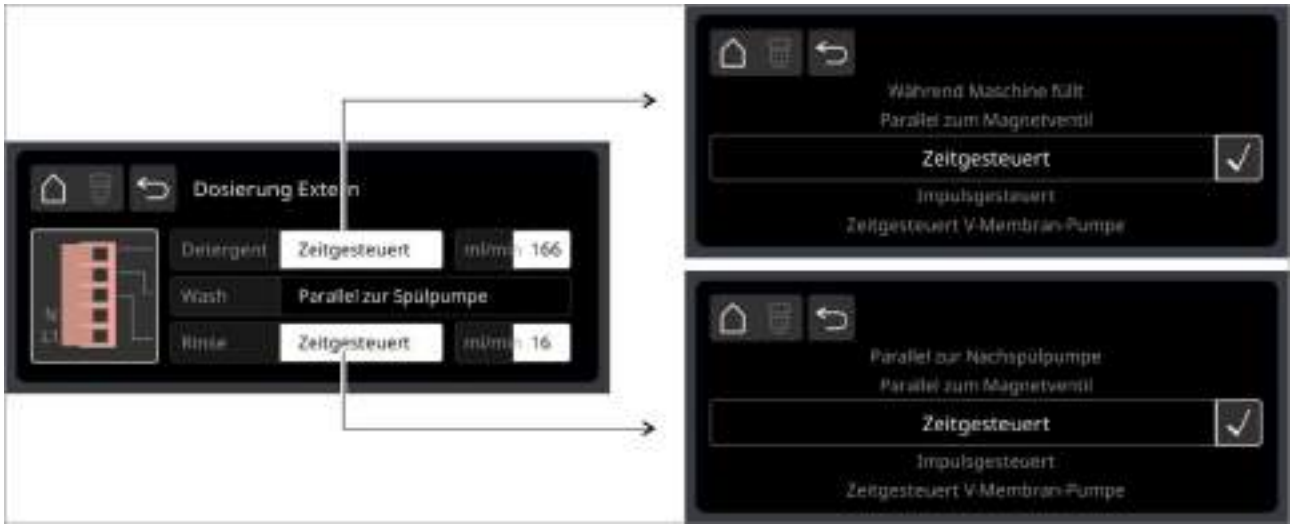

Sponka	Nastavitve	Uporaba
DETERGENT	Med polnjenjem stroja	Za dozirne naprave, ki niso od Mieleja
	Vzporedno z elektromagnetnim ventilom	
	Časovno krmiljeno	Za cevne črpalke s fiksno transportno močjo (npr. ESP 166, ESP 166C, SP 166Z)
	Impulzno krmiljeno	Vgrajena dozirna naprava za pomivalno sredstvo Fluidos DT
	Časovno krmiljena V-membranska črpalka	Ni zasedeno
WASH	Vzporedno s pomivalno črpalko	Za dozirne naprave, ki niso od Mieleja
RINSE	Vzporedno z izpiralno črpalko	Za dozirne naprave, ki niso od Mieleja
	Vzporedno z elektromagnetnim ventilom	
	Časovno krmiljeno	Za cevne črpalke s fiksno transportno močjo (npr. SP 16K)
	Impulzno krmiljeno	Vgrajena dozirna naprava za pomivalno sredstvo Fluidos DB
	Časovno krmiljena V-membranska črpalka	Ni zasedeno

17.4 Primeri

Priključitev zunanje dozirne naprave za pomivalno sredstvo

1 Časovno krmiljena dozirna črpalka z izhodno močjo doziranja
- ➢ Priključite na sponko „**WASH**“.
- ➢ Nastavite časovni rele na dozirni napravi.

2 Dozirna črpalka z nastavljivo transportne moči
- ➢ Priključite na sponko „**DETERGENT**“.
- ➢ Programirajte priključno letev (▶ 17.3): **Vzporedno z elektromagnetnim ventilom**
- ➢ Nastavite transportno moč (ml/min) na dozirni napravi.

3 Cevna črpalka s fiksno transportno močjo (npr. ESP 166, ESP 166C, SP 166Z)
- ➢ Priključite na sponko „**DETERGENT**“.
- ➢ Programirajte priključno letev (▶ 17.3): **časovno krmiljeno.**
- ➢ Nastavite transportno moč na zaslonu (▶ 17.3).
- ➢ Oba potenciometra nastavite na najvišjo nastavitev.
- ➢ Nastavite količino doziranja na pomivalnem stroju.

Priključitev zunanje dozirne naprave za izpiralno sredstvo

1 Dozirna črpalka z nastavljivo izhodno močjo
- ➢ Priključite na sponko „**RINSE**“.
- ➢ Programirajte priključno letev (▶ 17.3): **vzporedno z izpiralno črpalko.**
- ➢ Nastavite izhodno moč (ml/min) na dozirni napravi.

2 Dozirna črpalka s fiksno močjo (npr. ESP 166, ESP 166C, SP 166Z)
- ➢ Priključite na sponko „**RINSE**“.
- ➢ Programirajte priključno letev (▶ 17.3): **časovno krmiljeno.**
- ➢ Nastavite transportno moč (ml/min) na zaslonu (▶ 17.3).
- ➢ Potenciometer nastavite na najvišjo nastavitev.
- ➢ Nastavite količino doziranja na pomivalnem stroju.

18 Tehnični podatki

Splošno

Napetost	glejte identifikacijsko ploščo
Skupna priključna moč	
Temperatura dovodne vode	▶ 16.4
Najnižji pritisk pretoka	
Najv. vhodni tlak (zajezni tlak)	600 kPa (6,0 bar)

Obratovalni pogoji

Delovna temperatura	0–40 °C
Relativna vlažnost zraka	< 95 %
Temperatura skladiščenja	> -25 °C
Maksimalna nadmorska višina mesta postavitve	2000 m

Dimenzije

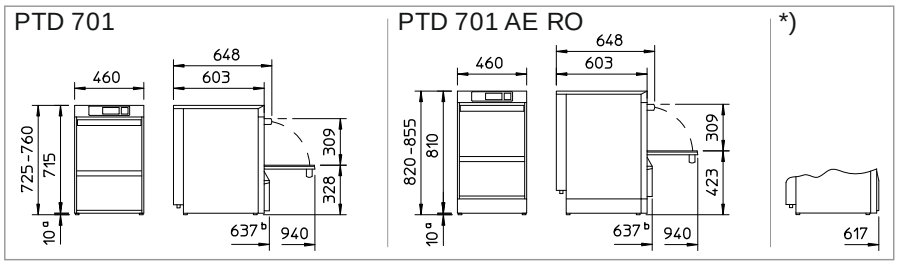

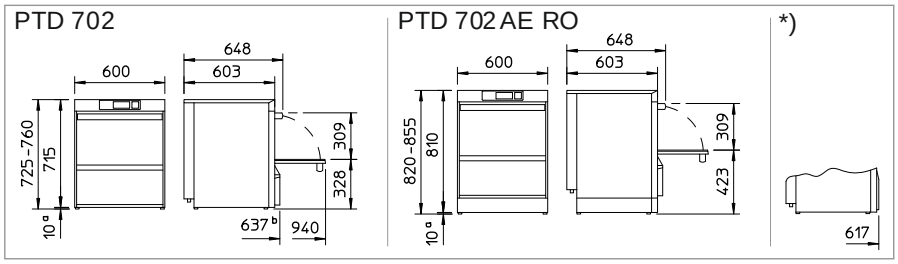

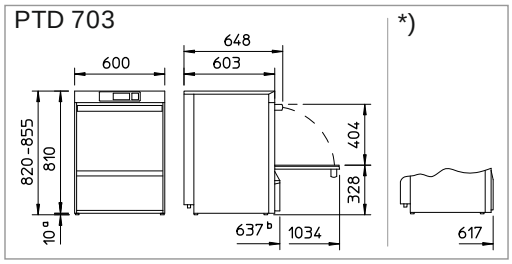

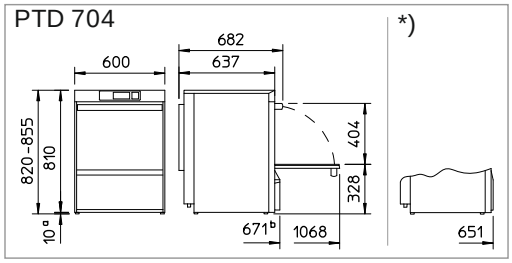

[a] Z odstranitvijo nogic se višina stroja zmanjša za 10 mm.
[b] brez vgrajene posode za pomivalno in izpiralno sredstvo se pri vseh strojih globina zmanjša za 20 mm.
*) Prikaz brez vgrajene posode za pomivalno in izpiralno sredstvo.

19 Emisije

Hrup

Raven emisij zvočnega tlaka, ki se nanaša na delovno mesto L_{pA}	najv. 55 dB
Odstopanje pri meritvah K_{pA}	2,5 dB

Odpadni zrak

Pri izvedbi dovoda in odvoda zraka upoštevajte direktivo VDI 2052.

20 Odstranjevanje

Povežite se s svojim prodajalcem, da boste lahko sestavne dele stroja v največji mogoči meri povrnili v sistem kroženja materialov.

89014383-00; 2019-02; Pridržujemo si pravico do sprememb

Upute za uporabu

PTD 701 / PTD 702 / PTD 703 / PTD 704
(Prijevod originalnih njemačkih uputa za uporabu)

Sadržaj

1 O ovim uputama ---------- 380
2 Namjenska uporaba ---------- 380
2.1 Nenamjenska uporaba ---------- 380
3 Sigurnosne napomene ---------- 381
3.1 Opće sigurnosne napomene ---------- 381
3.2 Električna sigurnost ---------- 381
3.3 Održavanje i popravci ---------- 381
4 Prije rada s perilicom ---------- 382
5 Opis perilice ---------- 382
5.1 Pregled perilice ---------- 382
5.2 Način rada ---------- 382
5.3 Prilagodbe za pojedine kupce ---------- 383
6 Opće rukovanje ---------- 384
6.1 Zaslon ---------- 384
6.2 Tipka za pokretanje ---------- 384
6.3 Razine izbornika ---------- 384
6.4 Programi pranja ---------- 388
6.5 Dodatni programi ---------- 388
7 PIN izbornik chefa ---------- 389
7.1 Dnevnik higijene ---------- 390
7.2 Operativni podaci ---------- 390
7.3 Tvrdoća vode ---------- 390
7.4 Doziranje ---------- 391
7.5 Brojač ---------- 392
7.6 Uklanjanje kamenca ---------- 394
7.7 Svjetlina ---------- 395
7.8 Zvukovi ---------- 395
7.9 Datum i vrijeme ---------- 396
7.10 Jezik ---------- 396
7.11 Jedinice ---------- 396
7.12 Brojač vode ---------- 397
8 Sredstvo za ispiranje i sredstvo za pranje ---------- 398
8.1 Promjena kemijskog sredstva (sredstvo za ispiranje ili sredstvo za pranje) ---------- 398
8.2 Sredstvo za ispiranje ---------- 399
8.3 Sredstvo za pranje ---------- 399
8.4 Odzračivanje pumpe za doziranje ---------- 401
9 Rad ---------- 401
9.1 Prije uključivanja perilice ---------- 401
9.2 Uključivanje perilice ---------- 401
9.3 Pranje ---------- 402
9.4 Isključivanje perilice ---------- 403
10 Ugrađeni omekšivač vode (opcija) ---------- 404
10.1 Pokazivač nedostatka soli ---------- 404
10.2 Punjenje solju za regeneraciju ---------- 404
11 Održavanje i njega ---------- 405
11.1 Program samočišćenja ---------- 405
11.2 Čišćenje unutrašnjosti ---------- 406
11.3 Čišćenje polja pranja ---------- 406
11.4 Čišćenje vanjskih površina perilice ---------- 406
11.5 Mjesečno čišćenje ---------- 406
11.6 Uklanjanje kamenca ---------- 406
12 Piktogrami grešaka ---------- 407
12.1 Loš rezultat pranja ---------- 408
12.2 Održavanje koje provodi servis ---------- 409
13 Stavljanje perilice izvan pogona radi duže pogonske stanke ---------- 409
14 Ponovno puštanje perilice u pogon nakon stanke u radu ---------- 409
15 Postavljanje perilice ---------- 410
16 Priključak perilice ---------- 410
16.1 Položaj priključaka na perilici ---------- 410
16.2 Pribor ---------- 410
16.3 Shema priključaka ---------- 411
16.4 Priključak na vodu ---------- 411
16.5 Priključivanje dovodnog crijeva ---------- 412
16.6 Priključivanje odvodnog crijeva ---------- 412
16.7 Električni priključak ---------- 413
17 Vanjske pumpe za doziranje ---------- 415
17.1 Priključne točke ---------- 415
17.2 Električni priključak ---------- 416
17.3 Programiranje redne stezaljke ---------- 417
17.4 Primjeri ---------- 418
18 Tehnički podaci ---------- 419
19 Emisije ---------- 419
20 Odlaganje ---------- 419

1 O ovim uputama

Ove upute za uporabu daju vam brzi pregled najvažnijih funkcija i postupaka za siguran rad perilice. Čuvajte upute za uporabu uvijek nadohvat ruke. Na našoj internetskoj stranici miele.hr/pro/manuals pronaći ćete upute za uporabu u elektroničkom obliku.

Pažljivo slijedite ovdje navedene sigurnosne napomene (▶ 3).

U ovim uputama koriste se sljedeći simboli:

Simbol	Značenje
Opasnost	Upozorenje o mogućim teškim tjelesnim ozljedama ili smrti u slučaju nepridržavanja opisanih mjera opreza.
Upozorenje	Upozorenje o mogućim lakšim tjelesnim ozljedama ili materijalnoj šteti u slučaju nepridržavanja opisanih mjera opreza.
Oprez	Upozorenje na moguće kvarove, odnosno uništenje proizvoda u slučaju nepridržavanja opisanih mjera opreza.
	Temeljito pročitajte upute za uporabu i naputke za uporabu u ovim uputama prije nego što počnete raditi s perilicom.
VAŽNO	Tekst sadržava važne naputke.
INFO	Tekst sadržava korisne naputke.
➢	Ovaj simbol označava upute za rad.
⇨	Ovaj simbol označava rezultat obavljenih radnji.
–	Ovaj simbol označava nabrajanje.
▶	Ovaj simbol upućuje na poglavlje koje sadrži detaljnije informacije.

2 Namjenska uporaba

- Perilica je tehničko sredstvo za profesionalnu (komercijalnu) primjenu i nije namijenjena za privatnu uporabu.
- Perilicu koristite isključivo za pranje posuđa, pribora za jelo i čaša iz gastronomskih i sličnih objekata.
- Perilicu koristite samo na način koji je opisan u ovim uputama za uporabu.

2.1 Nenamjenska uporaba

- Voda u perilici ne smije se upotrebljavati kao voda za piće.
- Djeca se ne smiju igrati perilicom.
- Nikad ne perite bez košare za pranje.
- Ne radite bilo kakve izmjene, dogradnje ili prepravke bez suglasnosti proizvođača.
- U slučaju nenamjenske uporabe perilice, tvrtka Miele ne preuzima odgovornost za nastale štete.

3 Sigurnosne napomene

U slučaju nepridržavanja napomena za sigurnost i rukovanje, jamstva i odgovornosti tvrtke Miele ne vrijede.

3.1 Opće sigurnosne napomene

- Pažljivo pročitajte navedene napomene o sigurnosti i rukovanju.
- Kratke upute čuvajte za kasnije čitanje.
- Perilicu smijete koristiti isključivo nakon što ste s razumijevanjem pročitali kratke upute i sigurnosne napomene.
- Neka vas služba za korisnike tvrtke Miele uputi u rukovanje i način rada perilice.
- Osoblje je potrebno educirati o radu s perilicom i upoznati sa sigurnosnim napomenama. Redovito ponavljajte obuke osoblja da biste izbjegli nezgode.
- Nemojte stajati na otvorenim sklopivim vratima te ne sjedajte na njih.
- Perilicu koristite samo kad je u besprijekornom stanju.
- Oštećena perilica ili perilica koja propušta vodu može ugroziti vašu sigurnost. U slučaju smetnji odmah isključite perilicu. Ponovno uključite perilicu tek kada ste otklonili smetnju. Isključite mrežni prekidač (glavni prekidač) na mjestu ugradnje perilice. Perilica je tek tada u beznaponskom stanju.
- Obavijestite servisera ili električara ako dovod struje ili vode na mjestu ugradnje uzrokuje smetnju.
- Obavijestite ovlaštenog servisnog tehničara ili trgovca ako je riječ o nekoj drugoj smetnji.
- Nakon završetka rada sa strojem zatvorite ventil za dovod vode na mjestu ugradnje uređaja.
- Nakon završetka rada sa strojem isključite mrežni prekidač na mjestu ugradnje uređaja.

3.2 Električna sigurnost

- Sigurnost električnog sustava ove perilice zajamčena je samo kada je stroj priključen na sustav zaštitnog voda koji je instaliran prema propisima te na FID sklopku. Vrlo je važno da ovaj temeljni sigurnosni uvjet u slučaju bilo kakve dvojbe vezane uz kućnu instalaciju provjeri stručna osoba.
  Miele ne snosi odgovornost za štete nastale zbog nedostatka ili neispravnosti zaštitnog voda (npr. strujni udar).
- Ne otvarajte oklope ili dijelove perilice ako su za to potrebni alati. Postoji opasnost od električnog udara.
- Radi vlastite sigurnosti, redovito provjeravajte FID sklopku na mjestu ugradnje pritiskom gumba za testiranje.

3.3 Održavanje i popravci

- Održavanje i popravke smiju obavljati samo ovlašteni servisni tehničari tvrtke Miele. Tvrtka Miele ne odgovara za nestručno održavanje ili popravke koji ugrožavaju sigurnost korisnika.
- Prilikom instalacije, održavanja i popravaka odspojite uređaj iz mreže. Trošila struje (grijači) su pod naponom sve dok se ne aktivira mrežni prekidač na mjestu ugradnje.
- Kod održavanja i popravaka smiju se upotrijebiti samo originalni zamjenski dijelovi tvrtke Miele. Ako se ne koriste originalni zamjenski dijelovi, jamstvo prestaje važiti.
- Ako je mrežni dovod ovog uređaja oštećen, mora ga zamijeniti ovlašteni serviser tvrtke Miele ili osoba s kvalifikacijama za navedeni kvar da bi se izbjegle opasnosti. Mrežni dovod treba biti tipa H07 RN-F ili ekvivalentan.

4 Prije rada s perilicom

- Ovlašteni servisni tehničar ili trgovac postavljaju perilicu na mjesto ugradnje.
- Priključivanje stroja (na vodu, otpadnu vodu, struju) moraju provesti ovlašteni instalateri u skladu s lokalnim važećim normama i propisima.
- Nakon što je perilica propisno priključena na vodu i struju, obratite se nadležnom servisu tvrtke Miele ili svome trgovcu za prvo puštanje perilice u rad. Pritom je potrebno da se vi i vaše osoblje dobro upoznate s rukovanjem strojem.

5 Opis perilice

5.1 Pregled perilice

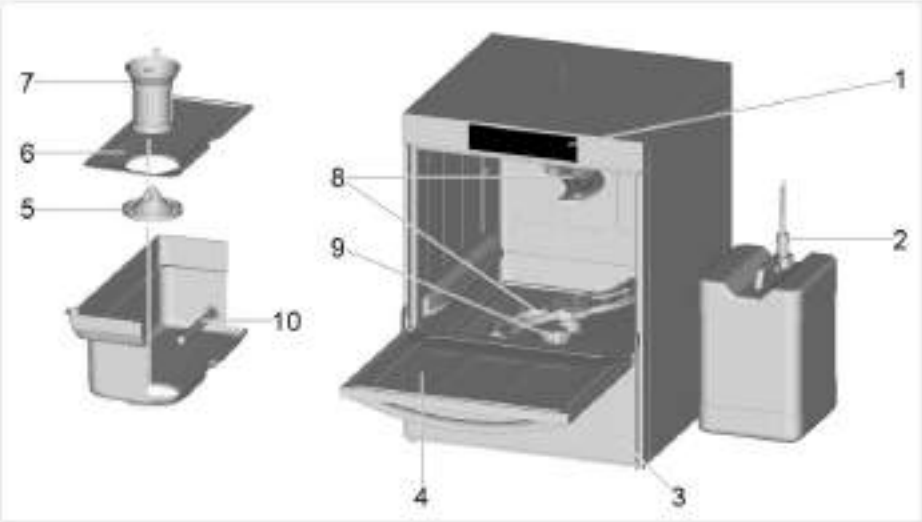

Poz.	Opis
1	Zaslon
2	Usisna cijev (opcija)
3	Ugrađeni spremnici za sredstvo za ispiranje i sredstvo za pranje (opcija)
4	Vrata
5	Sito pumpe
6	Površinsko sito
7	Cilindar sito
8	Polje pranja
9	Ugrađeni omekšivač vode (opcija)
10	Grijač spremnika

5.2 Način rada

Nakon uključivanja perilice, bojler i spremnik se pune i zagrijavaju na radnu temperaturu. Kada se postignu zadane temperature, perilica je spremna za rad.
Perilica radi na potpuno automatskim programima, koji se sastoje od postupka pranja, pražnjenja i ispiranja.

5.3 Prilagodbe za pojedine kupce

Upravljanje perilice može se u određenim granicama prilagoditi vlastitim željama.

Primjeri

- Prilagođavanje tlaka pranja prema posuđu
- Produženje ili skraćivanje vremena rada programa
- Skrivanje programa pranja

➢ Te prilagodbe treba izvršiti ovlašteni servisni tehničar.

Sljedeće prilagodbe možete napraviti sami:

- Deaktivacija zvučnih signala

➢ Postupite u skladu s Poglavljem 7.

6 Opće rukovanje

6.1 Zaslon

Rukovanje zaslonom usporedivo je s rukovanjem zaslonom na pametnim telefonom. Zaslon reagira na lagani dodir. Stoga zaslon dodirujte samo prstima, a ne oštrim predmetima.

INFO Rukovanje zaslonom i tipkom za pokretanje moguće je i mokrim rukama ili gumenim rukavicama.

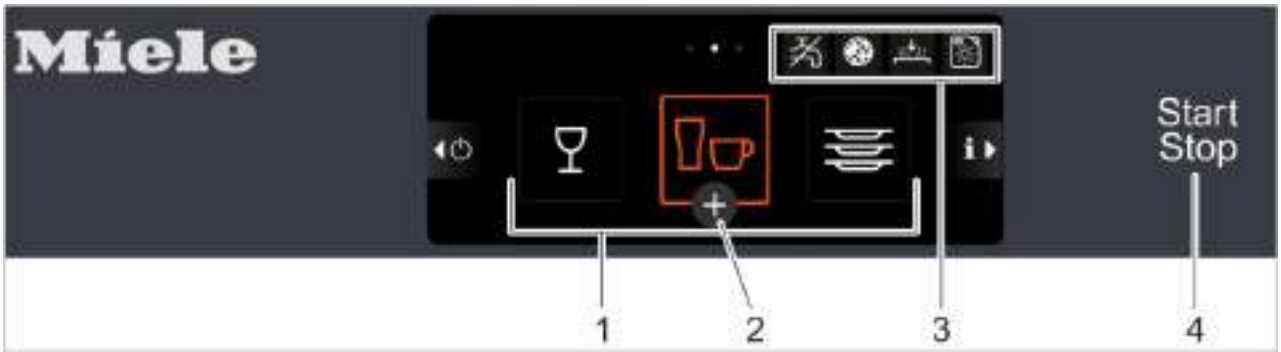

Poz.	Opis
1	Standardni programi pranja
2	Odabir dodatnih programa
3	Područje za prikaz piktograma pogrešaka
4	Tipka za pokretanje

Čuvar zaslona

Zaslon postaje taman ako se duže vrijeme njime ne rukuje. Pranje je moguće i ako je zaslon zatamnjen.

6.2 Tipka za pokretanje

Boje imaju sljedeće značenje:

Boja	Značenje
neosvijetljeno	Perilica je isključena.
narančasta	Perilica se puni i grije.
bijela	Perilica je spremna za rad.
narančasta	Program pranja je u tijeku.
trepereća bijela	Program pranja je završen; vrata još nisu otvorena.
crvena	Perilica više ne pere jer postoji greška.

6.3 Razine izbornika

Osoblju za rukovanje su na raspolaganju 3 razine:

- Glavna razina (▶ 6.3.1)
- Razina izbornika „za osoblje/korisnika“ (▶ 6.3.2)
- PIN izbornik šefa kuhinje (▶ 7)

6.3.1 Glavna razina

Glavna razina pojavljuje se automatski sa slikom B čim je perilica spremna za rad.

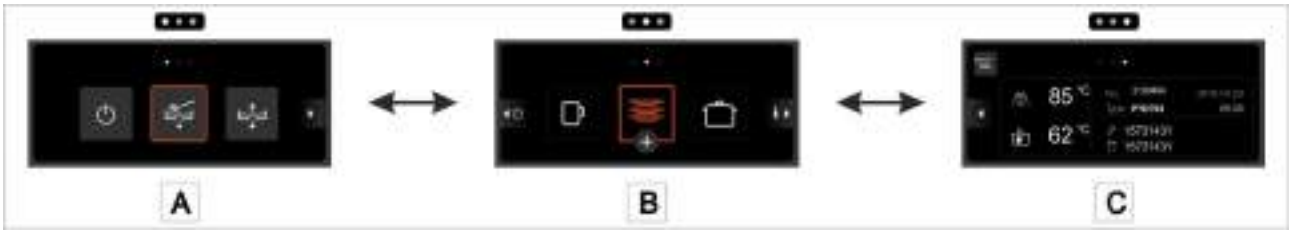

Slika	Funkcije	
A		Isključivanje (▶ 9.4)
		Program samočišćenja (▶ 11.1)
		Program za zamjenu vode iz spremnika (▶ 9.3.7)
B	Standardni programi pranja (▶ 6.4) Dodatni programi (▶ 6.5)	
C	Zaslon s informacijama	

Zaslon s informacijama

Poz.	Opis
1	Trenutačna temperatura ispiranja
2	Trenutačna temperatura spremnika
3	Serijski broj perilice
4	Naziv perilice
5	Telefonski broj servisnog tehničara i dobavljača kemijskih sredstava
6	Datum i vrijeme
7	Područje za prikaz piktograma pogrešaka
8	Pristup razini izbornika „za osoblje / korisnika“ / PIN izborniku

6.3.2 Razina izbornika „za osoblje/korisnika“

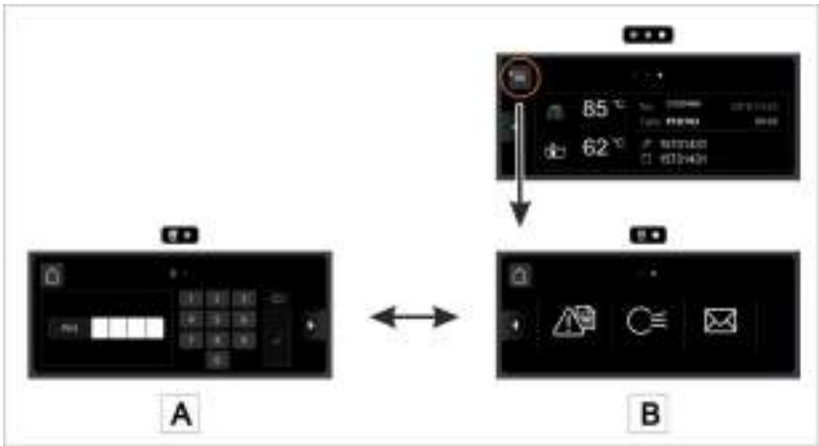

Slika	Funkcije	
A	PIN izbornik za šefa kuhinje (▶ 7)	
B		Pogreška
		Odzračivanje
		Adresa

Pogreška

Trenutačno	Trenutačno postojeća pogreška
Povijest	Uklonjene pogreške

➢ Dodirnite prikazanu dojavu pogreške.
⇨ Prikazuje se detaljna dojava pogreške.

Odzračivanje

Pumpe za doziranje moraju se odzračiti ako u crijevo za doziranje dospije zrak. To se događa ako se spremnik za sredstva nije pravovremeno napunio ili ako kanistar nije pravodobno zamijenjen.

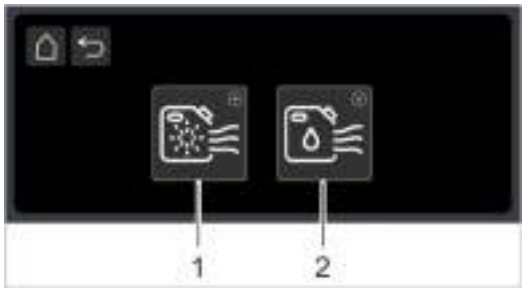

	Pumpa za doziranje sredstva za ispiranje
	Pumpa za doziranje sredstva za pranje

➢ Tipku 1 ili 2 držite pritisnutom sve dok se pumpa za doziranje ne odzrači.

Adresa

	Dobavljač sredstva za ispiranje, sredstva za pranje…
	Servisni tehničar

6.4 Programi pranja

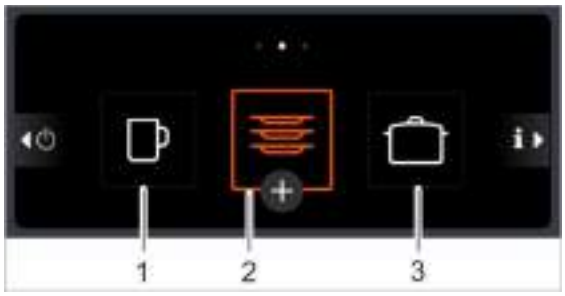

Program 2 već je unaprijed odabran (narančasti okvir) čim je perilica spremna za rad. Ovisno o stupnju onečišćenja, na raspolaganju su sljedeći programi:

	Program 1	**Program 2**	**Program 3**
Onečišćenje	lagano	normalno	jako

Ovlašteni servisni tehničar može prilagoditi programe posuđu (temperaturu, tlak pranja, doziranje i trajanje programa). Servisni tehničar po želji također može sakriti programe.

INFO Zaslon standardnih programa pranja na vašoj perilici može biti drugačiji.

6.5 Dodatni programi

Za svaki program pranja na raspolaganju su sljedeći dodatni programi:

	Intenzivni program		Program za uštedu energije
	Program tihog pranja		Kratki program

Aktivacija dodatnog programa

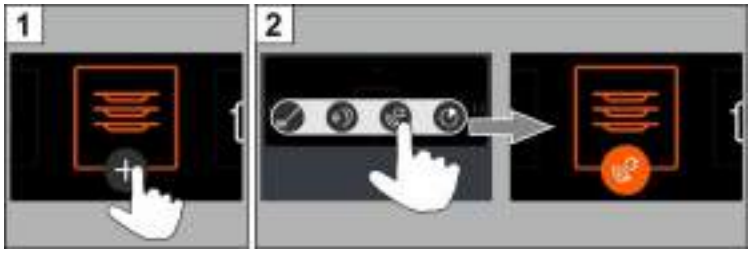

Program ostaje aktiviran sve dok se ne isključi ili dok se ne odabere drugi dodatni program.

7 PIN izbornik chefa

INFO Kada mijenjate PIN izbornik, perilica se isključuje. Nakon napuštanja PIN izbornika perilicu je potrebno ponovno uključiti.

Pozivanje PIN izbornika

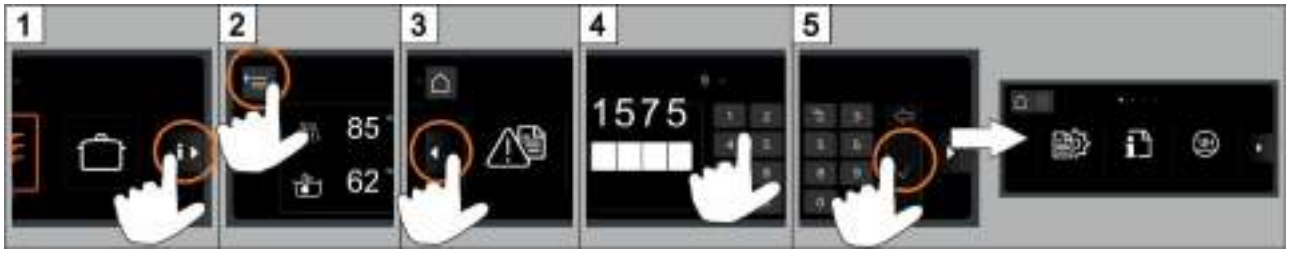

INFO Ako tri puta pogrešno unesete PIN, unos se blokira na 10 minuta.

Izbornici

	Dnevnik higijene	▶ 7.1
	Operativni podaci	▶ 7.2
	Tvrdoća vode	▶ 7.3
	Doziranje	▶ 7.4
	Brojač	▶ 7.5
	Uklanjanje kamenca	▶ 7.6

	Svjetlina	▶ 7.7
	Zvukovi	▶ 7.8
	Datum i vrijeme	▶ 7.9
	Jezik	▶ 7.10
	Jedinice	▶ 7.11
	Brojač vode	▶ 7.12

INFO Broj izbornika ovisi o varijanti perilice.

Navigacija

Slika	Objašnjenje
	Napuštanje izbornika
	Simbol „Izbornik šefa kuhinje“
	Dodirom ili „klizanjem“ dalje na sljedeći prozor
	Jednu razinu natrag

7.1 Dnevnik higijene

U dnevniku higijene navedeni su događaji perilice.

Pozivanje izbornika

7.2 Operativni podaci

Pozivanje izbornika

INFO Potrošnja vode je okvirna vrijednosti i ne temelji se na točnim mjerenjima.

7.3 Tvrdoća vode

INFO Samo kod perilica s ugrađenim omekšivačem vode.

Pozivanje izbornika

Tvornička postavka	20 °dH
Maksimalna vrijednost	31 °dH

U pravilu servisni tehničar unosi tvrdoću dovodne vode prilikom puštanja perilice u rad.

- Potrebno je unijeti tvrdoću dovodne vode u °dH.

Tablica preračunavanja

		°dH	°e	°TH	mmol/l
Njemački stupanj tvrdoće	1°dH=	1,0	1,253	1,78	0,179
Engleski stupanj tvrdoće	1°e=	0,798	1,0	1,43	0,142
Francuski stupanj tvrdoće	1°TH=	0,560	0,702	1,0	0,1
mmol/l	1 mmol/l=	5,6	7,02	10,00	1,0

7.4 Doziranje

Pozivanje izbornika

int.	Doziranje interno (▶ 7.4.1) Za ugrađene pumpe za doziranje
ext.	Doziranje eksterno (▶ 7.4.2) Za vanjske pumpe za doziranje

7.4.1 Doziranje interno

	Količina za doziranje sredstva za pranje
	Količina doziranja sredstva za ispiranje
	Programi pranja

Namještanje količine za doziranje:

- Odaberite željeni program pranja.
- Dodirnite polje sredstvo za pranje ili sredstvo za ispiranje.
- Odaberite količinu za doziranje.
- Pohranite.

7.4.2 Doziranje eksterno

Servisnom tehničaru je potreban ovaj izbornik ako priključuje vanjsku pumpu za doziranje na perilicu u (▶ 17).

7.5 Brojač

Brojač omogućuje programiranje perilice tako da se automatski uključi ili isključi u određeno vrijeme.

VAŽNO U trenutku automatskog uključivanja trebaju biti ispunjeni sljedeći uvjeti:
- Vrata moraju biti zatvorena.
- Mrežni prekidač treba biti uključen na mjestu ugradnje.
- Dovod vode na mjestu ugradnje je otvoren.

Pozivanje izbornika

	Redovito
	Jednokratni datum

Programiranje redovitog vremena

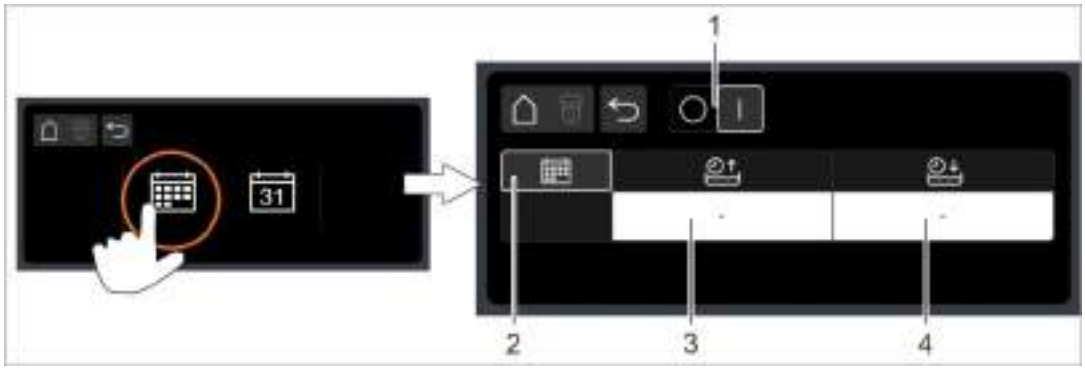

Poz.	Opis
1	Klizna sklopka
2	Shema – Svakodnevno – Pon – pet, sub – ned – Individualno (svakog dana u tjednu drugačije vrijeme)
3	Vrijeme automatskog uključivanja
4	Vrijeme automatskog isključivanja

- ➢ Dodirnite polje (3 ili 4).
- ➢ Odaberite željenu postavku.
- ➢ Pohranite.
- ➢ Kliznu sklopku (1) pomaknite na „I“.

Programiranje jednokratnog datuma

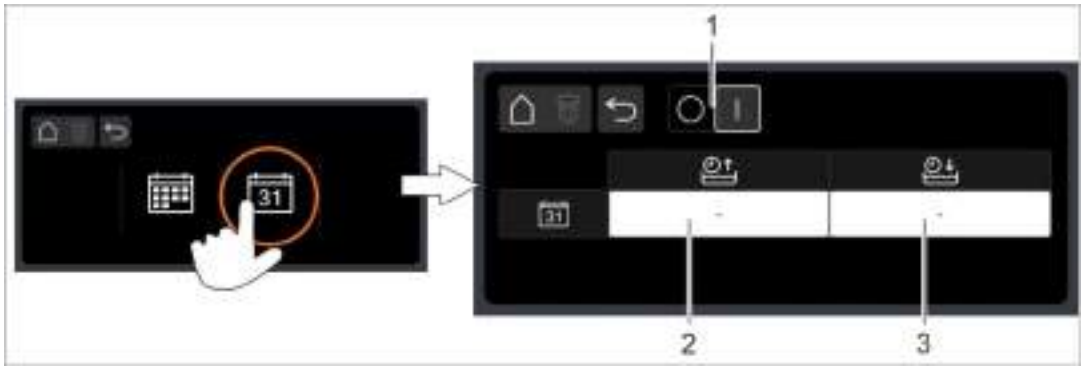

Poz.	Opis
1	Klizna sklopka
2	Datum i vrijeme automatskog uključivanja
3	Datum i vrijeme automatskog isključivanja

- Dodirnite polje (2 ili 3).
- Namjestite željeni datum i vrijeme.
- Pohranite.
- Kliznu sklopku (1) pomaknite na „I“.

Tijek automatskog isključivanja

Zvučni signal	⇨	Pauza od 10 s	⇨	Zvučni signal	⇨	Pauza od 10 s	⇨	Zvučni signal	⇨	Pauza od 10 s	⇨	Perilica se prazni i isključuje pomoću programa samočišćenja

INFO Ako su vrata u trenutku automatskog isključivanja otvorena, perilica se u potpunosti prazni i isključuje, ali se **ne** čisti iznutra.

Zaslon programiranog vremena

7.6 Uklanjanje kamenca

Ako se perilica koristi s vodom velike tvrdoće bez odgovarajuće pripreme vode, tada se u bojleru, unutrašnjosti perilice, vodovima za vodu i raznim komponentama može nataložiti kamenac.
Naslage kamenca i u njima nataloženi ostaci prljavštine i masnoća predstavljaju higijenski rizik, a grijaći se elementi mogu pokvariti zbog kamenca. Zbog toga je neophodno redovito uklanjati te naslage.
Pomoću programa za uklanjanje kamenca možete ukloniti kamenac iz unutrašnjosti perilice. Iz vodova za vodu i bojlera kamenac smije ukloniti samo ovlašteni servisni tehničar.

Za uklanjanje kamenca potrebno je sredstvo protiv kamenca na bazi kiseline namijenjeno za profesionalne perilice.

Opasnost

- Pri rukovanju kemikalijama nosite zaštitnu odjeću, zaštitne rukavice i zaštitne naočale.
- Pri rukovanju s kemikalijama poštujte sigurnosne upute i preporuke za doziranje s ambalaže i sigurnosnih tehničkih listova.

Najbolje je pokrenuti program za uklanjanje kamenca kad je perilica prazna i isključena. Ako je perilica spremna za rad, prvo se programski upravljano prazni.

Samo kod vanjske pumpe za doziranje sredstva za pranje:

Upozorenje

Oslobađanje plinovitog klora
Kada se pomiješa sredstvo za čišćenje s aktivnim klorom s odstranjivačem vodenog kamenca, oslobađa se plinoviti klor. Prekinite doziranje sredstva za pranje (npr. izvadite usisnu cijev ili isključite pumpu za doziranje).

INFO Pumpa za doziranje sredstva za pranje ugrađena u perilicu programski se isključuje u programu za uklanjanje kamenca.

Pokretanje programa za uklanjanje kamenca

3 ➢ Slijedite upute na zaslonu.

Upozorenje

Odstranjivač vodenog kamenca uzrokuje koroziju
U perilici ne smije ostati otopina odstranjivača vodenog kamenca. Isključite li perilicu ili prekinete program dok se odvija program za uklanjanje kamenca, perilicu je potrebno isprazniti, ponovno napuniti i još jednom isprazniti. U tu svrhu upotrijebite program samočišćenja.

7.7 Svjetlina

Ovdje možete promijeniti svjetlinu kako biste prilagodili prikaz zaslona uvjetima osvjetljenja u kuhinji.

Pozivanje izbornika

7.8 Zvukovi

Ovdje možete uključiti ili isključiti zvukove.

Pozivanje izbornika

Poz.	Opis
1	Uključivanje ili isključivanje svih zvukova
2	Uključivanje ili isključivanje pojedinačnih zvukova

7.9 Datum i vrijeme

Ovdje možete unijeti trenutačni datum i vrijeme.

Pozivanje izbornika

INFO Vrijeme se mora prilagoditi kod promjene ljetnog/zimskog računanja vremena.

7.10 Jezik

Ovdje možete namjestiti jezik na kojem se prikazuje tekst na zaslonu.

Pozivanje izbornika

7.11 Jedinice

Ovdje možete promijeniti jedinicu prikaza temperature.

Pozivanje izbornika

7.12 Brojač vode

Brojač vode mora se vratiti na početno stanje ako na perilicama s patronom za djelomičnu ili potpunu demineralizaciju svijetli na zaslonu prikazani simbol.

Pozivanje izbornika

Poz.	Opis
1	Namještanje ukupnog kapaciteta
2	Poništavanje brojača vode

Patrona za djelomičnu demineralizaciju

- Zamijenite patronu za djelomičnu demineralizaciju.
- Poništite brojač vode.

Patrona za potpunu demineralizaciju

- Ovlašteni servisni tehničar treba zamijeniti smolu patrone za potpunu demineralizaciju.
- Poništite brojač vode.

8 Sredstvo za ispiranje i sredstvo za pranje

Opasnost

Moguća opasnost od nagrizanja
- Pri rukovanju kemikalijama nosite zaštitnu odjeću, zaštitne rukavice i zaštitne naočale.
- Pri rukovanju s kemikalijama poštujte sigurnosne upute i preporuke za doziranje s ambalaže i sigurnosnih tehničkih listova.

Oprez

Koristite samo proizvode koji su namijenjeni za profesionalne perilice. Preporučujemo proizvode tvrtke Miele. Oni su posebno prilagođeni perilicama tvrtke Miele.

INFO Za priključivanje vanjske pumpe za doziranje na raspolaganju je redna stezaljka (▶ 17).

8.1 Promjena kemijskog sredstva (sredstvo za ispiranje ili sredstvo za pranje)

Oprez

Moguća opasnost od oštećenja pumpe za doziranje
Ne miješajte različite proizvode. Kristalizacija može oštetiti pumpu za doziranje.

Novo sredstvo za pranje u pravilu zahtijeva novo ispiranje pumpe za doziranje vodom i njezino novo namještanje.
- ➢ Ovlašteni servisni tehničar treba obaviti potrebne radnje, kako biste i dalje postizali dobar rezultat pranja.

Ako se kemijsko sredstvo dozira iz kanistra koji se ne nalazi u perilici, crijeva za doziranje i pribor za doziranje sredstva za pranje možete i sami isprati vodom.

Ispiranje crijeva za doziranje i pumpe za doziranje vodom

Opasnost

- Pri rukovanju kemikalijama nosite zaštitnu odjeću, zaštitne rukavice i zaštitne naočale.
- Pri rukovanju s kemikalijama poštujte sigurnosne upute i preporuke za doziranje s ambalaže i sigurnosnih tehničkih listova.

- ➢ Izvadite usisnu cijev iz kanistra te ju umetnite u spremnik napunjen vodom.
- ➢ Pozivanje izbornika „Odzračivanje“ (▶ 6.3.2).

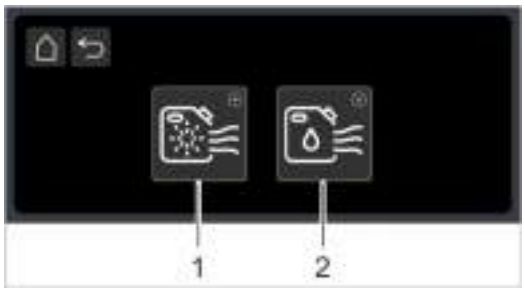

	Pumpa za doziranje sredstva za ispiranje
	Pumpa za doziranje sredstva za pranje

- ➢ Tipku 1 ili 2 držite pritisnutom kako biste crijeva za doziranje i pumpu za doziranje isprali vodom.
- ➢ Usisnu cijev umetnite u novi kanistar.
- ➢ Tipku 1 ili 2 držite pritisnutom kako biste vodu u crijevima za doziranje zamijenili kemijskim proizvodima.

8.2 Sredstvo za ispiranje

Sredstvo za ispiranje je potrebno je da bi se voda nakon pranja ocijedila s posuđa u tankom mlazu. Tako se posuđe brzo suši.
Sredstvo za ispiranje dozira se automatski pomoću pumpe za doziranje.

8.3 Sredstvo za pranje

Oprez

- Ne koristite kiselo sredstvo za pranje.
- Za prethodnu obradu posuđa ne koristite proizvode koji se pjene (npr. sredstvo za ručno pranje), jer oni mogu dospjeti u perilicu.

Sredstvo za pranje je potrebno kako bi se s posuđa uklonili ostaci hrane i nečistoće.

Sredstvo za pranje može se dozirati na sljedeće načine:
- ručno kao praškasto sredstvo za pranje
- automatski kao tekuće sredstvo za pranje

INFO Pumpa za doziranje sredstva za pranje nije sastavni dio sadržaja isporuke kod svih strojeva.

8.3.1 Ručno doziranje praškastog sredstva za pranje

VAŽNO Sredstvo za čišćenje u prahu dodajte samo ako je perilica spremna za rad.

- ➢ Nakon svakog doziranja (prethodno doziranje i dodatno doziranje) odmah pokrenite ciklus pranja radi miješanja praškastog sredstva za pranje s vodom.
- ➢ Pridržavajte se uputa za doziranje na pakiranju sredstva za pranje.

	PTD 701	PTD 702 / PTD 703 / PTD 704
Zapremnina spremnika	9,5 l	15,3 l
Prethodno doziranje ≙ Doziranje od 3 g/l	30 g	45 g
Količina vode za ispiranje po ciklusu pranja	2,0 l	2,2 l
Dodatno doziranje nakon svakih 5 ciklusa pranja	30 g	33 g

8.3.2 Dopunjavanje sredstva za pranje ili sredstva za ispiranje

Na zaslonu se pravodobno prikazuje nedostatak kemijskog sredstva:

	Nedostatak sredstva za pranje
	Nedostatak sredstva za ispiranje

- ➢ Kemijska sredstva nadopunite tijekom sljedećih 20 ciklusa pranja kako biste i dalje postizali dobre rezultate pranja.

VAŽNO Ako kemijsko sredstvo ne dopunite pravovremeno, deaktivirat će se pumpa za doziranje. Osim toga, u crijevo za doziranje dospijeva zrak i pumpu za doziranje treba odzračiti (▶ 6.3.2).

Varijanta A
Vanjski kanistri i usisne cijevi

Varijanta B
Ugrađeni spremnik za sredstva

Sredstvo za ispiranje i sredstvo za pranje

Varijanta A: Vanjski kanistri i usisne cijevi

Oprez

- Ne stavljajte usisnu cijev sredstva za ispiranje u kanistar sa sredstvom za pranje i obrnuto.
- Upotrijebite usisnu cijev samo u dovoljno stabilnim kanistrima. Uski i visoki kanistri mogu se prevrnuti kada povučete usisnu cijev.
- Ne povlačite crijevo za doziranje ili priključni kabel, jer bi to moglo uzrokovati kvar.

Kao dodatnu opremu, uz perilicu možete dobiti jednu ili više usisnih cijevi:

Boja poklopca	Boja cijevi	Kanistar
plava	plava	Sredstvo za ispiranje
crna	prozirna	Sredstvo za pranje

Zamjena kanistra

Oprez

Moguća opasnost od nagrizanja
Pri rukovanju kemikalijama nosite zaštitnu odjeću, zaštitne rukavice i zaštitne naočale.

- Usisnu cijev izvadite iz praznog kanistra.
- Pazite na to da su otvorena oba ventilacijska otvora (1) poklopca.
- Usisnu cijev umetnite u novi kanistar.
- Poklopac pogurajte prema dolje sve dok se ne zatvori otvor kanistra.

Varijanta B: Ugrađeni spremnik za sredstva

Spremnik za sredstva

Oprez

Ne stavljajte sredstvo za pranje u spremnik sredstva za ispiranje i obrnuto.

Boja zaklopke	Spremnik za sredstva
bijela	Sredstvo za pranje
plava	Sredstvo za ispiranje

Punjenje tekućeg sredstva za pranje i sredstva za ispiranje

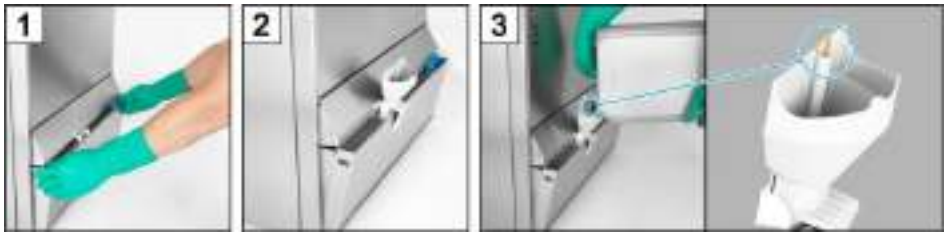

4 ➢ Uklonite lijevak.

5 ➢ Donju oplatu vratite nazad.

6 ➢ Lijevak isperite u perilici kako bi se isprali postojeći ostaci kemijskih sredstava.

8.4 Odzračivanje pumpe za doziranje

Pumpe za doziranje moraju se odzračiti ako u crijevo za doziranje dospije zrak. To se događa ako se spremnik za sredstva nije pravovremeno napunio ili ako kanistar nije pravodobno zamijenjen.

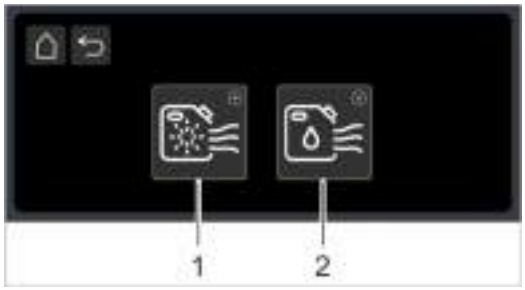

	Pumpa za doziranje sredstva za ispiranje
	Pumpa za doziranje sredstva za pranje

➢ Tipku 1 ili 2 držite pritisnutom sve dok se pumpa za doziranje ne odzrači.

9 Rad

9.1 Prije uključivanja perilice

Oprez

Moguća opasnost od oštećenja pumpe pranja usisavanjem, primjerice, dijelova pribora za jelo
Koristite perilicu samo ako je umetnut cijeli sustav sita (slika 6).

VAŽNO Pumpe za doziranje moraju se odzračiti ako u crijevo za doziranje dospije zrak ili ako kanistar nije pravodobno zamijenjen ili napunjen (▶ 8.4).

9.2 Uključivanje perilice

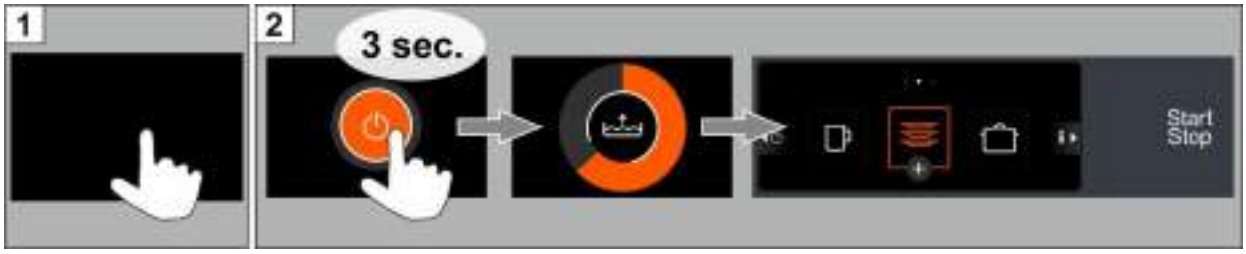

Perilica je spremna za rad kada svijetli bijelim tipka za pokretanje.

INFO Nakon dodirivanja tamnog zaslona (slika 1) može potrajati od 20 do 30 sekundi sve dok se slika 2 ne prikaže.

9.3 Pranje

Upozorenje

Moguća opasnost od opeklina uzrokovanih vrućom vodom za pranje
- Držite djecu podalje od perilice. U unutarnjem se prostoru nalazi voda za pranje pri temperaturi od oko 62 °C.
- Ne otvarajte vrata perilice sve dok perilica radi. Postoji opasnost od prskanja vruće vode. Prije toga prekinite program pranja (▶ 9.3.6).

Moguća opasnost od ozljeda
- Oštre, šiljaste dijelove posuđa rasporedite tako da se ne možete ozlijediti.

Oprez

- Ne koristite perilicu za pranje električnih uređaja za kuhanje ili drvenih dijelova.
- Perite samo plastične dijelove koji su otporni na toplinu i lužine.
- Dijelove od aluminija kao što su, lonci, posude ili pladnjevi perite samo prikladnim sredstvom za pranje, kako ne bi nastale crne mrlje.

9.3.1 Razvrstavanje posuđa u košaru za pranje

- ➢ Uklonite grube ostatke hrane.
- ➢ Prolijte ostatke napitaka (izvan perilice).
- ➢ Isperite pepeo vodom.
- ➢ Razvrstajte tanjure s gornjom stranom prema naprijed.
- ➢ Razvrstajte čaše, šalice, zdjele i lonce s otvorom prema dolje.
- ➢ Pribor za jelo operite uspravno u ulošku za pribor za jelo ili položeno u ravnoj košari. Pritom pripazite na to da posuđe ne slažete pregusto.

9.3.2 Korisni savjeti

- Ne stavljate previše posuđa u košare kako bi voda za pranje dosegnula sve onečišćene površine.
- Pribor za jelo ostavite namočen sve do pranja.
- Između čaša ostavite dovoljan prostor kako se ne bi strugale jedna o drugu. Time se sprečava nastanak ogrebotina.
- Za visoke čaše odaberite košaru s odgovarajućom podjelom kako bi se čaše zadržale u stabilnom položaju.
- Ne polirajte čaše, pribor za jelo i posuđe. Klice i bakterije nalaze se čak i u čistim višenamjenskim krpama.

9.3.3 Pokretanje programa pranja

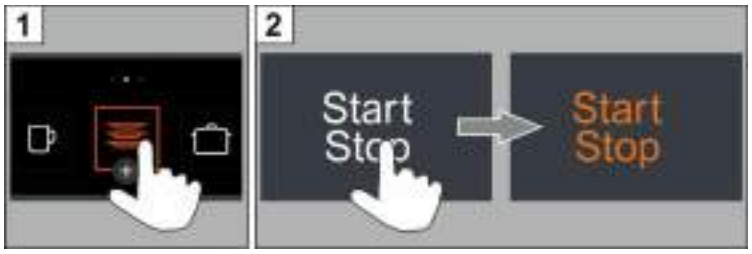

9.3.4 Kraj programa

Tipka za pokretanje treperi bijelim svjetlom čim program završi.

9.3.5 Promjena programa pranja

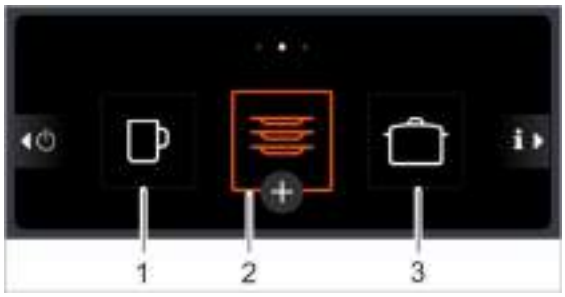

Program 2 već je unaprijed odabran (narančasti okvir) čim je perilica spremna za rad.

➢ Odaberite drugi program pranja pritiskom na tipku (1) ili (3).

9.3.6 Prekidanje programa pranja

➢ Pritisnite tipku za pokretanje ili ⊗.

9.3.7 Zamjena vode iz spremnika

Ako je voda iz spremnika jako onečišćena i rezultat pranja je pogoršan, moguće je zamijeniti vodu iz spremnika.

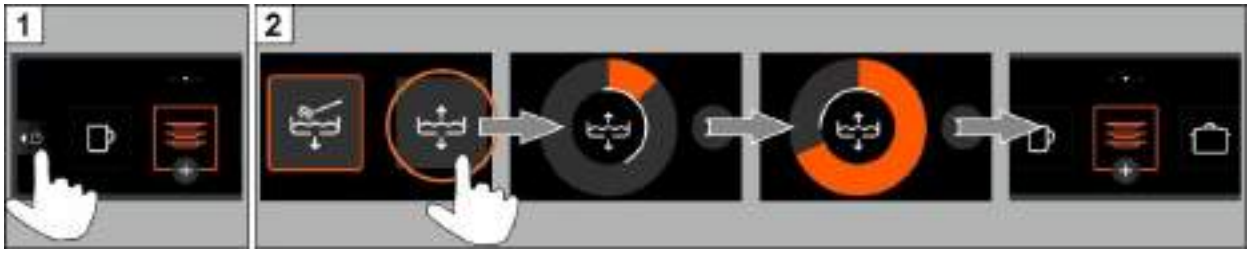

INFO Proći će nekoliko minuta dok perilica ne postane ponovno spremna za rad, jer se spremnik prvo prazni a zatim se ponovno puni.

9.3.8 Pauziranje pranja

➢ Ne isključujte perilicu prilikom pauzi između više pranja.

➢ Zatvorite vrata radi sprečavanja rashlađivanja.

9.4 Isključivanje perilice

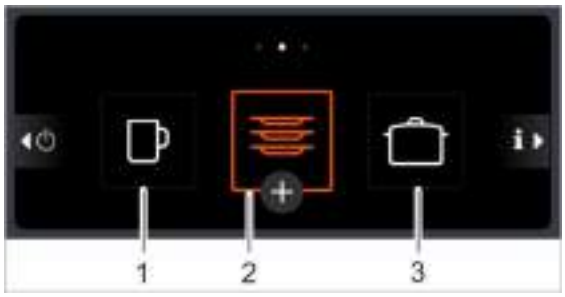

Isključite perilicu na kraju radnog dana pomoću vođenog programa samočišćenja (2) kako bi se svakodnevno prala i praznila (▶ 11.1).

INFO Koristite li tipku za uključivanje/isključivanje (1), spremnik ostaje i dalje pun, no ne zadržava se ista temperatura. Ako temperatura do sljedećeg uključivanja previše padne, perilica će se automatski isprazniti i ponovno napuniti.

10 Ugrađeni omekšivač vode (opcija)

Omekšavanjem dovodne vode izbjegava se stvaranje kamenca u perilici i na posuđu. Kako bi ugrađeni omekšivač vode ispravno funkcionirao, spremnik soli mora biti napunjen sa soli za regeneraciju.

10.1 Pokazivač nedostatka soli

Na zaslonu se pojavljuje piktogram kad je potrebno ponovno napuniti prazni spremnik soli. Zaslon nestaje nakon punjenja spremnika soli nakon otprilike 3 ciklusa pranja i nakon što se otopi dio napunjene soli.

10.2 Punjenje solju za regeneraciju

Savjet Ostaci soli mogu narušiti rezultat pranja. Stoga je najbolje da sol za regeneraciju napunite prije pokretanja programa samočišćenja.

Oprez

Moguća opasnost od oštećenja omekšivača vode
Kemikalije kao što je sredstvo za pranje ili sredstvo za ispiranje sigurno će dovesti do oštećenja na omekšivaču vode. Koristite isključivo sol za regeneraciju ili čistu evaporiranu (sitnozrnatu) sol.

Moguća smetnja u radu omekšivača vode
Ne koristite druge soli (npr. kuhinjsku sol ili sol za odleđivanje). Takva sol može sadržavati elemente netopive u vodi. Koristite isključivo sol finog zrna (veličine zrna maks. 1 mm – 4 mm).

INFO Zbog svoje veličine, sol u tabletama nije prikladna.

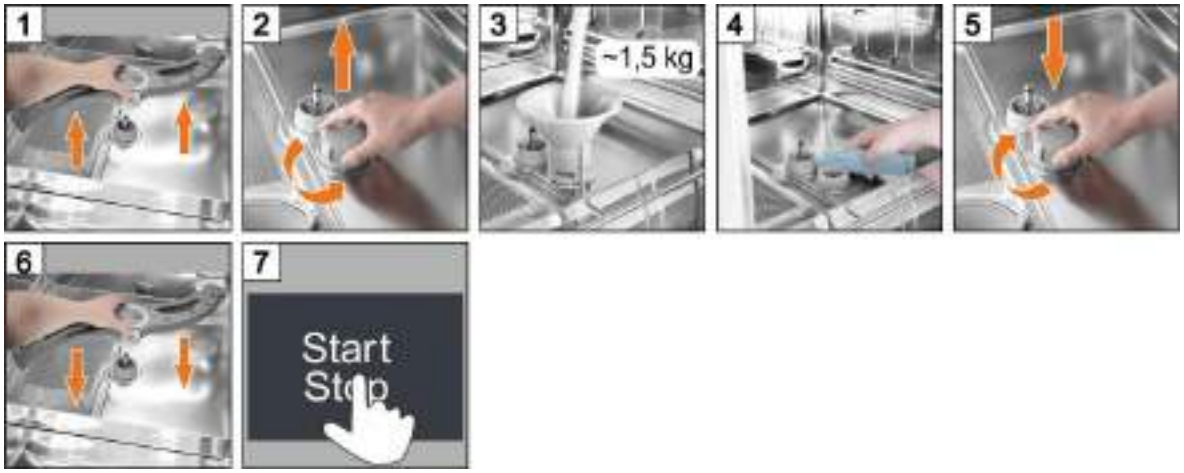

Oprez

Opasnost od nakupljanja hrđe u prostoru punjenja
Nakon punjenja sa soli za regeneraciju odmah pokrenite ciklus pranja ili program samočišćenja kako biste isprali moguće ostatke soli.

11 Održavanje i njega

Upozorenje

- Perilicu i neposrednu okolinu (zidove, pod) ne prskajte crijevom za vodu, parnom prskalicom ili visokotlačnim čistačem.
- Pripazite da se pri čišćenju poda ne poplavi podnožje perilice, kako ne bi došlo do nekontroliranog prodiranja vode.

Upozorenje

Nosite zaštitnu odjeću i zaštitne rukavice prije dodirivanja dijelova koji su pokriveni vodom za ispiranje (sita, polja pranja i sl.).

11.1 Program samočišćenja

Program samočišćenja pomaže vam kod čišćenja unutrašnjosti perilice na kraju radnog dana.
Nakon prvog programskog čišćenja prekida se program samočišćenja i na zaslonu se prikazuje videozapis s dodatnim radnim koracima. Ako ne slijedite ove radne korake, program samočišćenja automatski se nastavlja nakon 30 sekundi.

Prekidanje programa

➢ Pritisnite ⊗.

11.2 Čišćenje unutrašnjosti

Oprez

Pri čišćenju pripazite na to da u unutrašnjosti perilice ne ostanu hrđajuća strana tijela zbog kojih bi mogao početi hrđati i materijal od plemenitog čelika. Čestice hrđe mogu potjecati od posuđa koje nije izrađeno od nehrđajućeg čelika, od pomagala za čišćenje, od oštećenih žičanih košara ili od vodova za vodu koji nisu zaštićeni od hrđanja.

Sljedeća pomagala **ne** smiju se koristiti kod čišćenja:
- visokotlačni čistači
- sredstva za pranje koja sadrže klor ili kiseline
- metalne spužvice za posuđe i žičane četke
- abrazivna sredstva ili slična grebajuća sredstva za čišćenje

➢ Četkom ili krpom uklonite nečistoće.

11.3 Čišćenje polja pranja

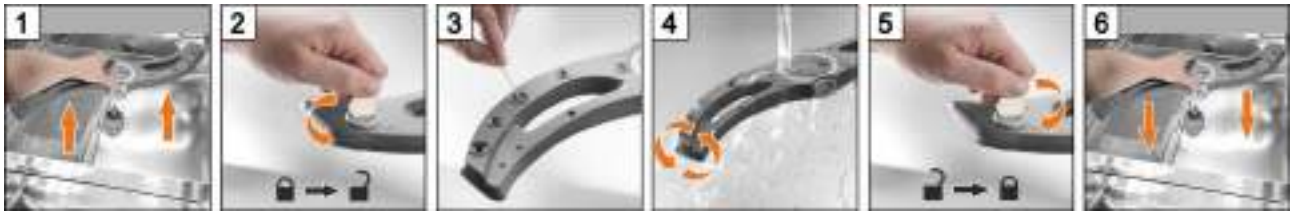

➢ Kod gornjeg polja pranja postupite na jednak način.

11.4 Čišćenje vanjskih površina perilice

Upozorenje

- Perilicu i neposrednu okolinu (zidove, pod) ne prskajte crijevom za vodu, parnom prskalicom ili visokotlačnim čistačem.
- Pripazite da se pri čišćenju poda ne poplavi podnožje perilice, kako ne bi došlo do nekontroliranog prodiranja vode.

➢ Očistite zaslon vlažnom krpom.
  ➢ Očistite vanjske površine sredstvom za čišćenje nehrđajućeg čelika i sredstvom za njegu nehrđajućeg čelika.

11.5 Mjesečno čišćenje

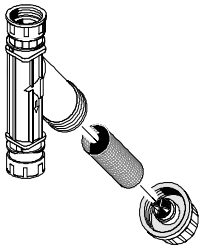

Čišćenje filtra za nečistoću

➢ Zatvorite dovod vode na mjestu ugradnje.
➢ Očistite začepljeno sito za nečistoću u filtru za nečistoću.

11.6 Uklanjanje kamenca

Ako perilica koristi vodu visoke tvrdoće bez prethodne pripreme vode, potrebno je u redovitim razmacima uklanjati kamenac (▶ 7.6).

12 Piktogrami grešaka

Pogreške se prikazuju na zaslonu u obliku piktograma. Ako se pojavi više pogrešaka, pranje je još uvijek moguće, međutim, to negativno utječe na rezultat pranja. Stoga je grešku potrebno što prije otkloniti.

Ako greške ne možete sami otkloniti:

- ➢ obratite se ovlaštenom servisnom tehničaru.

	Uzrok / značenje	Pomoć
	Nedostatak sredstva za ispiranje	Napunite ugrađeni spremnik ili zamijenite kanistar. Odzračite pumpu za doziranje (▶ 6.3.2).
	Nedostatak sredstva za pranje	
	Blokirano je gornje polje pranja	Uklonite blokadu i ponovno pokrenite program.
	Blokirano je donje polje pranja	
	Perilica s ugrađenim omekšivačem: Nedostatak soli	Napunite spremnik soli sa soli za regeneraciju (▶ 10.2).
	Perilica s vanjskom patronom za djelomičnu demineralizaciju: Istrošena patrona za djelomičnu demineralizaciju	Zamijenite patronu za djelomičnu demineralizaciju. Poništite brojač vode (PIN izbornik ▶ 7.12).
	Perilica s vanjskom patronom za potpunu demineralizaciju: Istrošena patrona za potpunu demineralizaciju	Ovlašteni servisni tehničar treba zamijeniti smolu patrone za potpunu demineralizaciju. Poništite brojač vode (PIN izbornik ▶ 7.12).
	Vrata su otvorena u nedopuštenom trenutku (npr. tijekom pranja)	Zatvorite vrata i ponovno pokrenite program.
	Nedostatak vode	Otvorite dovod vode na mjestu ugradnje.
		Filter za prljavštinu treba očistiti servisni tehničar ili ugraditi novi filter za prljavštinu.
		Magnetni ventil treba popraviti ovlašteni servisni tehničar.
	Aktivna optimizacija potrošnje energije	Pričekajte sve dok se ne isključi uređaj za optimiziranje potrošnje energije na mjestu ugradnje.
	Istekao je servisni interval	Obratite se ovlaštenom servisnom tehničaru.
	Začepljeno površinsko sito	Izvadite, očistite i ponovno stavite cilindar sita i površinsko sito.
	Provjerite kamenac	Pokrenite program za uklanjanje kamenca (PIN izbornik ▶ 7.6).
	Razno	Dodirnite piktogram i zabilježite kôd pogreške. Obratite se ovlaštenom servisnom tehničaru.

INFO Dodirom na piktogram pojavljuju se dodatne informacije na zaslonu.

U slučaju velike greške pranje više nije moguće i prikazuje se crvena traka na gornjem rubu zaslona:

Pozivanje koda pogreške

12.1 Loš rezultat pranja

	Moguć uzrok	Pomoć
Posuđe nije čisto	Doziranje sredstva za pranje je nedostatno ili ga nema	Namjestite količinu za doziranje prema uputama proizvođača (▶ 7.4).
		Provjerite crijevo za doziranje (savijanje, lom...) Zamijenite kanistar ako je prazan.
	Posuđe je pogrešno razvrstano	Ne slažite posuđe jedno na drugo (▶ 9.3.1).
	Začepljene su mlaznice polja pranja	Izvadite polja pranja i očistite mlaznice (▶ 11.3).
	Preniske temperature	Provjerite temperature (▶ 6.3.1).
	Voda iz spremnika je previše prljava	Pokrenite program za zamjenu vode iz spremnika (▶ 9.3.7)
Naslage na posuđu	U slučaju naslaga kamenca: pretvrda voda	Provjerite vanjsku pripremu vode. Provedite temeljito čišćenje.
	U slučaju ostataka škroba: temperatura ručnog predčišćenja viša je od 30 °C	Smanjite temperaturu ručnog predčišćenja.
Posuđe se ne suši	doziranje sredstva za ispiranje je nedostatno ili ga nema	Namjestite količinu za doziranje prema uputama proizvođača (▶ 7.4).
		Provjerite crijevo za doziranje (savijanje, lom...) Zamijenite kanistar ako je prazan.
	Preniska temperatura ispiranja	Obratite se ovlaštenom servisnom tehničaru.

INFO Kvaliteta vode utječe na rezultat pranja i sušenja. Stoga kod ukupne tvrdoće više od 3° dH (0,53 mmol/l) preporučujemo opskrbu perilice omekšanom vodom.

12.2 Održavanje koje provodi servis

Preporučujemo da ovlašteni servisni tehničar barem jedanput godišnje pregleda perilicu te pritom provjeri i prema potrebi zamijeni komponente koje se mogu pohabati ili postati stare. Za popravke i zamjenu potrošnih dijelova moraju se koristiti originalni rezervni dijelovi.

Potrošni dijelovi su:
- Crijeva za doziranje
- Brtvilo za vrata
- Crijevo dovodne vode

Servisni interval

U upravljačkom sustavu perilice određeno je nakon koliko se radnih sati ili ciklusa prikazuje piktogram za servis.
INFO Ova je funkcija tvornički deaktivirana. Servisni tehničar po želji može aktivirati tu funkciju.

13 Stavljanje perilice izvan pogona radi duže pogonske stanke

Postupite na sljedeći način ako perilicu morate staviti izvan funkcije na dulje vrijeme (zbog odmora, sezonskog rada i sl.).
- ➢ Perilicu praznite preko programa samočišćenja (▶ 11.1).
- ➢ Očistite perilicu (▶ 11.2, 11.3, 11.4).
- ➢ Vrata ostavite otvorena u lagano otvorenom položaju.
- ➢ Zatvorite dovod vode na mjestu ugradnje.
- ➢ Isključite mrežni prekidač na mjestu ugradnje.

Ako se perilica nalazi u prostoriji koja nije zaštićena od mraza:
- ➢ Obratite se ovlaštenom servisnom tehničaru da namjesti perilicu tako da bude otporna na mraz.

14 Ponovno puštanje perilice u pogon nakon stanke u radu

- ➢ Otvorite dovod vode na mjestu ugradnje.
- ➢ Uključite mrežni prekidač na mjestu ugradnje.
- ➢ Zatvorite vrata.
- ➢ Uključite perilicu.

Ako je perilica bila u prostoriji koja nije zaštićena od mraza:
Nakon duljih stanki u radu perilicu treba potpuno odlediti (min. 24 sata pri 25 °C). Kada se ispuni taj uvjet:
- ➢ Obratite se ovlaštenom servisnom tehničaru da ponovno pokrene perilicu.

15 Postavljanje perilice

Mjesto postavljanja treba biti zaštićeno od mraza kako se vodovodni sustavi ne bi smrznuli.

- Okomito poravnajte perilicu pomoću libele.
- Kompenzirajte neravnine na podu pomoću podesivih nogica perilice.

16 Priključak perilice

Upozorenje

Perilicu i pripadajuće dodatne uređaje mora priključiti ovlašteni električar u skladu s važećim lokalnim normama i propisima.

16.1 Položaj priključaka na perilici

PTD 701 PTD 702, PTD 703, PTD 704

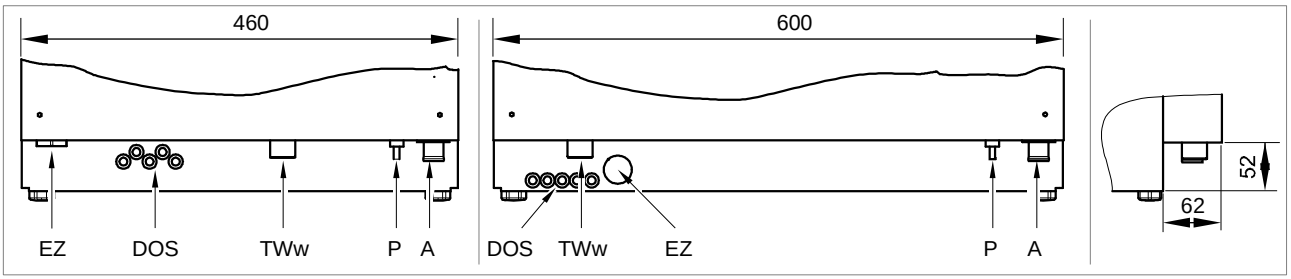

Pogled straga Pogled zdesna

EZ	Uvodnica mrežnog voda
DOS	Uvodnica crijeva (sredstvo za pranje / sredstvo za ispiranje) i kabel
TWw	Priključak svježe vode (G ¾“, vanjski navoj)
P	Priključak za sustav izjednačavanja potencijala na mjestu ugradnje
A	Priključak na odvod vode; ugrađena odvodna pumpa

16.2 Pribor

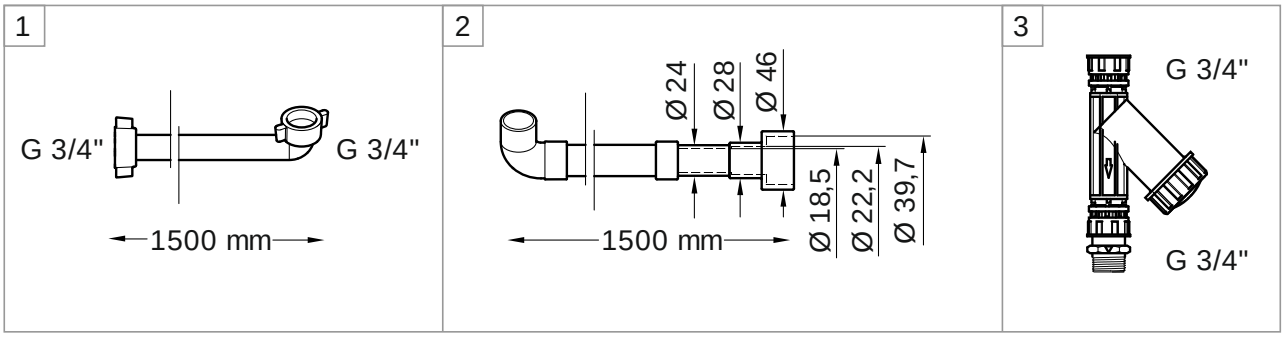

1	Fleksibilno dovodno crijevo	priključite na točku TWw
2	Fleksibilna odvodna crijevo	priključite na točku A
3	Filtar za prljavštinu	ugradite između ventila za dovod vode i dovodne cijevi

16.3 Shema priključaka

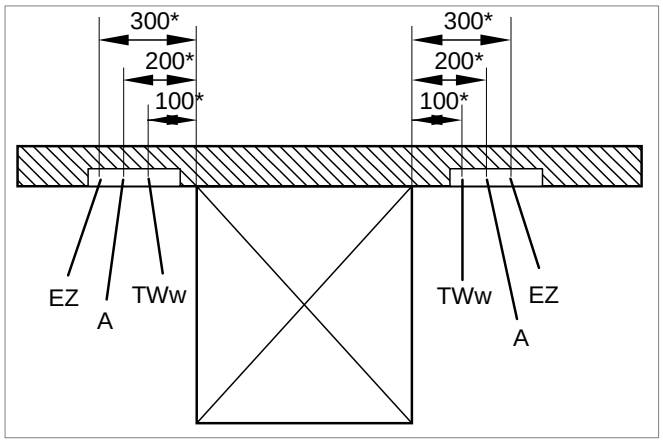

VAŽNO
Osigurajte priključke s lijeve ili desne strane perilice.
Utvrdite točne dimenzije uz uvažavanje lokalnih uvjeta.

EZ	Električni priključak
A	Priključak na odvod vode
TWw	Priključak svježe vode

16.4 Priključak na vodu

Vodotehnička zaštita izvedena je prema normi DIN EN 61770. Perilica se može spojiti s dovodom svježe vode bez potrebe za međupriključkom u obliku dodatnog sigurnosnog uređaja.

Priključak svježe vode (G ¾“, vanjski navoj)

Položaj	oko 400 mm iznad završenog poda uz perilicu		
Kvaliteta vode	Svježa voda u mikrobiološkom smislu mora biti na razini kvalitete vode za piće		
Temperatura dovodne vode	Standard	maks. 60 °C	
	PTD 701 AE RO, PTD 702 AE RO	maks. 35 °C	
Tvrdoća vode		Perilice bez ugrađenog omekšivača	Perilice s ugrađenim omekšivačem
	Standard	≤ 3 °dH (3,8 °e / 5,34°TH / 0,54 mmol/l) Preporuka kako se perilica ne bi začepila kamencem.	≤ 31 °dH (37,6 °e / 53,4°TH / 5,35 mmol/l)
	PTD 701 AE RO, PTD 702 AE RO	≤ 35 °dH (43,9 °e; 62,3 °TH; 6,3 mmol/l)	—
Minimalan tlak protoka	Standard	100 kPa (1,0 bara)	
	PTD 701 AE RO, PTD 702 AE RO	140 kPa (1,4 bara)	
Maksimalan ulazni tlak (povratni tlak)	600 kPa (6,0 bara)		
Količina protoka	Standard	min. 4 l/min	
	PTD 701 AE RO, PTD 702 AE RO	min. 4 l/min	

Priključak na odvod vode

Položaj	maks. 600 mm iznad završenog poda uz perilicu
Izvedba	Sifon na mjestu ugradnje

16.5 Priključivanje dovodnog crijeva

Oprez

Stara, postojeća crijeva ne smiju se ponovno koristiti. Dovodno crijevo ne smije se skratiti ili oštetiti.
Ne prelamajte odvodno crijevo pri polaganju.

Dovodno crijevo i filtar za nečistoću nalaze se unutar perilice.

INFO Filtar za nečistoću sprečava da čestice iz dovoda vode dospiju u perilicu i uzrokuju hrđanje posuđa i perilice.

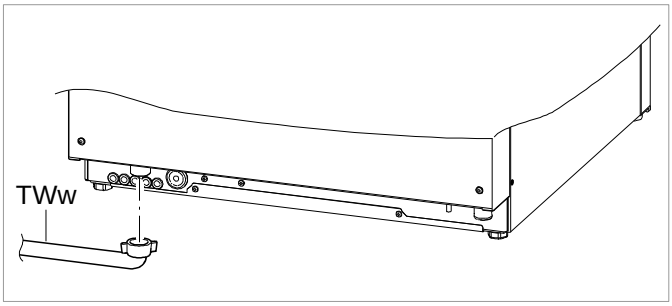

Pogled straga

- Dovodno crijevo (TWw) priključite na perilicu.
- Zatvorite filtar za prljavštinu na mjestu ugradnje.
- Priključite dovodno crijevo na filtar za prljavštinu.
- Otvorite ventil za dovod vode i provjerite jesu li priključci nepropusni.

16.6 Priključivanje odvodnog crijeva

Oprez

Crijevo se ne smije skratiti ili oštetiti.
Ne prelamajte odvodno crijevo pri polaganju.

Odvodno se crijevo nalazi u perilici.

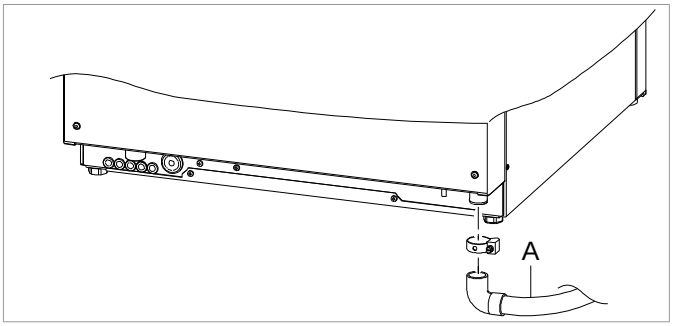

Pogled straga

- Odvodno crijevo (A) priključite na perilicu.
- Odvodno crijevo priključite na odvod vode na mjestu ugradnje.

16.7 Električni priključak

Opasnost

Opasnost za život zbog komponenata koje se nalaze pod mrežnim naponom!
- Perilicu i pripadajuće dodatne uređaje mora priključiti ovlašteni električar uz odobrenje elektrodistribucijske tvrtke u skladu s važećim normama i propisima.
- Pri instalaciji, održavanju i popravcima isključite perilicu iz strujne mreže. Provjerite beznaponsko stanje.

- Sigurnost električnog sustava ove perilice zajamčena je samo kada je priključena na propisno instaliran sustav zaštitnog voda. Vrlo je važno da se provjeri ovaj temeljni sigurnosni uvjet te da kućnu instalaciju u slučaju dvojbe provjeri stručni električar.
- Trebate slijediti električnu shemu.
- Perilica se smije koristiti samo s naponima i frekvencijama navedenima na označnoj pločici.
- Perilice koje se dostavljaju bez mrežnog utikača trebaju se prvo priključiti.
- Kada je perilica fiksno priključena (bez utikača) treba instalirati mrežni prekidač sa svepolnim odvajanjem od mreže. Mrežni prekidač treba imati duljinu otvora za kontakt od minimalno 3 mm, a treba se moći isključiti i u nultom položaju.
- Električni priključak treba osigurati kao zasebno osigurani strujni krug na mjestu ugradnje s nosivim osiguračima ili automatskim osiguračima. Osigurač ovisi o ukupnoj priključnoj vrijednosti perilice. Ukupna priključna vrijednost navedena je na označnoj pločici perilice.
- Dodatna preporuka: U električni dovod ispravno ugradite mrežnu sklopku i FI sklopku za univerzalnu struju zaštitne klase B uz struju okidanja od 30 mA (DIN VDE 0664) jer se u perilici nalazi pretvarač frekvencije.
- Perilice koje su već tijekom proizvodnje opremljene mrežnim dovodom i šuko-utikačem (1-fazni) ili CEE-utikačem (3-fazni) smiju se spajati samo na električnu mrežu navedenu na označnoj pločici.

Za uređaje s nazivnom strujom vodiča > 16 A vrijedi sljedeća napomena:
Ovaj je uređaj u skladu s normom IEC 61000-3-12 pod pretpostavkom da je snaga kratkog spoja S_{sc} na točki priključka klijentovog sustava na javnu mrežu veća ili jednaka 1,57 MVA (R_{sce} = 120). Odgovornost je instalatera ili vlasnika uređaja da, prema potrebi, nakon savjetovanja s mrežnim operaterom osigura da se uređaj priključi samo na priključnu točku sa snagom kratkog spoja od 1,57 MVA ili većom.

Izjednačavanje potencijala

➢ Perilicu je potrebno spojiti na sustav izjednačavanja potencijala na mjestu ugradnje (položaj priključnog vijka ▶ 16.1).

Priključivanje mrežnog voda

Zahtjevi za mrežni vod:
- kabel tipa H07 RN-F ili istovjetan
- Presjek i broj žila mora odgovarati naponu, osiguraču i ukupnoj priključnoj vrijednosti

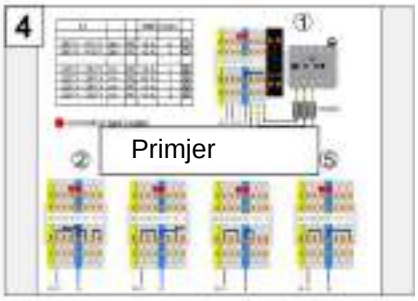

4 ➢ Slijedite shemu priključaka.
Shema priključaka zalijepljena je na stražnjoj strani pregrade prostorije s električnim instalacijama.

5 ➢ Priključite žile mrežnog voda prema shemi priključaka.
➢ Mostove utaknite u skladu s priključnom shemom. Mostove čvrsto utisnite odvijačem.

6 ➢ U okviru puštanja perilice u rad pomoću izbornika namjestite blokadu (P545).

17 Vanjske pumpe za doziranje

Umjesto ugrađenih pumpi za doziranje mogu se upotrebljavati i vanjske pumpe za doziranje.

17.1 Priključne točke

Opasnost

Opasnost za život zbog komponenata koje se nalaze pod mrežnim naponom!
Puštanje u rad pribora za doziranje mora obaviti ovlašteni servisni tehničar.

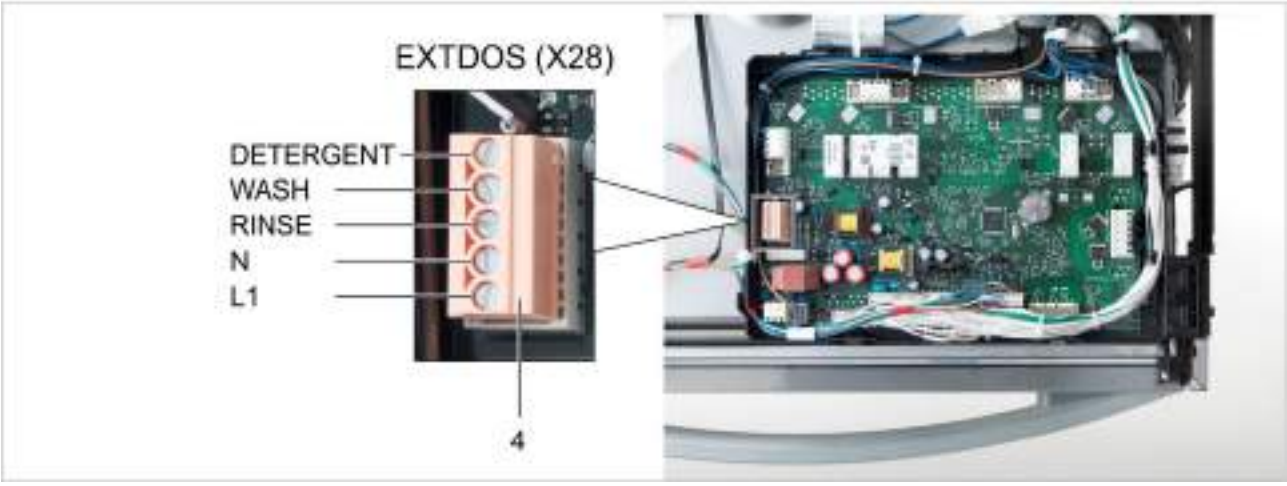

Poz.	Opis
1	Priključci za cijevi i kabele
2	Mjesto doziranja sredstva za pranje
3	Mjesto doziranja sredstva za ispiranje
4	Redna stezaljka s crvenim utikačem za priključak na vanjske pumpe za doziranje

17.2 Električni priključak

Oprez

Prilikom priključka vanjske pumpe za doziranje na upravljačkoj ploči ne smije doći do kratkog spoja. Kratki spoj može uništiti upravljačku ploču.
Priključujte samo vanjske pumpe za doziranje s vlastitim osiguračem.

VAŽNO maksimalno uzimanje struje na rednoj stezaljki: 0,5 A

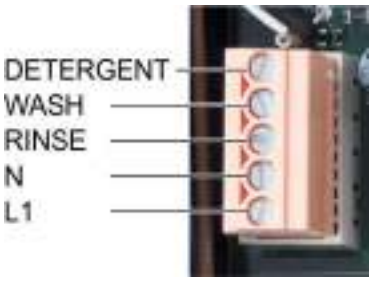

- Vanjske pumpe za doziranje priključite na 5-polni utikač.
- Programirajte rednu stezaljku (▶ 17.3).

Stezaljka	Oznaka signala
N	Neutralni vodič / faza 2
L1	Faza 1 / trajni napon

Stezaljka	Postoji napon	Uvjet	Ograničenje
DETERGENT	Dok se perilica puni	a), b)	
	Paralelno uz magnetni ventil (O7) – Dok se perilica puni – Tijekom ispiranja	a)	c)
WASH	Paralelno uz pumpu pranja	a)	c), d), e)
RINSE	Paralelno uz pumpu za ispiranje (O12)	a)	c), d), e)
	Paralelno uz magnetni ventil (O7) – Dok se perilica puni – Tijekom ispiranja	a)	c)

a) poklopac/vrata zatvorena
b) minimalna razina vode u spremniku
c) ne u programu samočišćenja
d) ne tijekom punjenja perilice
e) ne u programu za uklanjanje kamenca i programu temeljitog čišćenja

17.3 Programiranje redne stezaljke

Pozivanje izbornika

Mogućnosti namještanja

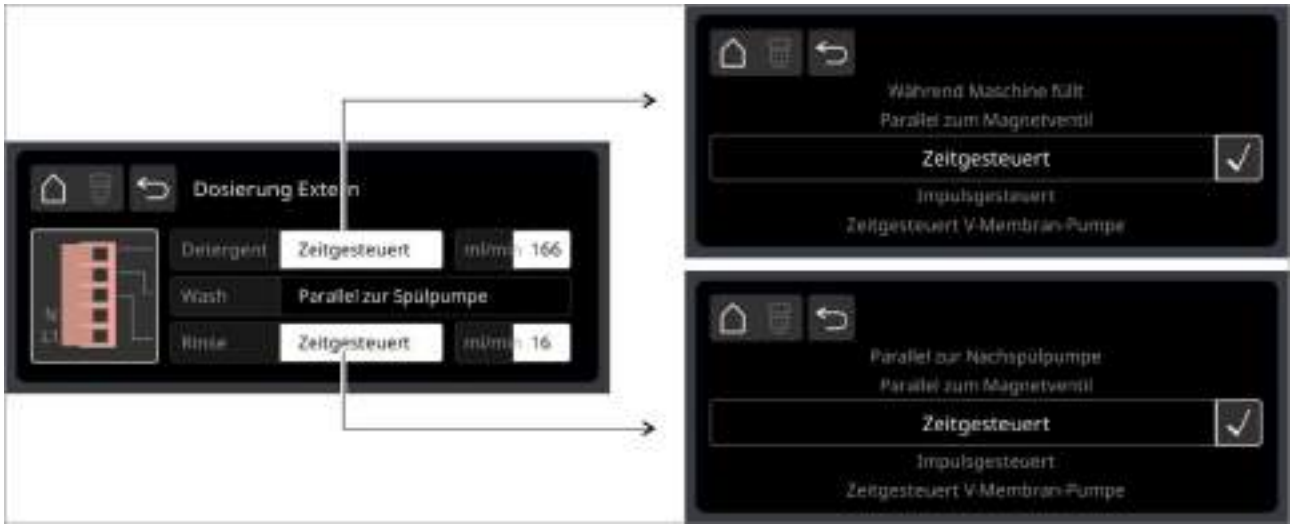

Stezaljka	Postavke	Primjena
Detergent	Dok se perilica puni	Za pumpe za doziranje koje ne potječu od tvrtke Miele
	Paralelno uz magnetni ventil	
	Vremensko upravljanje	Za pumpe s crijevom s fiksnim kapacitetom pumpanja (npr. ESP 166, ESP 166C, SP 166Z)
	Impulsno upravljanje	Ugrađena pumpa za doziranje Fluidos DT
	Vremenski upravljana pumpa s V-membranom	Nije konfigurirano
Wash	Paralelno uz pumpu pranja	Za pumpe za doziranje koje ne potječu od tvrtke Miele
Rinse	Paralelno uz pumpu za ispiranje	Za pumpe za doziranje koje ne potječu od tvrtke Miele
	Paralelno uz magnetni ventil	
	Vremensko upravljanje	Za pumpe s crijevom s fiksnim kapacitetom pumpanja (npr. SP 16K)
	Impulsno upravljanje	Ugrađena pumpa za doziranje Fluidos DB
	Vremenski upravljana pumpa s V-membranom	Nije konfigurirano

17.4 Primjeri

Priključak vanjske pumpe za doziranje sredstva za pranje

1 Pumpa s crijevom s vremenskim relejom i fiksnim kapacitetom pumpanja
- ➢ Priključite na stezaljku „**WASH**“.
- ➢ Namjestiti vremenski relej na pumpi za doziranje.

2 Pumpa s crijevom s namjestivim kapacitetom pumpanja
- ➢ Priključite na stezaljku „**DETERGENT**“.
- ➢ Programiranje redne stezaljke (▶ 17.3): **Paralelno uz magnetni ventil**
- ➢ Namjestite kapacitet pumpanja (ml/min) na pumpi za doziranje.

3 Pumpe s crijevom s fiksnim kapacitetom pumpanja (npr. ESP 166, ESP 166C, SP 166Z)
- ➢ Priključite na stezaljku „**DETERGENT**“.
- ➢ Programiranje redne stezaljke (▶ 17.3): **Vremenski upravljana**.
- ➢ Namjestite kapacitet pumpanja na zaslonu (▶ 17.3).
- ➢ Oba potenciometra namjestite na „Maksimalno“.
- ➢ Namjestite količinu za doziranje na perilici.

Priključak na vanjske pumpe za doziranje sredstva za ispiranje

1 Pumpa s crijevom s namjestivim kapacitetom pumpanja
- ➢ Priključite na stezaljku „**RINSE**“.
- ➢ Programiranje redne stezaljke (▶ 17.3): **Paralelno uz pumpu za ispiranje**.
- ➢ Namjestite kapacitet pumpanja (ml/min) na pumpi za doziranje.

2 Pumpe s crijevom s fiksnim kapacitetom pumpanja (npr. ESP 166, ESP 166C, SP 166Z)
- ➢ Priključite na stezaljku „**RINSE**“.
- ➢ Programiranje redne stezaljke (▶ 17.3): **Vremenski upravljana**.
- ➢ Namjestite kapaciteta pumpanja na zaslonu (▶ 17.3).
- ➢ Potenciometar namjestiti na „Maksimalno“.
- ➢ Namjestite količinu za doziranje na perilici.

18 Tehnički podaci

Općenito

Napon	pogledajte označnu pločicu
Ukupna priključna vrijednost	
Temperatura vode iz dovoda	▶ 16.4
Minimalan tlak dovoda	
Maksimalan ulazni tlak (povratni tlak)	600 kPa (6,0 bara)

Uvjeti za rad

Radna temperatura	0 °C – 40 °C
Relativna vlažnost zraka	< 95 %
Temperatura skladištenja	> -25 °C
Maksimalna visina mjesta za postavljanje iznad razine mora	2000 m

Dimenzije

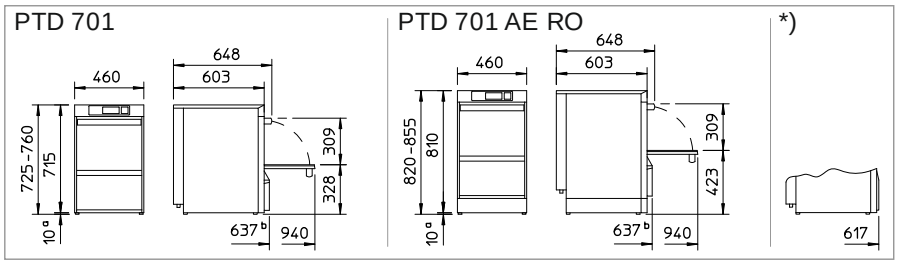

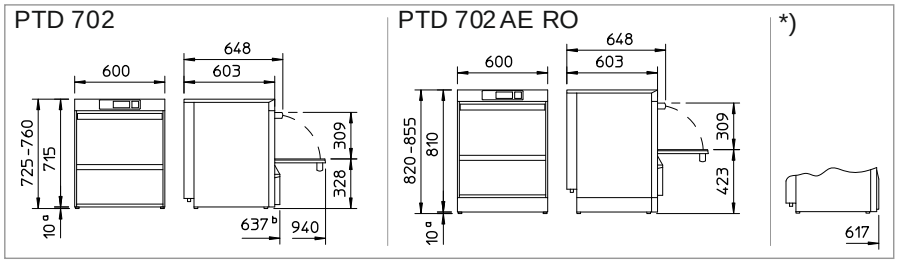

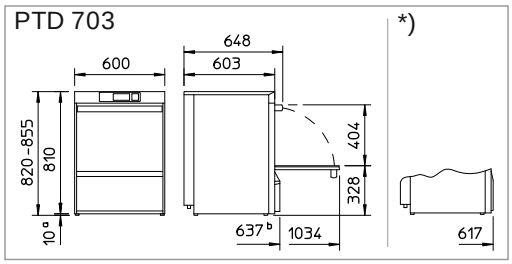

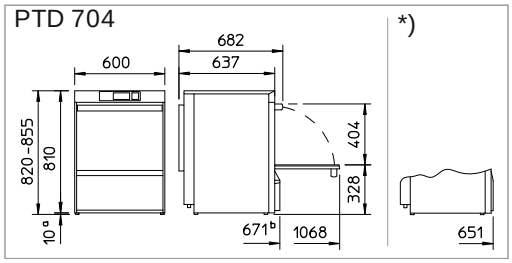

[a] Skidanjem nožica visina perilice smanjuje se za 10 mm.
[b] Bez ugrađenih akumulacijskih spremnika za sredstvo za pranje i sredstvo za ispiranje smanjuje se dubina za 20 mm.
*) Prikaz bez ugrađenih spremnika za sredstvo za pranje i sredstvo za ispiranje.

19 Emisije

Buka

Razina emisije buke L_{pA} na radnom mjestu	maks. 55 dB
Mjerna nesigurnost K_{pA}	2,5 dB

Ispušni zrak

Pridržavajte se smjernice VDI 2052 pri polaganju ventilacije i uređaja za odzračivanje.

20 Odlaganje

Obratite se trgovcu radi informacija o recikliranju materijala koji se nalaze u perilici kako bi se oni po mogućnosti ponovno uporabili i vratili u proizvodnju.

89014383-00; 2019-02; Zadržano pravo na izmjene

Deutschland
Miele & Cie. KG
Vertriebsgesellschaft Deutschland
Geschäftsbereich Professional
Carl-Miele-Straße 29
33332 Gütersloh
Tel. 0 800 22 44 644
Fax 0 800 33 55 533
www.miele-professional.de

Österreich
Miele Ges.m.b.H.
Mielestraße 1
5071 Wals/Salzburg
Tel. +43 50 800-800
Fax +43 50 800 81219
www.miele.at
E-Mail: info@miele.at

Schweiz / Suisse / Svizzera
Miele AG
Limmatstrasse 4
8957 Spreitenbach
Postfach 830
Telefon: 056 417 27 51
Miele Service Professional: 0 848 551 670
E-Mail: info.mieleprofessional@miele.ch
www.miele-professional.ch

France
Miele S.A.S
Z.I. du Coudray
9, avenue Albert Einstein
B.P. 1000
93151 Le Blanc-Mesnil Cedex
www.miele-professional.fr

R.C.S. Bobigny B 708 203 088

Contact Service Commercial
Tél. 01 49 39 44 44
Fax 01 49 39 44 38
Mail : advpro@miele.fr

Contact SAV Professionnel (Intervention)
Tél. : 01 49 39 44 78
Fax. : 01 49 39 34 10
Mail : savpro@miele.fr

Contact Support Technique (Hotline)
Tél. : 01 49 39 44 88
Mail : support.technique@miele.fr

Belgique / België
S.A. Miele Belgique / nv Miele België
Z.5 Mollem 480
1730 Mollem (Asse)
Tel. +32 2 4511-540
Fax +32 2 4511-529
E-Mail: infopro@miele.be
www.miele-professional.be

Nederland
Miele Nederland B.V.
De Limiet 2
4131 NR VIANEN
Tel. +31 347 378-911
Fax +31 347 378-290
E-Mail: professional@miele.nl
www.miele-professional.nl

Luxembourg
Miele s.à r.l.
20, rue Christophe Plantin
Boîte postale 1011
L-1010 Luxembourg/Gasperich
Tel. +352 49711-29
Fax +352 49711-39
E-Mail: infolux@miele.lu
www.miele.lu

Hersteller / Manufacturer
Miele & Cie. KG
Carl-Miele-Straße 29
33332 Gütersloh
Telefon +49 5241 89-0
Fax +49 5241 89-2090
www.miele.de

Italia
Miele Italia S.r.l.
39057 Appiano – S. Michele (BZ)
Strada di Circonvallazione 27
E-Mail: info@miele-professional.it
www.miele-professional.it
Tel. +39 0471 666-319
Fax +39 0471 666-350

Ελλάδα
Miele Hellas E.P.E.
Mesogion 257
154 51 N. PSYCHIKO-ATHEN
Postbox 65168
154 10 PSYCHIKO-ATHEN
Tel. +30 210 679 4444
Fax +30 210 679 4400
E-Mail: miele@miele.gr
www.miele.gr

Ceská republika
Miele spol. s r.o.
Holandská 4
639 00 Brno
Tel.: +420 543 553 111-3
Fax: +420 543 553 119
E-Mail: info@miele.cz
www.miele.cz

România
Piața Presei Libere Nr. 3-5,
clădirea City Gate, Turnul Sudic,
parter, București, 013702
Telefon: +40 21 352 0777 / 78 / 79
Fax: +40 21 352 0776
E-mail: mieleinfo@ro.miele.com
www.miele.ro

Slovenija
Miele d.o.o.
Trgovina in servis
Brnčičeva ulica 41 g
1231 Ljubljana - Črnuče
Telefon: 01 292 63 33
E-pošta: info@miele.si
www.miele.si

Hrvatska
Miele trgovina i servis d.o.o.
Buzinski prilaz 32
10 000 Zagreb
Telefon: 01 6689 000
Faks: 01 6689 090
Servis: 01 6689 010
E-mail: info@miele.hr
www.miele.hr

Ireland
Miele Ireland Ltd.
2024 Bianconi Avenue
Citywest Business Campus
Dublin 24
Tel. +353 1 461 07 10
Fax +353 1 461 07 97
E-Mail: info@miele.ie
www.miele.ie

United Kingdom
Miele Co. Ltd.
Fairacres, Marcham Road
Abingdon, Oxon, OX14 1TW
Tel. +44 845 365 6608
E-Mail: professional@miele.co.uk
www.miele-professional.co.uk

Australia
Miele Australia Pty. Ltd.
ACN 005 635 398
ABN 96 005 635 398
Melbourne:
1 Gilbert Park Drive
Knoxfield, VIC 3180
Telephone: 1300 731 411
service.prof@miele.com.au
Fax +1 800 803-3366
www.miele-professional.com.au
info@miele-professional.com.au

New Zealand
Miele New Zealand Limited
IRD 98 463 631
Level 2, 10 College Hill
Freemans Bay
Auckland 1011
New Zealand
Telephone: 0800 4 MIELE
(0800 464 353)
www.miele-professional.com.au
info@miele-professional.com.au

South Africa
Miele (Pty) Ltd.
63 Peter Place, Bryanston 2194
P.O. Box 69434, Bryanston 2021
Tel. +27 11 875-9000
Fax +27 11 875-9035
E-Mail: info@miele.co.za
www.miele.co.za

United Arab Emirates
Miele Appliances Ltd.
Gold & Diamond Park
Office No. 217-6 Sheikh Zayed Road
P.O. Box 11 47 82 - Dubai
Tel. +971 4 3044 999
Fax +971 4 3418 852
E-Mail: info@miele.ae
www.miele.ae

Singapore
Miele Pte. Ltd.
163 Penang Road
04 - 03 Winsland House II
Singapore 238463
Tel. +65 6735 1191
Fax +65 6735 1161
E-Mail: info@miele.com.sg
www.miele.sg

China
Miele Electrical Appliances Co., Ltd
2nd Floor, No. 199 North Chengdu Road
Jing'An District
200041 Shanghai
Tel. +86 21 61573500
Fax +86 21 61573511
E-Mail: info@miele.cn
www.miele.cn

Hong Kong
Miele (Hong Kong) Ltd.
41/F-4101, Manhattan Place
23 Wang Tai Road
Kowloon Bay, Hong Kong
Tel. +852 2610 1025
Fax +852 3579 1404
E-Mail: customerservices@miele.com.hk
www.miele.hk

India
Miele India Pvt. Ltd.
Ground Floor, Copia Corporate Suites
Plot No. 9, Jasola
New Dehli – 110025
Tel. +91 11 46 900 000
Fax +91 11 46 900 001
E-Mail: customercare@miele.in
www.miele.in