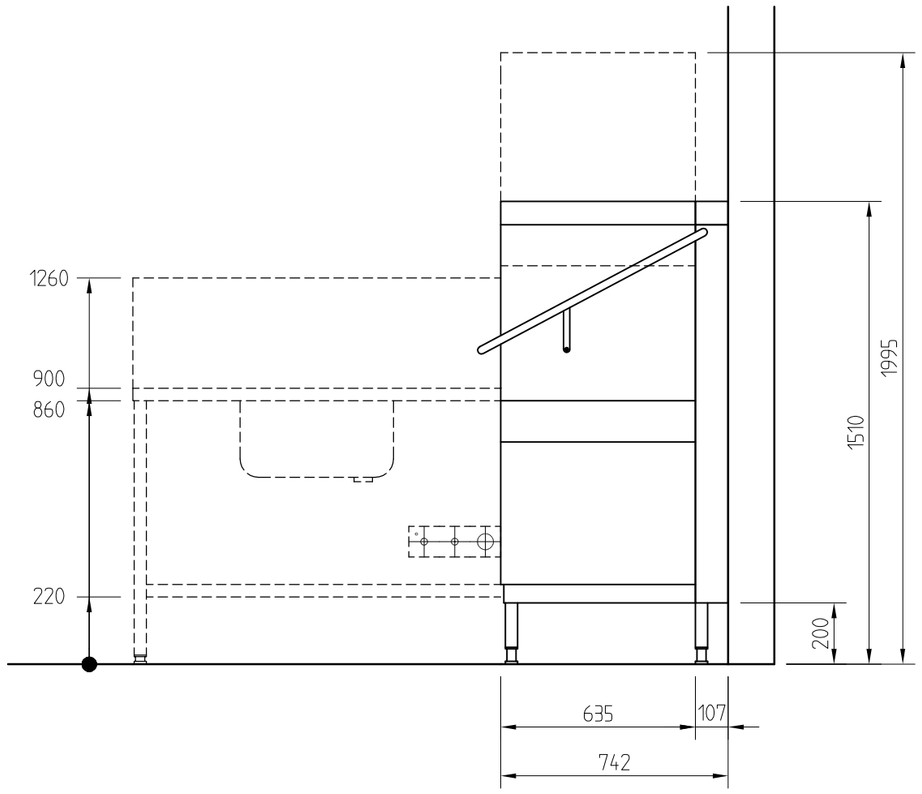

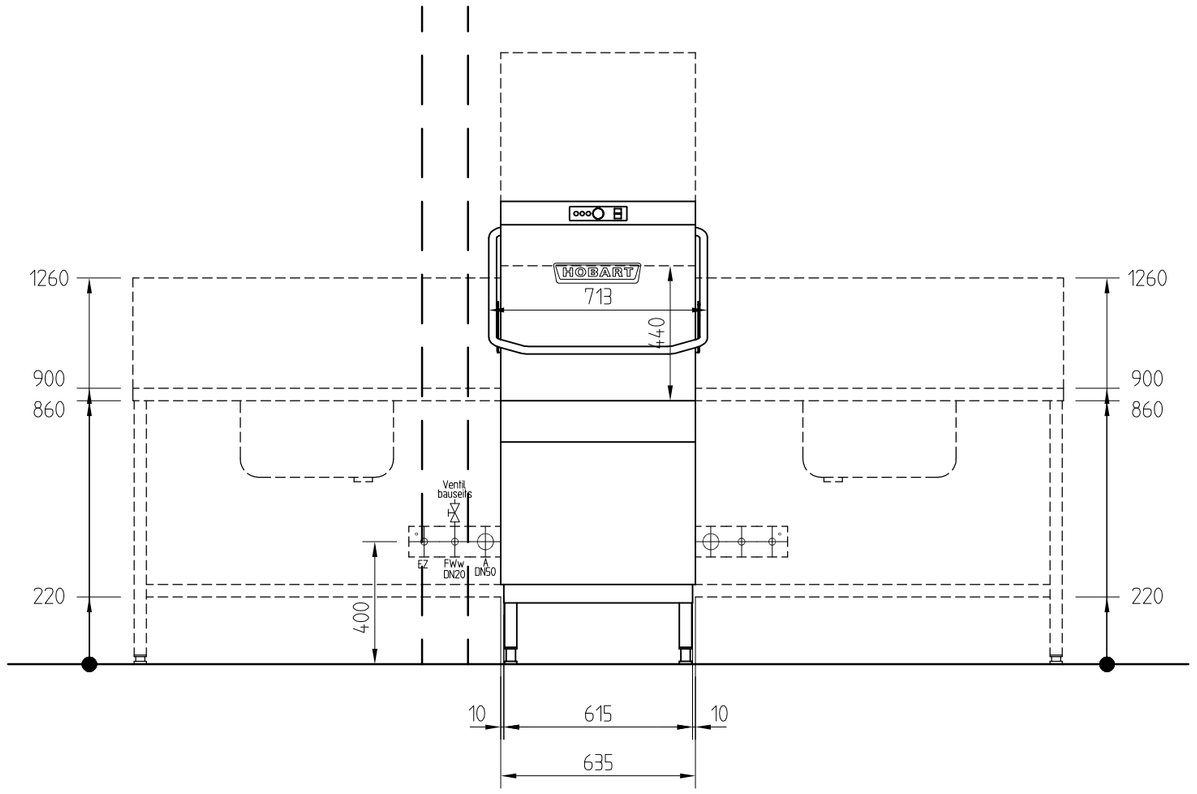

WS.: 300x100
FWw.: DN 20
EZ 400-50-3-N-PE
(Anschlußdose an der Wand, oder 2 Meter freies Kabelende für Direktanschluß)
Potentialausgleich min. 1x6mm2
A.: DN 50 bauseits

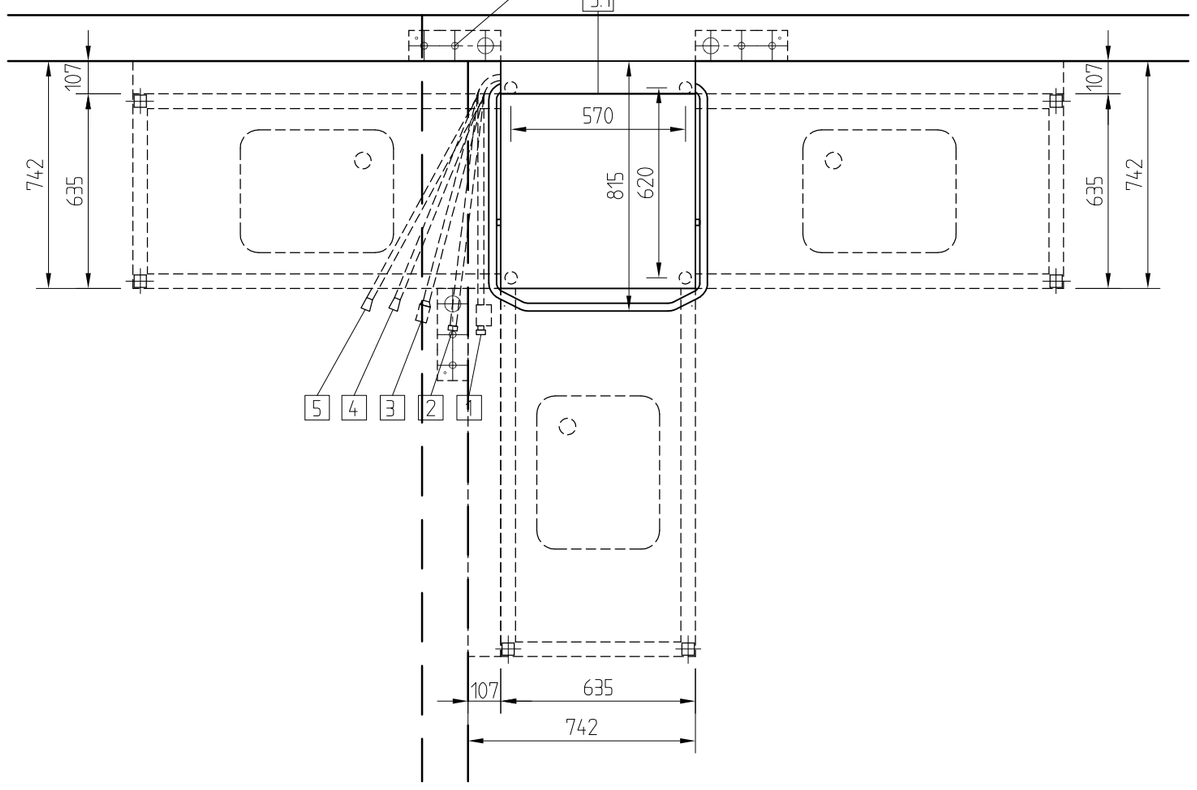

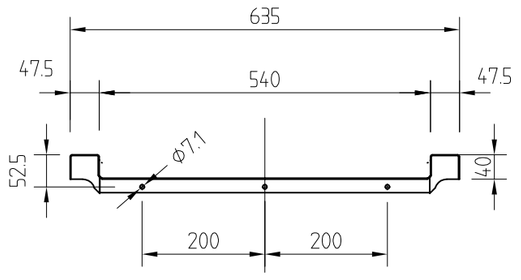

M 1:10

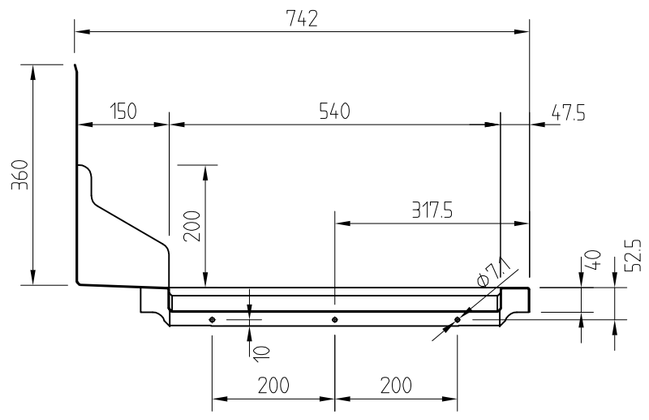

M=1:10

Tischanbau Möglichkeiten

Die Belüftung und Entlüftung für den Raum ist gemäß VDI 2052 auszulegen.
Restwärmeabgabe der Maschine an den Raum
Maschinen Type.: AMX-10
sensibel : ca. 1,1 kW
latent : ca. 0,2 kW
Geschirr : ca. 2,1 kW

Die bauseitig erforderlichen Boden-, Decken- und/oder Wanddurchbrüche, welche für die Medienversorgung der Maschine benötigt werden, sind von HOBART an der günstigsten Stelle nur als Vorschlag unbemaßt angedeutet !

Änderungen, die dem technischen Fortschritt dienen, sind vorbehalten !

Allgemeine Hinweise.

Wie empfehlen ein Leerrohr von DN 50 für eventuelle Steuerleitungen bauseits in den Bereich des Elektoanschlußes zu verlegen.

Für Reinigungszwecke und Spritzwasser sollten Bodenabläufe in Maschinennähe vorgesehen werden.

Ein fleckenfreies Spülergebnis läßt sich nur bei niedrigem Mineralgehalt des Frischwassers für die Klarspülung erreichen.
Gegebenenfalls muß eine Entmineralisierung vorgeschaltet werden.

Fussverstellung ± 25 mm

DOSIERUNG	5	Ansaugschlauch für Reiniger Kunststoff, (glasklar)	2000 mm lang
	4	Ansaugschlauch für Klarspüler, Kunststoff (blau)	2000 mm lang
ELEKTRO	3	Elektroanschluss 400 V - 50 Hz - 3 - N - PE Gesamtanschluss 7,0 kW bauseitige Absicherung 3 x 16 A Leitungsquerschnitt 5 x 2,5 mm^2 Durchlauferhitzer 6,15 kW 3.1 Potentialausgleich min. 1 x 6mm^2 (bauseitige Leitung)	Anschlusskabel 2500 mm lang
WASSER	2	Tankablauf innen Φ 20 aussen Φ 25 max. Förderhöhe der Ablaufpumpe 800 mm	Kunststoffschlauch 1500 mm lang (Siphon bauseits)
	1	Frischwasseranschluss 0-3 °d DN15 G 3/4 Zulauftemperatur 10 °C - max. 60 °C Wasserverbrauch 2,5 l/Korb erforderlicher Fliessdruck min. 0,5 - max. 10,0 bar erforderlicher Wasserdurchsatz 5 l/min Ersttankfüllung 20 l Bei Fliessdruck über 10 bar Druckminderer bauseits vorsehen. Unter 0,5 bar Rücksprache beim Service .	Druckschlauch 1500 mm lang Der bauseitige Wasseranschluss hat gemäss DIN1988 zu erfolgen.

TYP : AMX-10	L/R/L	BEHEIZUNGSART:	elektrisch
		HAUPTSCHALTER:	bauseits in Maschinennähe

INDEX	ÄNDERUNG	DATUM	NAME

DAS URHEBERRECHT AN DIESER ZEICHNUNG VERBLEIBT BEI DER HOBART GMBH. JEDE NICHT VON UNS SCHRIFTLICH GENEHMIGTE BENUTZUNG, VERFÄLTIGUNG, ÜBERLASSUNG AN DRITTE IST STRAFBAR UND MACHT SCHADENERSATZPFLICHTIG.
THIS DOCUMENT CONTAINS PROPRIETARY AND CONFIDENTIAL DATA OF HOBART GMBH. NO DISCLOSURE, REPRODUCTION OR USE OF ANY PART THEREOF MAY BE MADE WITHOUT WRITTEN PERMISSION OF HOBART.

HOBART GMBH
ROBERT-BOSCH-STR. 17 ; POSTFACH 1620
77656 OFFENBURG . GERMANY
TEL.0781/600-0 TELEFAX 0781/600-2319

HOBART

- [x] AUFSTELLUNG
- [x] ANGEBOTE
- [ ] AUFTRAG

DATUM :	PROJEKT : MUSTER		ERSETZT ZEICHN.NR.:
GEZEICHNET :			ERSETZ DURCH ZEICHN.:
GEPRUEFT :	MASSTAB : 1 : 20	ORDER-NR. :	ZEICHN.NR.:

CAD