KURZ

I. Gläser- und Geschirrspülmaschinen

Gläserspülmaschinen

Fronttürmodelle

Kompakte Gläserspülmaschine PREMAX GCP 2
Kompakte Gläserspülmaschine PROFI GC 4
Gläserspülmaschine PREMAX GP 6
Gläserspülmaschine PREMAX GPCROI 8
Gläserspülmaschine PROFI GX 10
Gläserspülmaschine PROFI GXC 12

Geschirrspülmaschinen

Fronttürmodelle - Nutzbare Tiefe bis 500 mm

Besteck- und Geschirrspülmaschine PREMAX FP 14
Geschirrspülmaschine PROFI FX 16

Fronttürmodelle - Nutzbare Tiefe bis 600 mm

Geschirrspülmaschine PROFI FXL 18

Haubenmodelle - Nutzbare Breite bis 500 mm

Besteck- und Geschirrspülmaschine PREMAX AUP 20
Geschirrspülmaschine PROFI AMX 22
Geschirrspülmaschine PROFI AMXR 24
Geschirrspülmaschine PROFI AMXX 26
Geschirrspülmaschine PROFI AMXXR 28

Haubenmodelle - Nutzbare Breite bis 660 mm

Besteck- und Geschirrspülmaschine PREMAX AUPL 30
Geschirrspülmaschine PROFI AMXXL 32

Haubenmodelle - Nutzbare Breite bis 1.200 mm

Besteck- und Geschirrspülmaschine PREMAX AUPT 34
Geschirrspülmaschine PROFI AMXT 36

Empfohlene Anschlusspunkte

..... 38

KUNDENNUTZEN

- Kompakte Bauweise: Mit einer Einschubhöhe von nur 700 mm sehr platzsparend oder mit integrierter Osmose und einer Gesamthöhe von 815 mm ideal für den Einbau unter der Theke.
- VAPOSTOP: Vermeidet den Dampfaustritt beim Öffnen der Tür.
- VISIOTRONIC Steuerung: Ein-Knopf-Bedienung mit Restlaufanzeige in Kombination mit Text- und Grafikdisplay.
- Durch Präzisionsdüsen werden nur 1,9 l Frischwasser pro Spülgang benötigt. Der Verbrauch von Wasser, Reinigungschemie und Energie verringert sich um bis zu 35 %.
- CLIP-IN Wasch- und Klarspülarme: Beide Wasch- und Klarspülarme können ohne Werkzeug entnommen werden.
- Intelligenter Datenspeicher: Wichtige Betriebsdaten, Ereignisprotokolle und Verbrauchsdaten werden gespeichert und können über das Display angezeigt werden.
- USB-Schnittstelle: Komfortables Ausspielen von Betriebsdaten und Verbrauchsdaten über USB.
- GENIUS-X² Feinfiltersystem: Filtersystem mit integrierter Vorwaschfunktion reduziert den Reinigerverbrauch um bis zu 35 %.
- Kaltklarspülung: Die Klarspülung kann jederzeit von heiß auf kalt umgestellt werden. Ohne Zeitverlust erhält man somit kühle Biergläser oder verbessert den Eigentrocknungseffekt des Glases.
- Intensiv Programm: Zuschaltbares Spülprogramm spült bauchige oder formkritische Gläser mit einer erhöhten Frischwassermenge.
- Sieb-Einsatzkontrolle: Der korrekte Einsatz des Tankabdecksiebs wird permanent überwacht.
- Hygieneprogramm in Kombination mit dem Hygiene-Tab INTENSIV: Entfernt Kalk- und Schmutzrückstände aus dem Tankinnenraum.

TECHNISCHE DATEN

Programmdauer*	75 / 120 sec. und Sonderprogramme
Wasserverbrauch	1,9 l/Korb
Tankinhalt	8 l
Tankheizung	2,4 kW
Spannung	400 / 50 / 3N (230 / 50 / 1)
Erhitzerleistung	
Werkseitig	4,2 kW
Adaptierbar	2,8 kW
Gesamtanschlusswert	
Werkseitig	4,7 kW | 3 x 16A
Adaptierbar	3,3 kW | 16A
Pumpenleistung	0,6 kW | 220 l/min
Korbmaß	400 x 400 mm
Einschubhöhe	315 mm
Arbeitsplatzbezogener Emissionswert	62 dB (A)
Gewicht mit / ohne Verpackung	64 / 58 kg

* Um das Erreichen hygienischer Klarspültemperaturen auch bei Kaltwasser- und/oder 230 V-Anschluss zu gewährleisten, besitzt die Maschine eine automatische Programmzeitverlängerung.
Um ein fleckenfreies Spülergebnis zu erhalten, empfehlen wir die Entsalzungspatronen HYDROLINE STAR / STAR EXTRA oder die Osmoseanlagen HYDROLINE PURE (siehe Kapitel V).
Empfohlene Lage der bauseitigen Anschlusspunkte siehe Kapitelende.

ANSCHLÜSSE

① Ablaufschlauch	2.000 mm | ID20/AD25
② Zulaufschlauch	2.000 mm | R 3/4“
Erforderlicher Wasserdurchsatz	5 l/min
Fließdruck	0,5 - 10 bar
Max. Zulauf-Temperatur	60 °C
③ Anschlusskabel	2.000 mm
Ansaugschlauch für	
④ Flüssigreiniger	2.500 mm
⑤ Klarspüler	2.500 mm

ZEICHNUNG

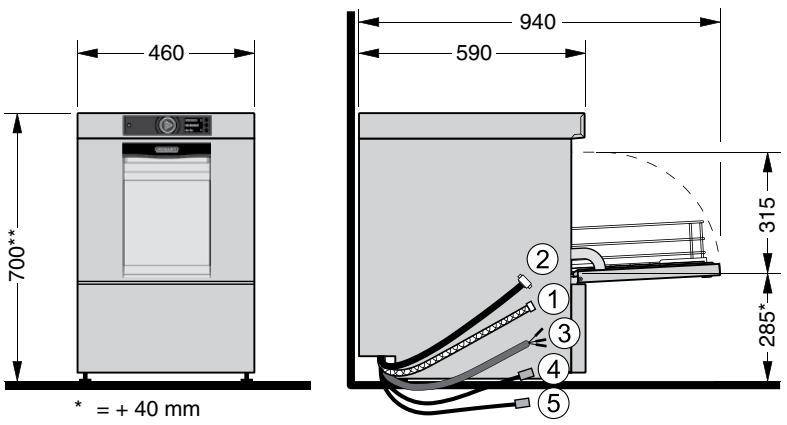

* = + 40 mm
** = 815 mm mit integrierter Osmose

BASISMODELL

- Fronttürmaschine mit integrierter Trocknungsunterstützung
- Theor. Leistung bis 48 Körbe/h, 1.008 Gläser/h
- 6 Automatikprogramme: Kurz-, Standard-, Kaltklarspülung-, Hygiene-, Grundreinigungs-, Intensiv-Programm
- Selbstreinigungsprogramm
- Waschpumpe mit Sanftanlauf
- Komplett anschlussfertig: Zu- und Ablaufschläuche, Anschlusskabel (400 V-Anschluss), Flüssigreiniger-Dosierpumpe, Klarspülmittel-Dosierpumpe, Klarspülpumpe, Ablaufpumpe, Rücksaugverhinderer
- Multi-Phasing: Maschine kann vor Ort von 400 V auf 230 V umgestellt werden
- Stoßgedämpfte Tür mit Zuzieh-Mechanismus
- Tank, Gestell, Klarspülarme, Verkleidung CrNi-Stahl 1.4301
- 1 Universal-Gläserkorb 01-294450-001: 400 x 400 mm

BESTELL-NR.	BESCHREIBUNG	€
GCP-10A	Kompakte Gläserspülmaschine PREMAX GCP	5.430,-
GCPROI-10A	Kompakte Gläserspülmaschine PREMAX GCP mit integrierter Osmose	6.685,-

ZUBEHÖR

BESTELL-NR.	BESCHREIBUNG	€
RO-S	Externe Osmoseanlage zur vertikalen und horizontalen Aufstellung neben der Maschine	1.255,-
01-539385-001	Sicherungseinrichtung für Ablauf nach DIN EN1717 für Osmoseanlagen, bestehend aus Schmutzfänger, Syphon und Verrohrung	180,-
HLSG-1	Starter-Paket für Gläserspülmaschinen: 3 x 11 kg Gläserreiniger HLG-10, 1 x 10 l Gläserklarspüler HLG-1000 (Nur in Kombination mit Kauf einer neuen Spülmaschine verfügbar)	163,-
HLSG-2	Starter-Paket für Gläserspülmaschinen mit Osmose oder Vollentsalzung: 3 x 11 kg Gläserreiniger HLG-10, 1 x 10 l Spezialklarspüler HLD-5000 (Nur in Kombination mit Kauf einer neuen Spülmaschine verfügbar)	163,-
01-294373-001	Einbau-Kit für integrierte Chemiebehälter inkl. Füllstandsüberwachung der Chemie | nicht in Kombination mit WashSmart	320,-
895468	Anschlusskabel (4.000 mm) und Stecker beiliegend für Wechselstromanschluss (230/50/1)	58,-
01-294098-1	Unterbau für Spülmaschine: 100 mm hoch, CrNi-Stahl 18/9	380,-
01-240349-004	Unterbau für Spülmaschine: 435 mm hoch, mit abnehmbarer Tür, CrNi-Stahl 18/9, Platz für 2 Leerkörbe oder Spülmittel	770,-
01-531857-001	Adapterschiene für Unterbau (01-240349-004) bei GCPROI-10A und GCROI-10B	130,-
01-294450-001	Universal-Gläserkorb 400 x 400 mm: Mit 2 Stellreihen für hohe Wein- und Cocktail-gläser und 2 Stellreihen für Bier- und Saftgläser. Max. Glasdurchmesser 140 mm und sichere Führung bis 230 mm Höhe.	151,-
371450-83	Universal-Flachkorb 400 x 400 mm: Ohne Schrägstellung, kunststoffüberzogen, Höhe 115 mm	105,-
SEF-17/074	WashSmart mit der App alles im Blick - Verbindung der HOBART Untertischspülmaschine mit dem Internet über WLAN | nicht in Kombination mit der GCROI-10A - netto	299,-
ASAUF-14	Einweisungs- und Aufstellpauschale Maschine - netto	270,-
ASAUF-19	Einweisungs- und Aufstellpauschale Maschine mit integrierter Osmose - netto	330,-
ASAUF-32	Einweisungs- und Aufstellpauschale RO-S inkl. Aufstellung einer Untertischspülmaschine - netto	330,-
ASAUF-20	Einweisungs- und Aufstellpauschale RO-S bei Nachrüstung - netto	250,-
ASAUF-24	Einbau Chemiebehälter inkl. Füllstandsüberwachung der Chemie - netto	55,-

Um ein perfektes Spülergebnis zu erreichen, empfehlen wir die HOBART Spülchemie HYLINE und die HOBART Wasseraufbereitung HYDROLINE (siehe Kapitel V).

KUNDENNUTZEN

- Kompakte Bauweise: Mit einer Einschubhöhe von nur 705 mm sehr platzsparend oder mit integrierter Osmose und einer Gesamthöhe von 820 mm ideal für den Einbau unter der Theke.
- VISIOTRONIC-TOUCH Steuerung: Farbiges Touchscreen mit Text- und Grafikdisplay sowie Ein-Knopf-Bedienung mit Restlaufanzeige.
- WASHSMART App: Alle wesentlichen Informationen der Spülmaschine, wie Status, Betriebskosten, Auslastung oder Fehlermeldungen, immer auf einen Blick.
- Durch Präzisionsdüsen werden nur 1,9 l Frischwasser pro Spülgang benötigt. Der Verbrauch von Wasser, Reinigungschemie und Energie verringert sich um bis zu 35 %.
- CLIP-IN Wasch- und Klarspülarme: Beide Wasch- und Klarspülarme können ohne Werkzeug entnommen werden.
- Intelligenter Datenspeicher: Wichtige Betriebsdaten, Ereignisprotokolle und Verbrauchsdaten werden gespeichert und können über das Display angezeigt werden.
- USB-Schnittstelle: Komfortables Ausspielen von Betriebsdaten und Verbrauchsdaten über USB.
- GENIUS-X² Feinfiltersystem: Filtersystem mit integrierter Vorwaschfunktion reduziert den Reinigerverbrauch um bis zu 35 %.
- Kaltklarspülung: Die Klarspülung kann jederzeit von heiß auf kalt umgestellt werden. Ohne Zeitverlust erhält man somit kühle Biergläser oder verbessert den Eigentrocknungseffekt des Glases.
- Intensiv Programm: Zuschaltbares Spülprogramm spült bauchige oder formkritische Gläser mit einer erhöhten Frischwassermenge.
- Sieb-Einsatzkontrolle: Der korrekte Einsatz des Tankabdecksiebs wird permanent überwacht.
- Optionale Füllstandsanzeige: Der Füllstand externer Chemiekanister bzw. integrierter Chemiebehälter kann jederzeit überwacht werden. Die Steuerung weist rechtzeitig auf den Zeitpunkt des Nachfüllens hin.
- Hygieneprogramm in Kombination mit dem Hygiene-Tab INTENSIV: Entfernt Kalk- und Schmutzrückstände aus dem Tankinnenraum.

TECHNISCHE DATEN

Programmdauer*	75 / 120 sec. und Sonderprogramme
Wasserverbrauch	1,9 l/Korb
Tankinhalt	8 l
Tankheizung	2,4 kW
Spannung	400 / 50 / 3N (230 / 50 / 1)
Erhitzerleistung	
Werkseitig	4,2 kW
Adaptierbar	2,8 kW
Gesamtanschlusswert	
Werkseitig	4,6 kW | 3 x 16A
Adaptierbar	3,2 kW | 16 A
Pumpenleistung	0,4 kW | 220 l/min
Korbmaß	400 x 400 mm
Einschubhöhe	315 mm
Arbeitsplatzbezogener Emissionswert	62 dB (A)
Gewicht mit / ohne Verpackung	64 / 58 kg

* Um das Erreichen hygienischer Klarspültemperaturen auch bei Kaltwasser- und/oder 230 V-Anschluss zu gewährleisten, besitzt die Maschine eine automatische Programmzeitverlängerung.
Um ein fleckenfreies Spülergebnis zu erhalten, empfehlen wir die Entsalzungspatronen HYDROLINE STAR / STAR EXTRA oder die Osmoseanlagen HYDROLINE PURE (siehe Kapitel V).
Empfohlene Lage der bauseitigen Anschlusspunkte siehe Kapitelende.

ANSCHLÜSSE

① Ablaufschlauch	2.000 mm | ID20/AD25
② Zulaufschlauch	2.000 mm | R 3/4“
Erforderlicher Wasserdurchsatz	5 l/min
Fließdruck	0,5 - 10 bar
Max. Zulauf-Temperatur	60 °C
③ Anschlusskabel	2.000 mm
Ansaugschlauch für	
④ Flüssigreiniger	2.500 mm
⑤ Klarspüler	2.500 mm

ZEICHNUNG

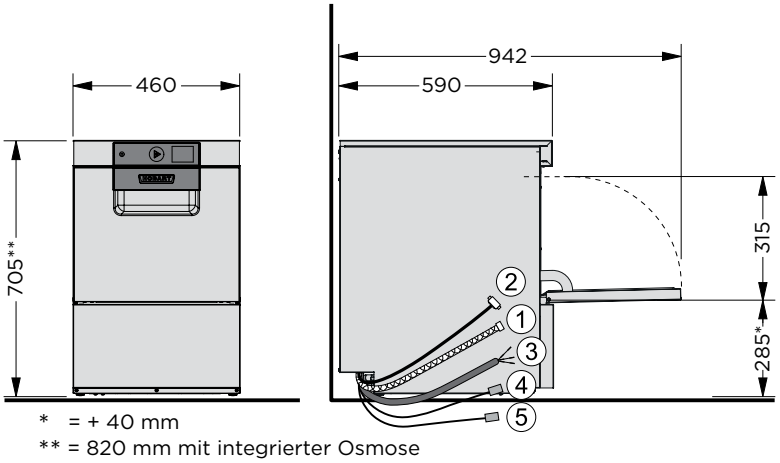

* = + 40 mm
** = 820 mm mit integrierter Osmose

BASISMODELL

- Fronttürmaschine
- Theor. Leistung bis 48 Körbe/h, 960 Gläser/h
- 6 Automatikprogramme: Kurz-, Standard-, Kaltklarspülung-, Hygieneprogramm, Grundreinigungs-, Intensiv-Programm
- Selbstreinigungsprogramm
- Waschpumpe mit Sanftanlauf
- Integriertes WLAN-Modul
- Komplett anschlussfertig: Zu- und Ablaufschläuche, Anschlusskabel (400 V-Anschluss), Flüssigreiniger-Dosierpumpe, Klarspülmittel-Dosierpumpe, Klarspülpumpe, Ablaufpumpe, Rücksaugverhinderer
- Multi-Phasing: Maschine kann vor Ort von 400 V auf 230 V umgestellt werden
- Stoßgedämpfte Tür mit Zuzieh-Mechanismus
- Tank, Gestell, Klarspülarme, Verkleidung CrNi-Stahl 1.4301
- 1 Universal-Gläserkorb 371450-84: 400 x 400 mm

BESTELL-NR.	BESCHREIBUNG	€
GC-10B	Kompakte Gläserspülmaschine PROFI GC	4.550,-
GCROI-10B	Kompakte Gläserspülmaschine PROFI GC mit integrierter Osmose	5.840,-

ZUBEHÖR

BESTELL-NR.	BESCHREIBUNG	€
RO-S	Externe Osmoseanlage zur vertikalen und horizontalen Aufstellung neben der Maschine	1.255,-
01-539385-001	Sicherungseinrichtung für Ablauf nach DIN EN1717 für Osmoseanlagen, bestehend aus Schmutzfänger, Syphon und Verrohrung	180,-
HLSG-1	Starter-Paket für Gläserspülmaschinen: 3 x 11 kg Gläserreiniger HLG-10, 1 x 10 l Gläserklarspüler HLG-1000 (Nur in Kombination mit Kauf einer neuen Spülmaschine verfügbar)	163,-
HLSG-2	Starter-Paket für Gläserspülmaschinen mit Osmose oder Vollentsalzung: 3 x 11 kg Gläserreiniger HLG-10, 1 x 10 l Spezialklarspüler HLD-5000 (Nur in Kombination mit Kauf einer neuen Spülmaschine verfügbar)	163,-
01-294373-001	Einbau-Kit für integrierte Chemiebehälter inkl. Füllstandsüberwachung der Chemie	320,-
895468	Anschlusskabel (4.000 mm) und Stecker beiliegend für Wechselstromanschluss (230/50/1)	58,-
01-294098-1	Unterbau für Spülmaschine: 100 mm hoch, CrNi-Stahl 18/9	380,-
01-240349-004	Unterbau für Spülmaschine: 435 mm hoch, mit abnehmbarer Tür, CrNi-Stahl 18/9, Platz für 2 Leerkörbe oder Spülmittel	770,-
01-531857-001	Adapterschiene für Unterbau (01-240349-004) bei GCPROI-10A und GCROI-10B	130,-
04-006330-001	Sauglanzen mit Füllstandsüberwachung für bauseitige Vorratsbehälter	85,-
371450-83	Universal-Flachkorb 400 x 400 mm: Ohne Schrägstellung, kunststoffüberzogen, Höhe 115 mm	105,-
371450-84	Universal-Gläserkorb 400 x 400 mm: Mit 4 Schrägstellreihen à 90 mm, Höhe 180 mm	124,-
ASAUF-14	Einweisungs- und Aufstellpauschale Maschine - netto	270,-
ASAUF-19	Einweisungs- und Aufstellpauschale Maschine mit integrierter Osmose - netto	330,-
ASAUF-32	Einweisungs- und Aufstellpauschale RO-S inkl. Aufstellung einer Untertischspülmaschine - netto	330,-
ASAUF-20	Einweisungs- und Aufstellpauschale RO-S bei Nachrüstung - netto	250,-
ASAUF-24	Einbau Chemiebehälter inkl. Füllstandsüberwachung der Chemie - netto	55,-

Um ein perfektes Spülergebnis zu erreichen, empfehlen wir die HOBART Spülchemie HYLINE und die HOBART Wasseraufbereitung HYDROLINE (siehe Kapitel V).

KUNDENNUTZEN

- TOP-DRY Trocknung: Die innovative Trocknung sorgt für ein einwandfreies Trocknungsergebnis. Ein anschließendes Abtrocknen und Polieren entfällt.
- VAPOSTOP²: Vermeidet den Dampfaustritt während der Trocknungsphase sowie beim Öffnen der Tür.
- VISIOTRONIC-TOUCH Steuerung: Farbiges Touchscreen mit Text- und Grafikdisplay sowie Ein-Knopf-Bedienung mit Restlaufanzeige.
- WASHSMART App: Alle wesentlichen Informationen der Spülmaschine, wie Status, Betriebskosten, Auslastung oder Fehlermeldungen, immer auf einen Blick.
- SENSO-ACTIVE Ressourceneinsatz: Die Steuerung überwacht permanent den Schmutzeintrag in den Tank und passt individuell und in Echtzeit die Klarspülmenge an den Verschmutzungsgrad an.
- CLIP-IN Wasch- und Klarspülarme: Beide Wasch- und Klarspülarme können ohne Werkzeug entnommen werden.
- Intelligenter Datenspeicher: Wichtige Betriebsdaten, Ereignisprotokolle und Verbrauchsdaten werden gespeichert und können über das Display angezeigt werden.
- USB-Schnittstelle: Komfortables Ausspielen von Betriebsdaten und Verbrauchsdaten über USB.
- GENIUS-X² Feinfiltersystem: Filtersystem mit integrierter Vorwaschfunktion reduziert den Reinigerverbrauch um bis zu 35 %.
- Kaltklarspülung: Die Klarspülung kann jederzeit von heiß auf kalt umgestellt werden. Ohne Zeitverlust erhält man somit kühle Biergläser oder verbessert den Eigentrocknungseffekt des Glases.
- Intensiv Programm: Zuschaltbares Spülprogramm spült bauchige oder formkritische Gläser mit einer erhöhten Frischwassermenge.
- Sieb-Einsatzkontrolle: Der korrekte Einsatz des Tankabdecksiebs wird permanent überwacht.
- Optionale Füllstandsanzeige: Der Füllstand externer Chemiekanister bzw. integrierter Chemiebehälter kann jederzeit überwacht werden. Die Steuerung weist rechtzeitig auf den Zeitpunkt des Nachfüllens hin.
- Hygieneprogramm in Kombination mit dem Hygiene-Tab INTENSIV: Entfernt Kalk- und Schmutzrückstände aus dem Tankinnenraum.

TECHNISCHE DATEN

Programmdauer*	60 / 90 / 120 sec. und Sonderprogramme
Wasserverbrauch	2 l/Korb
Tankinhalt	10,6 l
Tankheizung	1,7 kW
Spannung	400 / 50 / 3N (230 / 50 / 1)
Erhitzerleistung	
Werkseitig	6,2 kW
Adaptierbar	2,1 kW
Gesamtanschlusswert	
Werkseitig	6,8 kW | 3 x 16 A
Adaptierbar	3,3 kW | 16 A
Pumpenleistung	0,5 kW | 350 l/min
Korbmaß	500 x 500 mm
Einschubhöhe	425 mm
Arbeitsplatzbezogener Emissionswert	60,5 dB (A)
Gewicht mit / ohne Verpackung	70 / 60 kg

* Um das Erreichen hygienischer Klarspültemperaturen auch bei Kaltwasser- und/oder 230 V-Anschluss zu gewährleisten, besitzt die Maschine eine automatische Programmzeitverlängerung.
Um ein fleckenfreies Spülergebnis zu erhalten, empfehlen wir die Entsalzungspatronen HYDROLINE STAR / STAR EXTRA oder die Osmoseanlagen HYDROLINE PURE (siehe Kapitel V).
Empfohlene Lage der bauseitigen Anschlusspunkte siehe Kapitelende.

ANSCHLÜSSE

① Ablaufschlauch	2.000 mm | ID20 / AD25
② Zulaufschlauch	2.000 mm | R 3/4“
Erforderlicher Wasserdurchsatz	5 l/min
Fließdruck	0,5 - 10 bar
Max. Zulauf-Temperatur	60 °C
③ Anschlusskabel	2.000 mm
Ansaugschlauch für	
④ Flüssigreiniger	2.500 mm
⑤ Klarspüler	2.500 mm

ZEICHNUNG

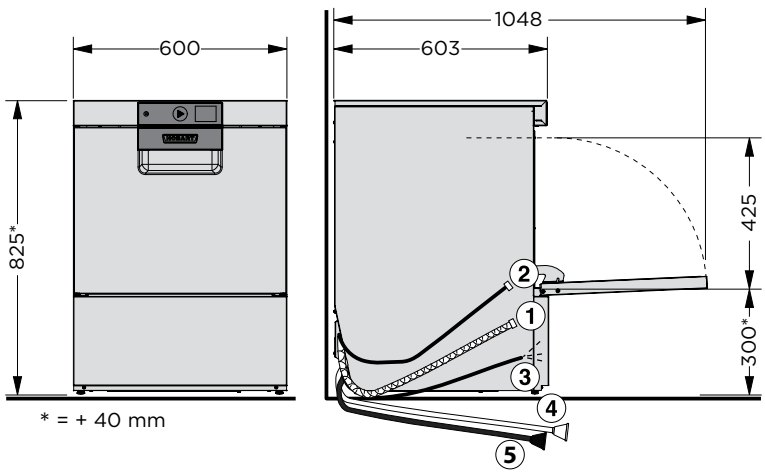

CE

BASISMODELL

- Fronttürmaschine
- Theor. Leistung bis 60 Körbe/h, 2.160 Gläser/h
- 7 Automatikprogramme: Kurz-, Standard-, Besteck-, Kaltklarspülungs-, Hygiene-, Grundreinigungs-, Intensiv-Programm
- Selbstreinigungsprogramm
- Waschpumpe mit Sanftanlauf
- Integriertes WLAN-Modul
- Komplett anschlussfertig: Zu- und Ablaufschläuche, Anschlusskabel (400 V-Anschluss), Flüssigreiniger-Dosierpumpe, Klarspülmittel-Dosierpumpe, Klarspülpumpe, Ablaufpumpe, Rücksaugverhinderer
- Multi-Phasing: Maschine kann vor Ort von 400 V auf 230 V umgestellt werden
- Stoßgedämpfte Tür mit Zuzieh-Mechanismus
- Tank, Gestell, Klarspülarme, Verkleidung CrNi-Stahl 1.4301
- 1 Universal-Gläserkorb 01-539040-001: 500 x 500 mm

BESTELL-NR.	BESCHREIBUNG	€
GP-10B	Gläserspülmaschine PREMAX GP	6.425,-

ZUBEHÖR

BESTELL-NR.	BESCHREIBUNG	€
RO-S	Externe Osmoseanlage zur vertikalen und horizontalen Aufstellung neben der Maschine	1.255,-
01-539385-001	Sicherungseinrichtung für Ablauf nach DIN EN1717 für Osmoseanlagen, bestehend aus Schmutzfänger, Syphon und Verrohrung	180,-
HLSG-1	Starter-Paket für Gläserspülmaschinen: 3 x 11 kg Gläserreiniger HLG-10, 1 x 10 l Gläserklarspüler HLG-1000 (Nur in Kombination mit Kauf einer neuen Spülmaschine verfügbar)	163,-
HLSG-2	Starter-Paket für Gläserspülmaschinen mit Osmose oder Vollentsalzung: 3 x 11 kg Gläserreiniger HLG-10, 1 x 10 l Spezialklarspüler HLD-5000 (Nur in Kombination mit Kauf einer neuen Spülmaschine verfügbar)	163,-
01-515190-001	Einbau-Kit für integrierte Chemiebehälter inkl. Füllstandsüberwachung der Chemie	320,-
01-240349-001	Unterbau für Spülmaschine: 435 mm hoch, mit abnehmbarer Tür, CrNi-Stahl 18/9, Platz für 2 Leerkörbe oder Spülmittel	770,-
01-240381-1	Einlegeboden für Unterbau 435 mm	140,-
01-539040-001	Universal-Gläserkorb 500 x 500 mm: Hohe Ausführung, mit 4 Schrägstellreihen, mit Pyramidenfuß, kunststoffüberzogen, Höhe 250 mm Sorgt in Verbindung mit der Trocknung TOP-DRY für ein einwandfreies Trocknungsergebnis!	150,-
303171	Universal-Gläserkorb 500 x 470 mm: Hohe Ausführung, mit 4 Schrägstellreihen à 98 mm, kunststoffüberzogen, Höhe 180 mm	123,-
378814	Universal-Gläserkorb 500 x 530 mm: Hohe Ausführung, mit 5 Schrägstellreihen à 98 mm, kunststoffüberzogen, Höhe 180 mm	145,-
897919	Anschlusskabel (2.200 mm) und Stecker beiliegend für Wechselstromanschluss (230 / 50 / 1)	53,-
04-006330-001	Sauglanzen mit Füllstandsüberwachung für bauseitige Vorratsbehälter	85,-
ASAUF-14	Einweisungs- und Aufstellpauschale Maschine - netto	270,-
ASAUF-32	Einweisungs- und Aufstellpauschale RO-S inkl. Aufstellung einer Untertischspülmaschine - netto	330,-
ASAUF-20	Einweisungs- und Aufstellpauschale RO-S bei Nachrüstung - netto	250,-
ASAUF-24	Einbau Chemiebehälter inkl. Füllstandsüberwachung der Chemie - netto	55,-

Um ein perfektes Spülergebnis zu erreichen, empfehlen wir die HOBART Spülchemie HYLINE und die HOBART Wasseraufbereitung HYDROLINE (siehe Kapitel V).

KUNDENNUTZEN

- TOP-DRY Trocknung: Die innovative Trocknung sorgt für ein einwandfreies Trocknungsergebnis. Ein anschließendes Abtrocknen und Polieren entfällt.
- VAPOSTOP²: Vermeidet den Dampfaustritt während der Trocknungsphase sowie beim Öffnen der Tür.
- VISIOTRONIC-TOUCH Steuerung: Farbiges Touchscreen mit Text- und Grafikdisplay sowie Ein-Knopf-Bedienung mit Restlaufanzeige.
- WASHSMART App: Alle wesentlichen Informationen der Spülmaschine, wie Status, Betriebskosten, Auslastung oder Fehlermeldungen, immer auf einen Blick.
- SENSO-ACTIVE Ressourceneinsatz: Die Steuerung überwacht permanent den Schmutzeintrag in den Tank und passt individuell und in Echtzeit die Klarspülmenge an den Verschmutzungsgrad an.
- CLIP-IN Wasch- und Klarspülarme: Beide Wasch- und Klarspülarme können ohne Werkzeug entnommen werden.
- Intelligenter Datenspeicher: Wichtige Betriebsdaten, Ereignisprotokolle und Verbrauchsdaten werden gespeichert und können über das Display angezeigt werden.
- USB-Schnittstelle: Komfortables Ausspielen von Betriebsdaten und Verbrauchsdaten über USB.
- GENIUS-X² Feinfiltersystem: Filtersystem mit integrierter Vorwaschfunktion reduziert den Reinigerverbrauch um bis zu 35 %.
- Kaltklarspülung: Die Klarspülung kann jederzeit von heiß auf kalt umgestellt werden. Ohne Zeitverlust erhält man somit kühle Biergläser oder verbessert den Eigentrocknungseffekt des Glases.
- Intensiv Programm: Zuschaltbares Spülprogramm spült bauchige oder formkritische Gläser mit einer erhöhten Frischwassermenge.
- Sieb-Einsatzkontrolle: Der korrekte Einsatz des Tankabdecksiebs wird permanent überwacht.
- Optionale Füllstandsanzeige: Der Füllstand externer Chemiekanister bzw. integrierter Chemiebehälter kann jederzeit überwacht werden. Die Steuerung weist rechtzeitig auf den Zeitpunkt des Nachfüllens hin.
- Hygieneprogramm in Kombination mit dem Hygiene-Tab INTENSIV: Entfernt Kalk- und Schmutzrückstände aus dem Tankinnenraum.

TECHNISCHE DATEN

Programmdauer*	60 / 90 / 120 sec. und Sonderprogramme
Wasserverbrauch	2 l/Korb
Tankinhalt	10,6 l
Tankheizung	1,7 kW
Spannung	400 / 50 / 3N (230 / 50 / 1)
Erhitzerleistung	
Werkseitig	6,2 kW
Adaptierbar	2,1 kW
Gesamtanschlusswert	
Werkseitig	6,8 kW | 3 x 16 A
Adaptierbar	3,3 kW | 16 A
Pumpenleistung	0,5 kW | 350 l/min
Korbmaß	500 x 500 mm
Einschubhöhe	305 mm
Arbeitsplatzbezogener Emissionswert	60,5 dB (A)
Gewicht mit / ohne Verpackung	70 / 60 kg

* Um das Erreichen hygienischer Klarspültemperaturen auch bei Kaltwasser- und/oder 230 V-Anschluss zu gewährleisten, besitzt die Maschine eine automatische Programmzeitverlängerung.
Um ein fleckenfreies Spülergebnis zu erhalten, empfehlen wir die Entsalzungspatronen HYDROLINE STAR / STAR EXTRA oder die Osmoseanlagen HYDROLINE PURE (siehe Kapitel V).
Empfohlene Lage der bauseitigen Anschlusspunkte siehe Kapitelende.

ANSCHLÜSSE

① Ablaufschlauch	2.000 mm | ID20 / AD25
② Zulaufschlauch	2.000 mm | R 3/4“
Erforderlicher Wasserdurchsatz	5 l/min
Fließdruck	0,5 - 10 bar
Max. Zulauf-Temperatur	60 °C
③ Anschlusskabel	2.000 mm
Ansaugschlauch für	
④ Flüssigreiniger	2.500 mm
⑤ Klarspüler	2.500 mm

ZEICHNUNG

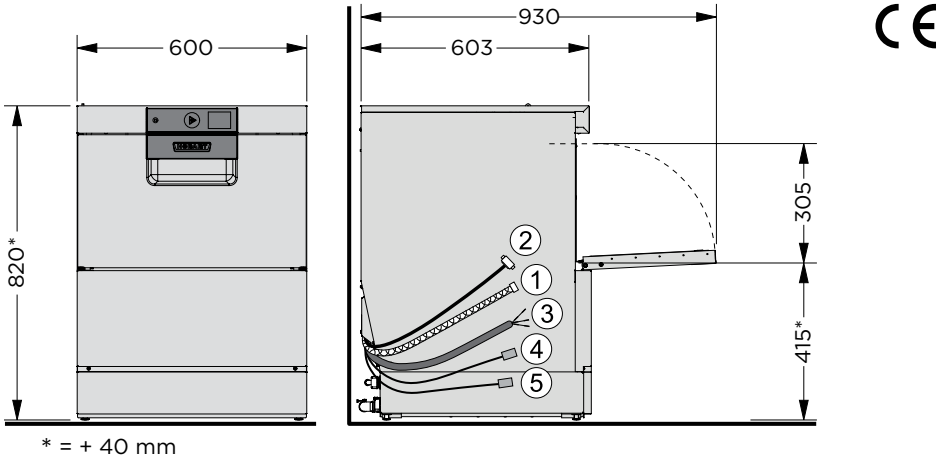

BASISMODELL

- Fronttürmaschine mit integrierter Umkehrosmose
- Theor. Leistung bis 60 Körbe/h, 2.160 Gläser/h
- 7 Automatikprogramme: Kurz-, Standard-, Besteck-, Kaltklarspülungs-, Hygiene-, Grundreinigungs-, Intensiv-Programm
- Selbstreinigungsprogramm
- Waschpumpe mit Sanftanlauf
- Integriertes WLAN-Modul
- Komplett anschlussfertig: Zu- und Ablaufschläuche, Anschlusskabel (400 V-Anschluss), Flüssigreiniger-Dosierpumpe, Klarspülmittel-Dosierpumpe, Klarspülpumpe, Ablaufpumpe, Rücksaugverhinderer
- Multi-Phasing: Maschine kann vor Ort von 400 V auf 230 V umgestellt werden
- Stoßgedämpfte Tür mit Zuzieh-Mechanismus
- Tank, Gestell, Klarspülarme, Verkleidung CrNi-Stahl 1.4301
- 1 Universal-Gläserkorb 01-539040-001: 500 x 500 mm

BESTELL-NR.	BESCHREIBUNG	€
GPCROI-10B	Gläserspülmaschine PREMAX GPC mit integrierter Osmose	7.750,-

ZUBEHÖR

BESTELL-NR.	BESCHREIBUNG	€
01-539385-001	Sicherungseinrichtung für Ablauf nach DIN EN1717 für Osmoseanlagen, bestehend aus Schmutzfänger, Syphon und Verrohrung	180,-
HLSG-1	Starter-Paket für Gläserspülmaschinen: 3 x 11 kg Gläserreiniger HLG-10, 1 x 10 l Gläserklarspüler HLG-1000 (Nur in Kombination mit Kauf einer neuen Spülmaschine verfügbar)	163,-
HLSG-2	Starter-Paket für Gläserspülmaschinen mit Osmose oder Vollentsalzung: 3 x 11 kg Gläserreiniger HLG-10, 1 x 10 l Spezialklarspüler HLD-5000 (Nur in Kombination mit Kauf einer neuen Spülmaschine verfügbar)	163,-
01-515190-001	Einbau-Kit für integrierte Chemiebehälter inkl. Füllstandsüberwachung der Chemie	320,-
01-240349-001	Unterbau für Spülmaschine: 435 mm hoch, mit abnehmbarer Tür, CrNi-Stahl 18/9, Platz für 2 Leerkörbe oder Spülmittel	770,-
01-531859-001	Adapterschiene für Unterbau (01-240349-001) bei GXCROI-11B und GPCROI-10B	150,-
01-240381-1	Einlegeboden für Unterbau 435 mm	140,-
01-539040-001	Universal-Gläserkorb 500 x 500 mm: Hohe Ausführung, mit 4 Schrägstellreihen, mit Pyramidenfuß, kunststoffüberzogen, Höhe 250 mm Sorgt in Verbindung mit der Trocknung TOP-DRY für ein einwandfreies Trocknungsergebnis!	150,-
303171	Universal-Gläserkorb 500 x 470 mm: Hohe Ausführung, mit 4 Schrägstellreihen à 98 mm, kunststoffüberzogen, Höhe 180 mm	123,-
378814	Universal-Gläserkorb 500 x 530 mm: Hohe Ausführung, mit 5 Schrägstellreihen à 98 mm, kunststoffüberzogen, Höhe 180 mm	145,-
897919	Anschlusskabel (2.200 mm) und Stecker beiliegend für Wechselstromanschluss (230 / 50 / 1)	53,-
04-006330-001	Sauglanzen mit Füllstandsüberwachung für bauseitige Vorratsbehälter	85,-
ASAUF-19	Einweisungs- und Aufstellpauschale Maschine mit integrierter Osmose - netto	330,-
ASAUF-24	Einbau Chemiebehälter inkl. Füllstandsüberwachung der Chemie - netto	55,-

Um ein perfektes Spülergebnis zu erreichen, empfehlen wir die HOBART Spülchemie HYLINE und die HOBART Wasseraufbereitung HYDROLINE (siehe Kapitel V).

KUNDENNUTZEN

- VISIOTRONIC-TOUCH Steuerung: Farbiges Touchscreen mit Text- und Grafikdisplay sowie Ein-Knopf-Bedienung mit Restlaufanzeige.
- WASHSMART App: Alle wesentlichen Informationen der Spülmaschine, wie Status, Betriebskosten, Auslastung oder Fehlermeldungen, immer auf einen Blick.
- SENSO-ACTIVE Ressourceneinsatz: Die Steuerung überwacht permanent den Schmutzeintrag in den Tank und passt individuell und in Echtzeit die Klarspülmenge an den Verschmutzungsgrad an.
- CLIP-IN Wasch- und Klarspülarme: Beide Wasch- und Klarspülarme können ohne Werkzeug entnommen werden.
- Intelligenter Datenspeicher: Wichtige Betriebsdaten, Ereignisprotokolle und Verbrauchsdaten werden gespeichert und können über das Display angezeigt werden.
- USB-Schnittstelle: Komfortables Ausspielen von Betriebsdaten und Verbrauchsdaten über USB.
- GENIUS-X² Feinfiltersystem: Filtersystem mit integrierter Vorwaschfunktion reduziert den Reinigerverbrauch um bis zu 35 %.
- Kaltklarspülung: Die Klarspülung kann jederzeit von heiß auf kalt umgestellt werden. Ohne Zeitverlust erhält man somit kühle Biergläser oder verbessert den Eigentrocknungseffekt des Glases.
- Intensiv Programm: Zuschaltbares Spülprogramm spült bauchige oder formkritische Gläser mit einer erhöhten Frischwassermenge.
- Sieb-Einsatzkontrolle: Der korrekte Einsatz des Tankabdecksiebs wird permanent überwacht.
- Optionale Füllstandsanzeige: Der Füllstand externer Chemiekanister bzw. integrierter Chemiebehälter kann jederzeit überwacht werden. Die Steuerung weist rechtzeitig auf den Zeitpunkt des Nachfüllens hin.
- Hygieneprogramm in Kombination mit dem Hygiene-Tab INTENSIV: Entfernt Kalk- und Schmutzrückstände aus dem Tankinnenraum.

TECHNISCHE DATEN

Programmdauer*	60 / 90 / 120 sec. und Sonder-programme
Wasserverbrauch	2 l/Korb
Tankinhalt	10,6 l
Tankheizung	1,7 kW
Spannung	400 / 50 / 3N (230 / 50 / 1)
Erhitzerleistung	
Werkseitig	6,2 kW
Adaptierbar	2,1 kW
Gesamtanschlusswert	
Werkseitig	6,8 kW | 3 x 16 A
Adaptierbar	2,7 kW | 16 A
Pumpenleistung	0,5 kW | 350 l/min
Korbmaß	500 x 500 mm
Einschubhöhe	425 mm
Arbeitsplatzbezogener Emissionswert	60,5 dB (A)
Gewicht mit / ohne Verpackung	70 / 60 kg

* Um das Erreichen hygienischer Klarspültemperaturen auch bei Kaltwasser- und/oder 230 V-Anschluss zu gewährleisten, besitzt die Maschine eine automatische Programmzeitverlängerung.
Um ein fleckenfreies Spülergebnis zu erhalten, empfehlen wir die Entsalzungspatronen HYDROLINE STAR / STAR EXTRA oder die Osmoseanlagen HYDROLINE PURE (siehe Kapitel V).
Empfohlene Lage der bauseitigen Anschlusspunkte siehe Kapitelende.

ANSCHLÜSSE

① Ablaufschlauch	2.000 mm | ID20 / AD25
② Zulaufschlauch	2.000 mm | R 3/4“
Erforderlicher Wasserdurchsatz	5 l/min
Fließdruck	0,5 - 10 bar
Max. Zulauf-Temperatur	60 °C
③ Anschlusskabel	2.000 mm
Ansaugschlauch für	
④ Flüssigreiniger	2.500 mm
⑤ Klarspüler	2.500 mm

ZEICHNUNG

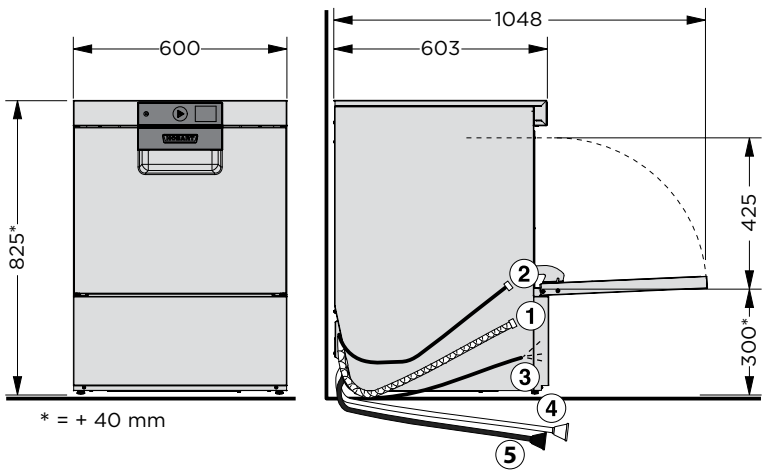

BASISMODELL

- Fronttürmaschine
- Theor. Leistung bis 60 Körbe/h, 2.160 Gläser/h
- 6 Automatikprogramme: Kurz-, Standard-, Kaltklarspülungs-, Hygiene-, Grundreinigungs-, Intensiv-Programm
- Selbstreinigungsprogramm
- Waschpumpe mit Sanftanlauf
- Integriertes WLAN-Modul
- Komplett anschlussfertig: Zu- und Ablaufschläuche, Anschlusskabel (400 V-Anschluss), Flüssigreiniger-Dosierpumpe, Klarspülmittel-Dosierpumpe, Klarspülpumpe, Ablaufpumpe, Rücksaugverhinderer
- Multi-Phasing: Maschine kann vor Ort von 400 V auf 230 V umgestellt werden
- Stoßgedämpfte Tür mit Zuzieh-Mechanismus
- Tank, Gestell, Klarspülarme, Verkleidung CrNi-Stahl 1.4301
- 1 Universal-Gläserkorb 303171: 500 x 470 mm

BESTELL-NR.	BESCHREIBUNG	€
GX-10B	Gläserspülmaschine PROFI GX	5.485,-

ZUBEHÖR

BESTELL-NR.	BESCHREIBUNG	€
RO-S	Externe Osmoseanlage zur vertikalen und horizontalen Aufstellung neben der Maschine	1.255,-
01-539385-001	Sicherungseinrichtung für Ablauf nach DIN EN1717 für Osmoseanlagen, bestehend aus Schmutzfänger, Syphon und Verrohrung	180,-
HLSG-1	Starter-Paket für Gläserspülmaschinen: 3 x 11 kg Gläserreiniger HLG-10, 1 x 10 l Gläserklarspüler HLG-1000 (Nur in Kombination mit Kauf einer neuen Spülmaschine verfügbar)	163,-
HLSG-2	Starter-Paket für Gläserspülmaschinen mit Osmose oder Vollentsalzung: 3 x 11 kg Gläserreiniger HLG-10, 1 x 10 l Spezialklarspüler HLD-5000 (Nur in Kombination mit Kauf einer neuen Spülmaschine verfügbar)	163,-
01-515190-001	Einbau-Kit für integrierte Chemiebehälter inkl. Füllstandsüberwachung der Chemie	320,-
01-240349-001	Unterbau für Spülmaschine: 435 mm hoch, mit abnehmbarer Tür, CrNi-Stahl 18/9, Platz für 2 Leerkörbe oder Spülmittel	770,-
01-240381-1	Einlegeboden für Unterbau 435 mm	140,-
303171	Universal-Gläserkorb 500 x 470 mm: Hohe Ausführung, mit 4 Schrägstellreihen à 98 mm, kunststoffüberzogen, Höhe 180 mm	123,-
378814	Universal-Gläserkorb 500 x 530 mm: Hohe Ausführung, mit 5 Schrägstellreihen à 98 mm, kunststoffüberzogen, Höhe 180 mm	145,-
897919	Anschlusskabel (2.200 mm) und Stecker beiliegend für Wechselstromanschluss (230 / 50 / 1)	53,-
04-006330-001	Sauglanzen mit Füllstandsüberwachung für bauseitige Vorratsbehälter	85,-
ASAUF-14	Einweisungs- und Aufstellpauschale Maschine - netto	270,-
ASAUF-32	Einweisungs- und Aufstellpauschale RO-S inkl. Aufstellung einer Untertischspülmaschine - netto	330,-
ASAUF-20	Einweisungs- und Aufstellpauschale RO-S bei Nachrüstung - netto	250,-
ASAUF-24	Einbau Chemiebehälter inkl. Füllstandsüberwachung der Chemie - netto	55,-

Um ein perfektes Spülergebnis zu erreichen, empfehlen wir die HOBART Spülchemie HYLINE und die HOBART Wasseraufbereitung HYDROLINE (siehe Kapitel V).

KUNDENNUTZEN

- Kompakte Bauweise: Mit einer Einschubhöhe von nur 705 mm sehr platzsparend oder mit integrierter Osmose und einer Gesamthöhe von 820 mm ideal für den Einbau unter der Theke.
- VISIOTRONIC-TOUCH Steuerung: Farbiges Touchscreen mit Text- und Grafikdisplay sowie Ein-Knopf-Bedienung mit Restlaufanzeige.
- WASHSMART App: Alle wesentlichen Informationen der Spülmaschine, wie Status, Betriebskosten, Auslastung oder Fehlermeldungen, immer auf einen Blick.
- SENSO-ACTIVE Ressourceneinsatz: Die Steuerung überwacht permanent den Schmutzeintrag in den Tank und passt individuell und in Echtzeit die Klarspülmenge an den Verschmutzungsgrad an.
- CLIP-IN Wasch- und Klarspülarme: Beide Wasch- und Klarspülarme können ohne Werkzeug entnommen werden.
- Intelligenter Datenspeicher: Wichtige Betriebsdaten, Ereignisprotokolle und Verbrauchsdaten werden gespeichert und können über das Display angezeigt werden.
- USB-Schnittstelle: Komfortables Ausspielen von Betriebsdaten und Verbrauchsdaten über USB.
- GENIUS-X² Feinfiltersystem: Filtersystem mit integrierter Vorwaschfunktion reduziert den Reinigerverbrauch um bis zu 35 %.
- Intensiv Programm: Zuschaltbares Spülprogramm spült bauchige oder formkritische Gläser mit einer erhöhten Frischwassermenge.
- Sieb-Einsatzkontrolle: Der korrekte Einsatz des Tankabdecksiebs wird permanent überwacht.
- Optionale Füllstandsanzeige: Der Füllstand externer Chemiekanister bzw. integrierter Chemiebehälter kann jederzeit überwacht werden. Die Steuerung weist rechtzeitig auf den Zeitpunkt des Nachfüllens hin.
- Hygieneprogramm in Kombination mit dem Hygiene-Tab INTENSIV: Entfernt Kalk- und Schmutzrückstände aus dem Tankinnenraum.

TECHNISCHE DATEN

Programmdauer*	60 / 90 / 120 sec. und Sonderprogramme
Wasserverbrauch	2 l/Korb
Tankinhalt	10,6 l
Tankheizung	1,7 kW
Spannung	400 / 50 / 3N (230 / 50 / 1)
Erhitzerleistung	
Werkseitig	6,2 kW
Adaptierbar	2,1 kW
Gesamtanschlusswert	
Werkseitig	6,8 kW | 3 x 16 A
Adaptierbar	2,7 kW | 16 A
Pumpenleistung	0,5 kW | 350 l/min
Korbmaß	500 x 500 mm
Einschubhöhe	305 mm
Arbeitsplatzbezogener Emissionswert	60,5 dB (A)
Gewicht mit / ohne Verpackung	70 / 60 kg

* Um das Erreichen hygienischer Klarspültemperaturen auch bei Kaltwasser- und/oder 230 V-Anschluss zu gewährleisten, besitzt die Maschine eine automatische Programmzeitverlängerung.
Um ein fleckenfreies Spülergebnis zu erhalten, empfehlen wir die Entsalzungspatronen HYDROLINE STAR / STAR EXTRA oder die Osmoseanlagen HYDROLINE PURE (siehe Kapitel V).
Empfohlene Lage der bauseitigen Anschlusspunkte siehe Kapitelende.

ANSCHLÜSSE

① Ablaufschlauch	2.000 mm | ID20 / AD25
② Zulaufschlauch	2.000 mm | R 3/4“
Erforderlicher Wasserdurchsatz	5 l/min
Fließdruck	0,5 - 10 bar
Max. Zulauf-Temperatur	60 °C
③ Anschlusskabel	2.000 mm
Ansaugschlauch für	
④ Flüssigreiniger	2.500 mm
⑤ Klarspüler	2.500 mm

ZEICHNUNG

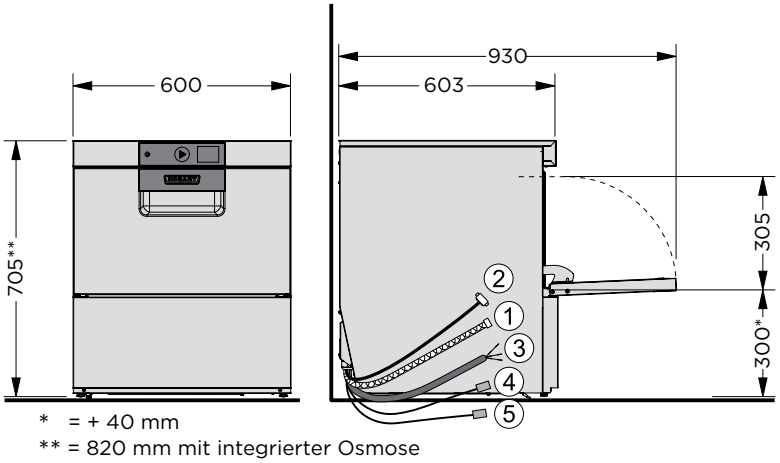

* = + 40 mm
** = 820 mm mit integrierter Osmose

BASISMODELL

- Fronttürmaschine
- Theor. Leistung bis 60 Körbe/h, 2.160 Gläser/h
- 6 Automatikprogramme: Kurz-, Standard-, Kaltklarspülungs-, Hygiene-, Grundreinigungs-, Intensiv-Programm
- Selbstreinigungsprogramm
- Waschpumpe mit Sanftanlauf
- Integriertes WLAN-Modul
- Komplett anschlussfertig: Zu- und Ablaufschläuche, Anschlusskabel (400 V-Anschluss), Flüssigreiniger-Dosierpumpe, Klarspülmittel-Dosierpumpe, Klarspülpumpe, Ablaufpumpe, Rücksaugverhinder
- Multi-Phasing: Maschine kann vor Ort von 400 V auf 230 V umgestellt werden
- Stoßgedämpfte Tür mit Zuzieh-Mechanismus
- Tank, Gestell, Klarspülarme, Verkleidung CrNi-Stahl 1.4301
- Universal-Gläserkorb 378814: 500 x 500 mm

BESTELL-NR.	BESCHREIBUNG	€
GXC-11B	Gläserspülmaschine PROFI GXC	5.215,-
GXCROI-11B	Gläserspülmaschine PROFI GXC mit integrierter Osmose	6.505,-

ZUBEHÖR

BESTELL-NR.	BESCHREIBUNG	€
RO-S	Externe Osmoseanlage zur vertikalen und horizontalen Aufstellung neben der Maschine	1.255,-
01-539385-001	Sicherungseinrichtung für Ablauf nach DIN EN1717 für Osmoseanlagen, bestehend aus Schmutzfänger, Syphon und Verrohrung	180,-
HLSG-1	Starter-Paket für Gläserspülmaschinen: 3 x 11 kg Gläserreiniger HLG-10, 1 x 10 l Gläserklarspüler HLG-1000 (Nur in Kombination mit Kauf einer neuen Spülmaschine verfügbar)	163,-
HLSG-2	Starter-Paket für Gläserspülmaschinen mit Osmose oder Vollentsalzung: 3 x 11 kg Gläserreiniger HLG-10, 1 x 10 l Spezialklarspüler HLD-5000 (Nur in Kombination mit Kauf einer neuen Spülmaschine verfügbar)	163,-
01-515190-001	Einbau-Kit für integrierte Chemiebehälter inkl. Füllstandsüberwachung der Chemie	320,-
01-240349-001	Unterbau für Spülmaschine: 435 mm hoch, mit abnehmbarer Tür, CrNi-Stahl 18/9, Platz für 2 Leerkörbe oder Spülmittel	770,-
01-531859-001	Adapterschiene für Unterbau (01-240349-001) bei GXCROI-11B und GPCROI-10B	150,-
01-240381-1	Einlegeboden für Unterbau 435 mm	140,-
303171	Universal-Gläserkorb 500 x 470 mm: Hohe Ausführung, mit 4 Schrägstellreihen à 98 mm, kunststoffüberzogen, Höhe 180 mm	123,-
378814	Universal-Gläserkorb 500 x 530 mm: Hohe Ausführung, mit 5 Schrägstellreihen à 98 mm, kunststoffüberzogen, Höhe 180 mm	145,-
897919	Anschlusskabel (2.200 mm) und Stecker beiliegend für Wechselstromanschluss (230 / 50 / 1)	53,-
04-006330-001	Sauglanzen mit Füllstandsüberwachung für bauseitige Vorratsbehälter	85,-
ASAUF-14	Einweisungs- und Aufstellpauschale Maschine - netto	270,-
ASAUF-19	Einweisungs- und Aufstellpauschale Maschine mit integrierter Osmose - netto	330,-
ASAUF-32	Einweisungs- und Aufstellpauschale RO-S inkl. Aufstellung einer Untertischspülmaschine - netto	330,-
ASAUF-20	Einweisungs- und Aufstellpauschale RO-S bei Nachrüstung - netto	250,-
ASAUF-24	Einbau Chemiebehälter inkl. Füllstandsüberwachung der Chemie - netto	55,-

Um ein perfektes Spülergebnis zu erreichen, empfehlen wir die HOBART Spülchemie HYLINE und die HOBART Wasseraufbereitung HYDROLINE (siehe Kapitel V).